Ю. А. ГЕРАСИМОВ

СПРАВОЧНИК

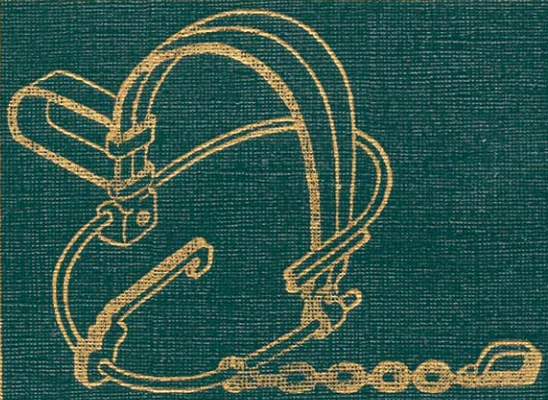

ОХОТНИЧЬИ САМОЛОВЫ И САМОЛОВНЫЙ ПРОМЫСЕЛ

Ю. А. ГЕРАСИМОВ

ОХОТНИЧЬИ САМОЛОВЫ И САМОЛОВНЫЙ ПРОМЫСЕЛ

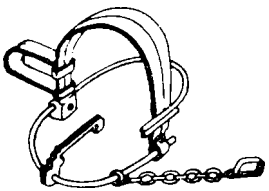

СПРАВОЧНИК

МОСКВА ВО «АГРОПРОМИЗДАТ» 1990

ББК 47.1
Г 37
УДК 639.081.1(035)

Редактор Е. А. Башмакова

Герасимов Ю. А.

Г 37 Охотничьи самоловы и самоловный промысел: Справочник. — М.: Агропромиздат, 1990, — 192 с., ил.

ISBN 5—10—001343—5

Приведены сведения о состоянии современного самоловного промысла, конструкции, производстве, принципах действия и использования капканов, живоловушек, ловчих сетей и других самоловов для зверей и птиц. Способы добычи охотничьих животных изложены с учетом требований охраны животного мира, а также правил техники безопасности при обращении с самоловами.

Для охотоведов, егерей, охотников-промысловиков и любителей.

Г $\frac{3902010000—356}{035(01)—90}$ 117—91 ББК 47.1

ISBN 5—10—001343—5 © Ю. А. Герасимов, 1990

ВВЕДЕНИЕ

Охотничье хозяйство ежегодно дает стране на сотни миллионов рублей ценной пушнины, мехового сырья, пернатой дичи, мяса диких животных, кожевенного сырья. Качество и количество этой продукции во многом зависят от правильной организации охотничьего хозяйства и его технического оснащения, в том числе самоловами.

На всю осень и зиму промысловый охотник, обычно в одиночку, уходит или уезжает на промысел за десятки, а то и сотни километров от своего дома и ближайшего поселка. Живет он в охотничьем зимовье без всяких удобств: в избушке или землянке, а то и в палатке или шалаше. Вокруг такого жилья в охотничьих угодьях в радиусе до нескольких десятков километров проложены охотничьи тропы — путики, на которых бывают построены сотни плашек, кулемок, пастей и прочих самоловов. Такие оборудованные охотничьи угодья называются ухожьем. Они переходят из поколения в поколение. Эту традицию, сохранившуюся еще во многих глухих таежных районах, следует поддерживать, узаконить, закрепив на долгосрочное пользование охотничьи угодья за отдельными семьями и бригадами промысловых охотников, которые считают себя хозяевами ухожья и разумно используют на нем охотничьи ресурсы. Они прокладывают тропы, устраивают привады, солонцы и подкормочные площадки для лесных обитателей, оставляют на воспроизводство маточное поголовье зверей и птиц и никогда не забудут в тайге настороженный самолов после окончания промысла.

Морозной зимой промысловому охотнику приходится ежедневно выслеживать зверей и проходить десятки километров по глубокому снегу, таская на себе запас продуктов, ружье, капканы и прочий охотничий скарб. Выследив лисицу или волка, охотник с надеждой ставит капкан. Каково же бывает его огорчение, когда он, проверяя результат своего недельного труда, обнаруживает несработавший капкан, полопавшиеся на морозе пружины, а то и разбитый капкан с вырванными из стоек дугами. Велика для охотника потеря, когда зверь оторвет цепь и уйдет с капканом в неизвестном направлении. Не легче охотнику, когда он добудет зверя, а капкан на нем окажется без тарелочки и с погнутыми дугами, что исправить на промысле невозможно.

Сила зверя, попавшего в капкан, значительно возрастает. Например, волк, попавший в капкан, может сделать рывок, в 5 раз превышающий его массу, т. е. силой до 200 кг. Поэтому, прежде чем конструировать и усовершенствовать самоловы, на-

до представить себя на месте охотника в снежной пустыне рядом с рвущимся из капкана разъяренным волком... Это, несомненно, поможет избежать технических ошибок.

Зимой, в неурожайные годы, многие охотничьи звери и птицы голодают из-за отсутствия кормов или трудностей их добычи. Это вынуждает животных кочевать на дальние расстояния в более благоприятные районы, но во время пути многие из них погибают.

Известны и такие случаи, когда в благоприятный урожайный год бывают особенно многочисленны белые куропатки, белки или песцы. И вдруг до этого многочисленные животные внезапно начинают исчезать, почти все уходят.

Объяснить это можно основным законом живой природы: оставить как можно больше потомства, а затем занять и обжить более обширную территорию.

В подобных случаях охотники, чтобы, например, предупредить перекочевку песцов в своем районе, организуют обильную подкормку их и с самого начала промысла мобилизуют всю возможную технику самоловного промысла на быстрейшее разрежение численности животных, чтобы предупредить их миграцию и гибель.

Поэтому описанные самоловы нельзя рассматривать как средства, направленные на истребление животных. Они облегчают труд промыслового охотника, у него остается больше времени на воспроизводственные работы и проведение биотехнических мероприятий, способствующих сохранению и увеличению численности охотничьих зверей и птиц.

В промысловых охотничьих хозяйствах большое значение может иметь широкое внедрение живоловящих самоловов. Применение всевозможных портативных складных живоловушек и кормушек-ловушек позволит гуманно вести выборочный промысел песцов, бобров, соболей и многих других пушных зверей, отлавливать ценных производителей на племя и для расселения в другие охотничьи хозяйства в целях обогащения фауны и повышения качества охотничьих животных. Еще более широкие возможности работ по расширенному воспроизводству охотничьей фауны открывает перед охотоведами широкое применение тенет, шатров, вентерей и прочих сетей, а также ловчих дворов и садков, позволяющих вести групповой отлов животных для передержки и акклиматизации их в новых районах.

Задачи охотничьего промысла требуют от всех охотников бережного и правильного использования запасов пушных зверей, копытных животных и пернатой дичи и в то же время максимального повышения производительности труда путем совмещения различных способов охоты с ружьем и самоловами.

Каждому охотнику во время охоты с ружьем много раз приходится встречать жилые норы, звериные тропы, кладовые и другие места обитания животных. В этих случаях правильно поставленные капканы могут оказать охотнику незаменимую услугу.

Известно немало охотников-сезонников, которые, совмещая ружейную охоту с капканным ловом, за охотничий сезон сдают государству десятки шкурок лисиц, зайцев, белок. Нередко городские жители проводят свой летний отпуск в лесу или в степи, занимаясь капканным промыслом массовых летних видов — кротов или сусликов, приносящим им дополнительный за-

работок. Охотники-любители, кроме повышения заготовок пушнины, могут способствовать усовершенствованию техники охотничьего промысла, вспомогательного охотничьего оборудования.

В нашей стране некоторые заводы и слесарные мастерские ежегодно производят сотни тысяч всевозможных капканов. К сожалению, качество их не всегда на должном уровне. Объясняется это тем, что некоторым заводам производство капканов вменяют в принудительном порядке и в ущерб предприятию.

Работу по усовершенствованию охотничьей техники возглавляет Всесоюзный научно-исследовательский институт охотничьего хозяйства и звероводства им. проф. Б. М. Житкова (ВНИИОЗ).

Каждому работнику охотничьего хозяйства необходимо хорошо знать существующие конструкции самоловов, предъявляемые к ним требования и методику объективной оценки их качества. Охотник, занимающийся капканным промыслом, должен знать повадки и привычки зверей в естественных условиях их обитания, а также при прикармливании и преследовании.

Стремление охотников облегчить свой труд и повысить его производительность способствовало постоянному усовершенствованию самоловов, создавались новые конструкции различных металлических капканов. Из этого множества новых самоловов в промысловых условиях лишь единицы выдерживали производственные испытания. Известны случаи, когда капканы в штучном изготовлении оправдывали себя на промысле, но, попав в массовое производство, упрощались и в целях удешевления конструктивно изменялись настолько, что становились малопригодными. Чтобы не допускать подобных ошибок и повторного изобретения давно известных самоловов, в книге дается подробное описание наиболее удачных их конструкций.

ОХОТНИЧЬИ РЕСУРСЫ И САМОЛОВНЫЙ ПРОМЫСЕЛ

Ресурсы охотничьего промысла. Советский Союз обладает самой богатой в мире естественной сырьевой базой для развития охотничьего хозяйства. В стране обитает более 100 видов диких пушных зверей, 23 вида копытных, 6 видов боровой и более 200 видов водоплавающей, болотной и полевой дичи. В этот общий перечень охотничьих животных входят ценные промысловые виды. К ним относятся пушные звери: соболь, куница, колонок, горностай, песец, красная лисица — огневка, зайцы русак и беляк. Копытные животные: лось, олени северный, пятнистый, марал и изюбр, сайгак, туры восточный и западный и др. Боровая дичь: глухарь, тетерев, рябчик и белая куропатка. В годы первых пятилеток из Америки были завезены и успешно акклиматизированы ондатра, нутрия, американская норка.

В результате реакклиматизации и охраны животных восстановлены и значительно увеличены запасы соболя, речного бобра, лося, сайгака и многих других ценных животных. Расширены области распространения пятнистого оленя и марала, енотовидной собаки, зайца-русака, белки-телеутки.

В итоге реконструкции промысловой фауны произошли по-

ложительные изменения в географии охотничьих ресурсов. На их базе образовались новые крупные охотничьи-промысловые районы не только в северной таежной зоне, но и во многих южных областях страны, в которых охотники добывают на миллионы рублей пушнины, мяса копытных животных и пернатой дичи.

За годы Советской власти введены рациональные сроки охоты и стандарты на охотничье сырье, которые способствовали повышению качества пушнины, дичи и прочей охотничьей продукции. Промыслово-охотничье хозяйство преобразовалось в одну из отраслей социалистического хозяйства с новыми организационными формами. В освоение охотничьих ресурсов большой вклад вносят охотники-любители и спортсмены, объединенные в охотничьи общества с охотничьими хозяйствами, на территории которых проводятся в плановом порядке всевозможные биотехнические мероприятия, способствующие расширенному воспроизводству добываемой пушнины и дичи.

Техническое оснащение самоловного промысла. В промысловых районах и в настоящее время существуют охотничьи «путики» — тропы, на которых построены сотни стационарных давящих самоловов, сделанных на месте из подручного материала. Хотя эти самоловы и пассивного действия, тем не менее они служат охотникам большим подспорьем в добыче пушных зверей и боровой дичи.

Массовое производство и обеспечение охотников капканами мелкого и среднего размера также положительно отразилось на увеличении промысла соболя, куницы, песца, лисицы и др. Особенно успешно использовались самые мелкие капканы на промысле ондатры, суслика и крота, шкурки которых в послевоенные годы заготавливали в большом количестве.

Подавляющее же большинство волчьих капканов, выпускаемых различными заводами, неудачной конструкции (без предохранителей, несоразмерность деталей, небрежность изготовления), что делает их малопригодными и опасными для использования на промысле. Эти технические упущения отрицательно сказываются не только на заготовках шкур крупных хищных зверей, но и на продуктивности охотничьих хозяйств дичного направления.

В период акклиматизации и массового расселения по стране ондатр, нутрий, бобров, соболей и норок положительную роль сыграли простые ящичные и складные металлические живоловушки, изготовлявшиеся на местах промысла охотниками и кустарными мастерскими по образцам, выполненным сотрудниками лаборатории техники промысла ВНИО (преобразованного в дальнейшем во ВНИИОЗ).

В охотничьей практике нашли широкое применение и стационарные живоловушки — огороженные подкормочные площадки с опадными воротами, которыми успешно ловятся кабаны, косули и олени. Для массового отлова водоплавающей дичи известны стационарные живоловушки в виде больших металлических клеток с направляющими крыльями и более мелкие живоловушки — клетки с проходами, в которые вмонтированы «детыши» — конусы, как у рыболовных вентерей, через них на приманку птицы заплывают внутрь, а выбраться назад не могут.

Для отлова полевой и боровой дичи в целях расселения в основном пользуют кроющие сети: шатры, ставные трехстен-

ные сети и вентери. Аналогичные сети, например навесную сеть—обмет, успешно применяют для отлова соболей, а похожий на вентерь «рукавчик» используют при поимке горностаев и хорей.

Зайцев, косуль, оленей, баранов и козлов ловят навесными сетями — тенетами, но при этом способе животные часто получают увечья: ломают конечности, повреждают голову и даже гибнут в результате стресса.

Запрещенные способы добычи животных. Истребительным способом добычи животных признано бесконтрольное использование отравляющих и снотворных веществ. Известно много случаев, когда в борьбе с вредными грызунами на полях рассеивали с самолетов отравленные зерна злаков, которые поедали журавли, гуси, куропатки, жаворонки, овсянки и погибали. Категорически запрещаются отлов всеми способами линных и не поднявшихся еще на крыло водоплавающих птиц, а также добыча животных, терпящих бедственное положение, например загнанных на лед копытных, обледеневших птиц и т. п. Исключение составляет промысел водяных крыс во время весеннего половодья.

Опасными самоловами признаны вырытые на звериных тропах ямы, настороженные ружья и самострелы, башмаки, кляпцы, крупные с мощными пружинами схваты и капканы-гиганты.

Современные самоловы. Все современные самоловы разделяются на переносные (переменные) и стационарные (постоянные).

Переносные самоловы: металлические дуговые ущемляющие и давящие капканы; всевозможные силки, петли и деревянные самодельные черканы и проскоки. Назначение дуговых ущемляющих капканов удерживать попавшего зверя за лапу до прихода охотника. Все остальные переносные самоловы убивают животных. Переносные живоловушки представлены всевозможными ящичными самоловами, складными металлическими живоловушками и многочисленными системами всевозможных ставных и кроющих сетей. Переносные самоловы не устанавливают на одном постоянном месте, по желанию охотник может переносить их в новые места, что позволяет более активно преследовать зверей и, следовательно, повышать производительность труда. Это обстоятельство заставляет отдать предпочтение удобным в обращении, более легким и небольшим по размеру самоловам фабричного изготовления.

К стационарным относятся многочисленные опадные давящие самоловы: пасти, кулемки, слопцы, кряжи, плашки и др. Делают эти самоловы на месте промысла из бревен, плах, камней и прочего подручного материала. Назначение всех самоловов убивать посетивших их зверей и птиц. Действие этих ловушек в лесу ограничено отловом случайных зверей и птиц, живущих вблизи установленного самолова. На открытых местах действие стационарных самоловов становится более активным, так как они издали привлекают к себе зверей и тем самым значительно увеличивают радиус действия, а следовательно, и уловистость.

Известны и стационарные живоловушки: подкормочные площадки, огороженные заборами с опадными автоматическими воротами; корали, построенные по типу «кувшинкин лист»; все-

возможные садки и клетки; надземные ямы. Назначение их отлавливать животных живыми и невредимыми.

В отличие от охоты с ружьем и других способов активного лова, требующих при добыче животных обязательного присутствия и активного участия человека, самоловы улавливают, задерживают или убивают животных в отсутствие охотника. Эта особенность позволяет успешно применять большое количество самоловов на промысле малочисленных ценных пушных зверей и добывать зверей с низким качеством меха в тех случаях, когда при активном промысле трудовые затраты не оправдываются стоимостью добытой пушнины. В связи с этим в настоящее время наиболее широкое распространение получили дуговые ущемляющие капканы и давящие проволочные капканы — кротоловки, изготовляемые из стали. Все эти самоловы прочны, достаточно долговечны, просты в изготовлении, дешевы и удобны в обращении при настораживании, установке и маскировке.

Положительные качества металлических самоловов привели к тому, что в нашей стране добывают сейчас при помощи стандартных тарелочных капканов № 0 и 1 миллионы мелких пушных зверей: соболей, куниц, хорей, колонков, норок, горностаев, ондатр, водяных крыс, сусликов и др.

С каждым годом растет потребность в хороших капканах № 2 и 3 в связи с их широким применением на промысле песцов, лисиц и других зверей среднего размера. Особенно велика потребность в надежных и безопасных для охотника крупных капканах, используемых при истреблении волков, шакалов и бродячих собак.

Из давящих капканов широкое применение нашли кротоловки, которыми ежегодно отлавливают более 10 млн. кротов. В перспективе давящие самоловы могут найти еще более широкое применение на промысле сусликов и других мелких зверьков, обитающих в норах.

Отечественное производство самоловов. Для удовлетворения потребностей охотников в самоловах ежегодно выпускают около миллиона мелких капканов № 0 и 1 массой 250—300 г и сотни тысяч более крупных капканов № 2, 3 и 5 массой до 1 кг. У мелких капканов низкое качество их изготовления проявлялось на промысле пушных зверей в меньшей мере, поэтому они получили достаточно широкое распространение. Однако практика показала, что их ассортимент и качество не везде соответствовали потребностям промысловых охотников. Ощущалась большая необходимость в самых маленьких капканах № 00 массой 80 г, производство которых заводы до сих пор не освоили. Капканы № 2 и 3 изготавливают в недостаточном количестве и с существенными дефектами. У самых крупных капканов № 5, 6 и 7 конструктивные недостатки проявляются намного заметнее, что отрицательно сказывается на промысле осторожных и сильных зверей, например волков. Изготовление капканов требует коренной перестройки и передачи их производства из цехов ширпотреба специализированным и хорошо оборудованным предприятиям. Чтобы застой с самоловной техникой сдвинуть с места, необходимо к производству капканов подключить не только инженеров-конструкторов, но и наиболее опытных охотников.

У крупных капканов, начиная с № 3, обязательным элементом должно быть предохранительное устройство, обеспечивяю-

щее охотнику надежную безопасность при настораживании, установке и маскировке капкана в полевых условиях. Идеальным был бы капкан, который удерживал зверя не силой сверхмощных пружин, а за счет использования силы самого попавшего зверя при попытке его вырваться из самолова. По такому принципу действуют всевозможные силки, которыми в промысловых районах ловят белых куропаток и рябчиков. Желательны наиболее простые конструкции капканов с использованием легких сплавов, алюминия и пластмасс.

Специальных заводов по производству складных живоловушек и сетей для отлова пушных зверей, копытных животных и пернатой дичи у нас нет их производством спорадически занимались лишь некоторые кустарные мастерские и сами охотники. Требуется организация специализированного предприятия, оборудованного передовой техникой. Необходимо также, чтобы вязальные фабрики, изготовляющие ловчие сети, имели надежного поставщика — прядильное предприятие, где по заказу производились необходимые капроновые нити и шнуры.

Организация специализированного производства портативных живоловушек и сетей будет способствовать переходу от использования капканов к более гуманному промыслу охотничьих животных неповрежденными, что позволит проводить выборочный отлов животных и вести селекцию в нужном направлении, способствуя тем самым улучшению качества добываемой охотничьей продукции и повышению производительности труда в охотничьем хозяйстве.

Большим подспорьем в своевременном обеспечении охотников высококачественными самоловами могут служить организованные промысловыми охотничьими хозяйствами мастерские с привлечением охотников и местных жителей к производству простейших самоловов, не требующих особого заводского оборудования и мощного прессового хозяйства: кротоловок, норных давилок для сусликов, простейших ущемляющих капканов, живоловушек, сетей и др. Организация таких мастерских будет способствовать круглогодичной занятости охотников и трудоустройству местного сельского населения.

Классификация капканов. Многообразие способов добычи пушных зверей и постоянное стремление охотников облегчить труд привели к изобретению самых различных конструкций самоловов. Чтобы разобраться в их многообразии, понять принципы действия различных моделей, оценить технические достоинства, нами приводится классификация самоловов.

Современные металлические капканы разделяются на ущемляющие и давящие. Каждая из этих групп объединяет капканы, сходные по принципу захватывания и удержания зверей. Характерное их различие заключается в том, что первые захватывают зверя за ногу, а вторые — за голову, шею или туловище. В зависимости от назначения капканы каждой группы резко различаются по конструкции. Так, капканы первой группы представляют собой стальные челюсти-дуги, сжимаемые под действием силы пружины рессорного типа. По отношению к величине зверя они имеют относительно небольшие размеры.

Капканы второй группы имеют схватывающие клешни, прижимную раму или входное кольцо, в которое проходит живот-

ное, и где оно зажимается давящим рычагом. Эти капканы больше размеров зверя, для которого они предназначены.

Каждая группа включает несколько типов капканов, отличающихся один от другого принципом действия давящего приспособления или насторожки. Так, к первой группе относится несколько типов дугового капкана: на станине с крестовиной и тарелочной насторожкой, «Зверобой» с неподвижной внутренней пружиной и пружинящей станиной и капкан на раме с полотняной насторожкой.

Из второй группы капканов для сравнения можно привести два типа кротоловок: одностороннего продольного действия и одностороннего поперечного действия.

Условно типы капканов из первой группы обозначаются прописными, а из второй группы — строчными буквами русского алфавита. Следовательно, указанные выше три типа дуговых капканов из первой группы будут соответственно обозначаться буквами А, Б и В, а два типа капканов из второй группы — а и б.

Капканы различных типов, в свою очередь, имеют модификации, которые сходны по принципу действия механизма и в то же время различаются по форме основных деталей. Например, тарелочный капкан может иметь модели с симметричными и асимметричными дугами, оснащенными шипами или без них, со сторожком или без него.

Симметричность деталей и способность капкана одинаково улавливать зверей, идущих с двух противоположных сторон, обозначаются дополнительной буквой «с», отсутствие ее указывает на асимметрию дуг у дуговых капканов и одностороннее действие давящих самоловов. Таким образом, дуговой тарелочный капкан на станине с наружными пружинами и симметричными дугами будет обозначаться Ас-I, а модель капкана с внутренней пружиной «Зверобой» — Бс-I; модель кротоловки одностороннего продольного действия будет обозначаться а-I, а капкан «держи вора» двустороннего действия — бс-I.

Модели капканов, в свою очередь, имеют размерные варианты, обозначающиеся номером и арабскими цифрами: № 00, 0, 1, 2, 3 и т. д. Мелкие капканы (№ 00, 0 и 1) предназначаются для отлова крота, водяной крысы, суслика, ондатры, горностая, хоря и др. Капканы № 2 и 3 используют на промысле сурка, зайца, корсака, лисицы, песца и др. Капканы № 5 и более крупных размеров применяют при отлове волков, росомах и рысей. Кустарями изготавливаются капканы массой до 20 кг для отлова медведей.

Производственная оценка капканов. Для объективной оценки улавливающей и удерживающей способности ущемляющих и давящих капканов были введены следующие понятия:

улавливающая поверхность капкана — площадь, ограниченная внутренними сторонами раскрытых дуг у дуговых капканов или внутренними сторонами входного кольца и давящего рычага у давящих капканов;

рассторaживающая поверхность — площадь, ограниченная периметром насторожки: у дуговых ущемляющих капканов — площадь тарелочки или полотна, у давящих капканов — площадь подвесной насторожки;

шаг насторожки — расстояние между двумя крайними поло-

Рис. 1. Динамометры:

а — для измерения настораживающего усилия и полезной рабочей силы пружин; *б* — для определения ударной силы дуг.

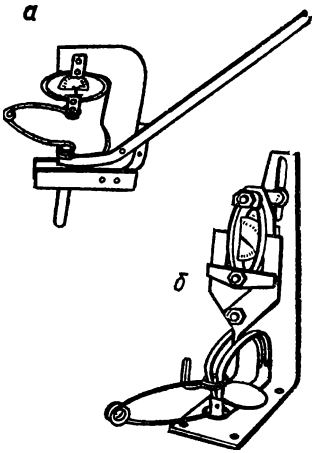

жениями насторожки в момент настораживания и расстораживания самолова, измеряется оно по передвижению крайней, наиболее удаленной точки от шарнирного крепления насторожки;

настораживающее усилие пружины — сила, необходимая для сжатия пружины в момент настораживания капкана (этой силой иногда ошибочно определяли удерживающую способность капканов);

полезная рабочая сила пружины — сила, с которой пружина прижимает давящим рычагом или рамкой туловище зверя (у давящих капканов) или давит на плечи полураскрытых дуг в момент зажатия лапы зверя (у ущемляющих капканов), ее измеряют с помощью динамометра в момент зажатия туловища зверя или разведения дуг в их верхней части до 10 мм (рис. 1, *а*);

коэффициент полезного действия (КПД) пружины — процентное выражение полезной рабочей силы по отношению к настораживающему усилию;

ударная сила дуг или давящего рычага — сила удара в момент свободного сближения дуг на 10 мм в верхней части под действием силы пружины (см. рис. 1, *б*), для давящих капканов — сила удара давящего рычага в момент зажатия туловища зверя;

удерживающая сила дуг или давящего рычага — сила сжатия дуг в момент их сближения на 10 мм или сила сжатия давящего рычага в момент сжатия тела зверя;

спусковая сила насторожки — сила, приложенная в центре насторожки в момент расстораживания капкана.

Эти понятия дают возможность правильно оценивать рабочие качества отдельных деталей и всего капкана в целом. Например, понятия о настораживающем усилии, полезной рабочей силе и КПД пружин дали возможность устранить большую конструктивную ошибку, обнаруженную при определении рабочих качеств пружин.

Удерживающая способность капканов многими определялась настораживающим усилием пружин. Это ошибочно, так как различные по качеству пружины могут обладать различными КПД. Лабораторными исследованиями было установлено, что КПД плоских, толстых и узких рессорных пружин снижается до 30 %, а тонких и широких повышается до 70 %. Это значит, что тугая пружина с настораживающим усилием 23 кг и КПД, равным 30 %, будет иметь полезную рабочую силу всего лишь 7 кг. Такую же полезную рабочую силу может обеспечить и слабая пружина с настораживающим усилием в 10 кг, но с КПД 70 %.

Наряду с этими понятиями, характеризующими силу пружины, нужно помнить и о необходимой ударной силе дуг, с тем чтобы избежать другой ошибки — использования чрезмерно слабых пружин, которые не обеспечивают дугам достаточной скорости вращательного движения при срабатывании капкана. Для расчета силы капканных пружин применяется формула

$$P=\frac{\Delta EI}{2[l^3/3+R_0(\pi/2l^2+\pi/4R_0^2+2lR_0)]},$$

где P — сила пружины; Δ — шаг (стрела прогиба) пружины от свободного ее положения; E — модуль упругости пружинной стали; I — момент инерции HS^3/J^2, где H (средняя ширина пружины) = $(h+h_2)/2$, S — толщина пружины; l — длина пружины (измеряется от центра отверстия до центра изгиба пружины); R_0 — радиус закругления пружины.

Исходя из дифференцированных понятий о силах, действующих в капканах, и расчетов по приведенной формуле, можно подобрать к дуговым капканам рациональные пружины, посильные человеку для настораживания капкана руками и вполне достаточные для быстрого срабатывания дуг и удержания волка. Приведенный метод расчета пружин позволяет избежать ошибки при выпуске капканов с непомерно тугими пружинами и низким КПД, не обеспечивающими необходимой удерживающей способности.

Эти же положения в равной мере относятся и к кротоловкам. При использовании в них пружин с КПД 80 % вполне достаточным оказалось настораживающее усилие (ранее ошибочно называемое давящей силой рычага) в 4 кг вместо 8—10 кг по старым техническим условиям.

Пользуясь приведенным расчетом и понятиями, можно при помощи простых измерительных приборов получать объективные цифровые данные, которые позволяют сравнивать и оценивать технические достоинства различных конструкций капканов.

ДУГОВЫЕ УЩЕМЛЯЮЩИЕ КАПКАНЫ

Для этой группы капканов характерны парные дуги, шарнирно укрепленные на вертикальных стойках станины или рамы. В расстороженном капкане дуги сжимаются под действием силы одной или двух пружин рессорного типа. Настораживают самоловы специальным сторожком и тарелочной насторожкой, укрепленными на крестовине или станине, а также сторожками и крючкообразной насторожкой, соединенной с полотном, натянутым на раме. Дуговой капкан захватывает лапу зверя и удерживает его до прихода охотника. Настороженные капканы устанавливают на тропах, у нор, привады и приманок.

Расстораживание капканов происходит в момент надавливания на тарелочку или полотно, которые под тяжестью зверя опускаются и тем самым освобождают сторожок, удерживающий раскрытые дуги. После этого под действием силы пружин дуги сжимаются в вертикальное положение и ущемляют ногу зверя.

У капкана должен быть вертлюг с цепью (или тросом) для

привязывания к колу, дереву или к волоку-предмету (палке, бревну, якорю и т. д.), препятствующему передвижению пойманного зверя.

Тарелочные капканы с наружными пружинами. Наиболее широко распространены дуговые однотарелочные капканы типа А на станине с крестовиной и наружными пружинами рессорного вида. Эти капканы отечественного производства имеют следующие детали: *1* — станина; *2* — крестовина; *3* — дуги; *4* — пружина; *5* — рычаг насторожки; *6* — тарелочка; *7* — сторожок. В нашей стране изготавливают пять размеров: № 0, 1, 2, 3 и 5 (табл. 1) этих капканов (рис. 2).

Капкан с массивными литыми дугами из чугуна (рис. 3,*б*) для ускорения вращательного движения дуг, т. е. для быстроты срабатывания капкана, требует более сильных пружин. Современная технология производства позволяет значительно об-

1. Рациональные размеры тарелочных капканов на станине с крестовиной

№ модели	Масса капкана, г	Размеры станины, мм			Высота стоек, мм	Размеры дуги, мм			
		длина	ширина	толщина		длина по оси	максимальная высота	ширина	толщина
А—II № 0	210	81	23	2	25,5	81	47	10	3,5
А—II № 1	280	101	23	2,5	26,5	101	57	10	3,5
Ас—II № 2	530	126	25	3	28	126	67	12	4
Ас—II № 3	700	150	28	3,5	30	154	77	14	4
Ас—II № 5	1100	190	30	4	34	195	105	16	5

Продолжение

№ модели	Диаметр тарелочки, мм	Число пружин, шт.	Размеры пружин, мм				Настораживающее усилие, кг	Полезная рабочая сила пружины, кг
			длина плеча	максимальная ширина	минимальная ширина	толщина		
А—II № 0	45	1	100	20	12	1,5	12—15	7—8
А—II № 1	55	1	110	22	13	1,5	14—18	8—10
Ас—II № 2	65	2	120	25	15	2	14—18	8—10
Ас—II № 3	65	2	140	28	17	2	20—25	12—18
Ас—II № 5	75	2	160	30	20	2,5	25—35	15—20

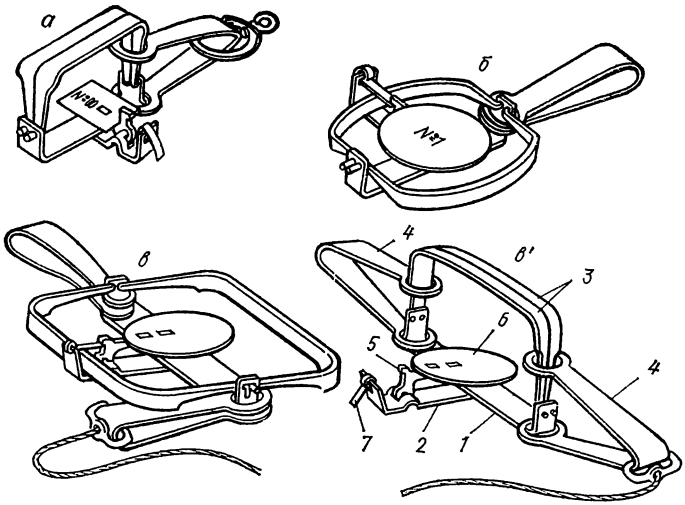

Рис. 2. Дуговые тарелочные капканы (тип А):
а — № 00, *б* — стандартный № 1; *в* — настороженный стандартный капкан № 3; *в'* — он же в спущенном виде

легчить дуги, отливая их из дюралюминия или пластмассы. У этого капкана заслуживает внимания квадратная рамка с вертлюгом, при производстве которой по сравнению с изготовлением круглого штампованного кольца гораздо меньше отходов металла. Хорошо выполнена у него цепь из проволочных овальных колец на конце с крепежным кольцом и костылем-ершом. Подобные конструкции мелких капканов с облегченными литыми дугами пользовались бы спросом среди охотников.

Капкан на рис. 3, *а* имеет на дугах фигурные вырезы, подобные зубьям пилы. Как показала практика, у мелких капканов № 0 и 1 такие дуги числа «отмолов» (откручивание лапок) не сокращают, поэтому изготавливать их нет смысла. Что касается крупных капканов, например, предназначенных для отлова волка, то у дуг с фигурными вырезами удерживающая способность возрастает, то же относится и к капканам с волнистой кромкой дуг. Эти капканы имеют мощные пружины без предохранителей, поэтому неудобны и опасны при настораживании, установке и маскировке, в связи с чем их нельзя рекомендовать для производственного освоения.

Капкан на рис. 3, *б* оснащен мощными пружинами с передвижными хомутиками, позволяющими фиксировать сжатые пружины на предохранителе (подобное устройство заслуживает большого внимания). Дуги этого капкана оснащены шипами, что увеличивает его удерживающую способность при относительно слабых пружинах. Шипы применялись в крупных капканах, предназначенных для отлова сильных хищных зверей: медведей, волков, росомах и др. В связи с тем что такие капканы особо опасны для людей и сельскохозяйственных животных, применение их в густонаселенных областях запрещено.

Капкан на рис. 3, *г* отличается дополнительным приспособ-

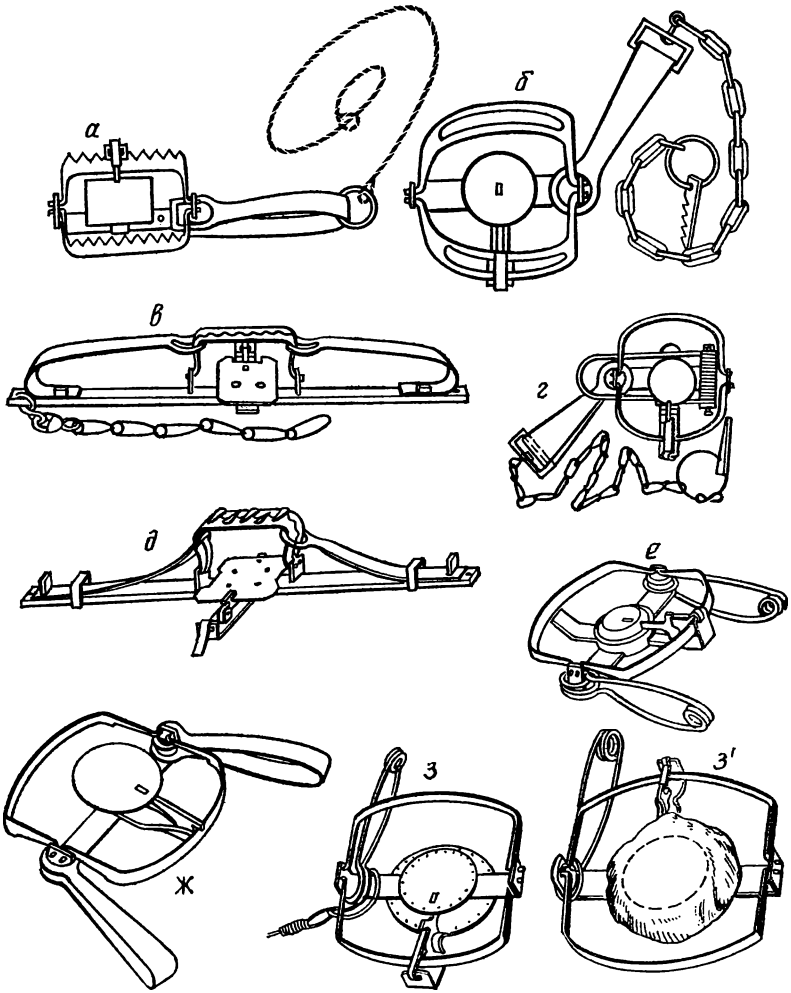

Рис. 3. Дуговые тарелочные капканы:

а — с вырезами на дугах; *б* — с литыми дугами; *в* — с волнистыми дугами; *г* — с рамкой, оттягивающей туловище попавшего зверька; *д* — оснащенный шипами; *е* — с тарелочкой, помещенной в обойме; *ж* — бесторожковый; *з* — двухтарелочный; *з'* — он же обшитый полотном

лением в виде рамки, которая под действием силы многовитковой пружины оттягивает туловище зверя от самолова, тем самым сокращая число отмолов, но образуются дефекты на шкуре в виде потертостей на груди и боках. Капканы с оттягивающей рамкой малорентабельны и сложны в изготовлении. Поэтому они не производятся (рис. 4).

Успех капканной охоты на многих пушных зверей определяется тщательностью маскировки установленных самоловов. Маскировка тарелочных капканов усложнена тем, что под тарелочку нередко попадает маскирующий материал (земля, песок и др.), в результате чего его рассторaживание затрудняется. В южных широтах или при запоздалой зиме на севере, т. е. при промыс-

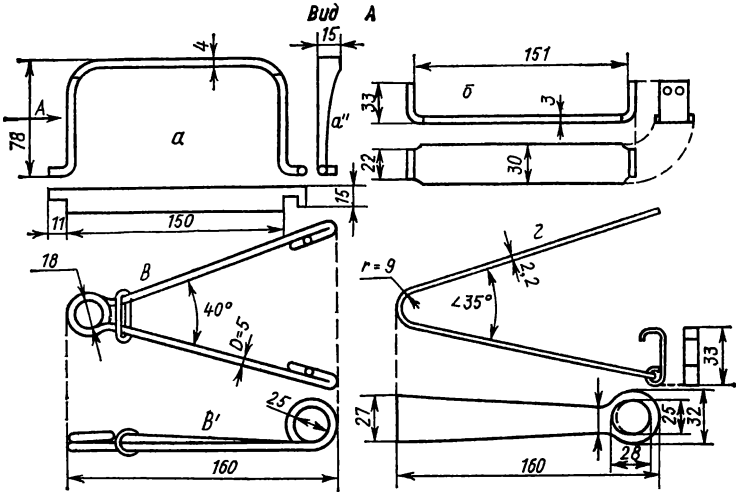

Рис. 4. Детали капкана № 3 (размеры, мм):

а — дуга; *б* — станина; *в* — пружина из стального стержня с предохранителем — стопорным овальным кольцом; *г* — плоская пружина с предохранителем — стопорным крюком

ле зверей по чернотропу, тарелочные капканы модели А оказываются малоудобными в обращении, так как при маскировке приходится накрывать их бумагой, листьями или полотном и затем осторожно засыпать маскирующим материалом. Наряду с неудобствами бумага и полотно могут вызывать задержку сторожка, который, упершись в них свободным концом, не в состоянии вывернуться и освободить дугу. Кроме того, бумага размокает и легко рвется, а полотно провисает и вместе с маскирующим материалом попадает под тарелочку, вызывая задержку в работе насторожки. Во избежание этих недостатков и неудобств были сделаны капканы с дополнительной тарелочкой и обоймой.

Двухтарелочный капкан (см. рис. 3, *з)* состоит из деталей, соответствующих по размеру и назначению деталям стандартного тарелочного капкана А. Дополнительно он имеет наглухо укрепленную между станиной и крестовиной вторую тарелочку несколько большего диаметра, чем подвижная тарелочка на насторожке.

Обе тарелочки имеют 2-миллиметровые отверстия, пробитые по окружности в 2 мм от края и 10 мм друг от друга. К этим отверстиям подшивается круглый кусок полотна с таким расчетом, чтобы в настороженном самолове насторожка имела вид усеченного конуса, у которого основаниями служат тарелочки, а образующей боковой стороной — полотно.

Модель Ас капкана с обоймой имеет тарелочку выпуклой формы и дополнительную деталь — обойму в виде цилиндра, отбортованного в верхней части в соответствии с ее размерами. Цилиндр наглухо крепится четырьмя точками к станине и крестовине (см. рис. 3, *в*). Назначение — ограждать пустое пространство под тарелочкой. В отрегулированном самолове тарелочка должна легко двигаться вверх и вниз по всей обойме. В насто-

роженном виде она принимает крайнее верхнее положение, выступая выпуклой частью из обоймы на 5—7 мм.

При настораживании таких капканов тарелочку поднимают в верхнее крайнее положение, надавливая на нее пальцем снизу через открытое основание цилиндра, или надвигают крючок насторожки на сторожок указательным пальцем.

Капканы двухтарелочные и с обоймой легко и удобно маскировать (землей, песком, золой и т. п.) без опасения, что маскирующий материал попадет под тарелочку и вызовет задержку в работе насторожки. Подобного типа капканы можно рекомендовать предприятиям для изготовления специальных партий крупных самоловов, предназначенных для южных районов, где ловят в большом количестве сурков и промышляют лисиц и волков по чернотропу.

Модель капкана, изображенная на рисунке 3, *д*, отличается отсутствием сторожка. У этой конструкции спусковой рычаг с тарелочкой имеет ось шарнирного крепления, расположенную под дугой раскрытого капкана. Это дает возможность при настораживании зацепить крючок насторожки непосредственно за дугу. Такая конструкция имеет некоторое преимущество по сравнению с описанными конструкциями капканов, в некоторых случаях сторожок не в состоянии преодолеть слой маскировочного материала или образовавшийся снеговой наст и не может вывернуться и освободить удерживаемую дугу. Подобного рода задержек у этих капканов не бывает. Однако они не лишены и некоторых недостатков. У них несколько увеличенная и непостоянная спусковая сила насторожки и повышенный по отношению к раскрытым дугам уровень тарелочки. Это снижает улавливающую способность мелких капканов при промысле суслика.

Для устранения недостатков у стандартных дуговых тарелочных капканов типа А ВНИИОЗом были разработаны и утверждены улучшенные модели этих капканов, отличающиеся рядом приспособлений. Так, шарнирное крепление дуг со станиной осуществлено при помощи крючкообразных плечиков, которые заводят поочередно в овальное отверстие на одной стойке станины, а затем — на другой. Такой способ шарнирного соединения дуг лишает попавшего в капкан зверя возможности вырвать дуги из стоек станины, так как крючки не могут быть одновременно извлечены из отверстий. В то же время капкан можно легко разобрать, если вынимать дуги поочередно. Следует заметить, что крючкообразные плечики такой конструкции вырубают одновременно при штамповке дуг. Следовательно, это крепление не удорожает конструкцию, в то же время оно прочно и удобно, так как позволяет легко разбирать капкан при чистке или замене пружины, вертлюга и т. п.

Пружины у капканов № 0, 1, 2 обладают высоким настораживающим усилием — 15—18 кг, а у крупных капканов — не более 40 кг. Такие пружины при КПД 40 % придают капканам достаточную удерживающую способность и в то же время при настораживании могут быть сжаты руками, что в полевых условиях обеспечивает удобство обращения с ними. Грани кольца на подвижном плече пружины обвальцованы, что повышает ее полезную рабочую силу и способствует более четкой работе.

На крестовине понижена ось шарнирного соединения рычага насторожки и соответственно увеличена высота крючка. Вместе

с этим понижен на 5—7 мм уровень тарелочки. У капканов № 0 и 1 таким образом была достигнута возможность отлова, например, ондатры за лапу выше локтя, а капканами № 2 и 3 — захватывание лапы лисицы и волка за кисть, что способствовало заметному сокращению числа отмолов.

Необходимо также расширить ассортимент тарелочных капканов за счет освоения производства капканов № 00 массой 80 г и с дугами длиной 55 мм и шириной раскрытых дуг 65 мм.

Капканы № 0 и 1 оснастить облегченными дугами, оставив подпружиненное плечо дуги старого размера, а противоположное плечо сделать вдвое тоньше и свести его к шарнирному креплению в виде параболы. У крупных капканов № 2, 3 и 5 облегчить дуги за счет уменьшения ширины их средней части одну треть. Для изготовления дуг использовать углеродистую сталь, поддающуюся закалке, что повысит их прочность. Шарнирное соединение дуг у капканов № 2, 3 и 5 осуществлять крючкообразными плечиками, вставляемыми в овальные отверстия стойки станины (см. рис. 3, *в*; 4, *а*). Для капканов № 2 и 3 можно применять пружины из упругой проволоки с предохранителем в виде овального кольца, по форме и размерам изображенного на рис. 4, е. Плоские пружины крупных капканов оснастить стопорным крючком-предохранителем (см. рис. 4, *г*). На крупные капканы № 3 и 5 пружины ставить с настораживающим усилием 37±3 кг и с коэффициентом полезного действия 40 %.

У капканов № 2, 3 и 5 кольцо подвижного плеча пружины, которое скользит по плечам дуг, следует штамповать в виде овала, у которого большой диаметр должен быть на 2—3 мм больше и совпадать с направлением плеча пружины (см рис. 2, *в*; 4, *г*), на которую надевают кольцо с вертлюгом и цепью или тросом. У настороженного капкана пружины заводят под дуги перпендикулярно к оси их вращения, при его срабатывании расточенная пружина сжимает дуги большим овалом кольца, а при рывке попавшего зверя поворачивается на 90°, и тогда дуги сжимаются малым овалом, отчего сила сжатия дуг возрастает вдвое. Это особенно важно, так как в этот момент зверь прикладывает максимальные силы для рывка. У кольца подвижного плеча пружины внутреннюю верхнюю грань необходимо завальцовывать, так как это увеличивает коэффициент использования силы пружины и повышает ударную силу дуг. Вертикальные овальные отверстия при горизонтальных крючках на плечиках и горизонтальное отверстие при вертикальных крючках не годятся. Они вызывают задержки в работе дуг, которые в настороженном капкане под действием пружины сжимаются, крючки плечиков заходят в овальное отверстие и при срабатывании капкана заклиниваются в нем.

Следует упомянуть о большом многообразии подобных конструкций, имеющих распространение за границей. Все эти капканы по принципу действия ничем не отличаются от описанных.

Особую малоизвестную группу дуговых тарелочных капканов с наружными пружинами составляют самоловы, смонтированные на станине без крестовины.

Курковый капкан (рис. 5, *и*) системы Чикова и Миртова имеет станину, две дуги, плоскую пружину, рычаг насторожки (курок), тарелочку и сторожок в виде изогнутой под прямым углом пластины. Шпонка, крепящая сторожок к станине на ри-

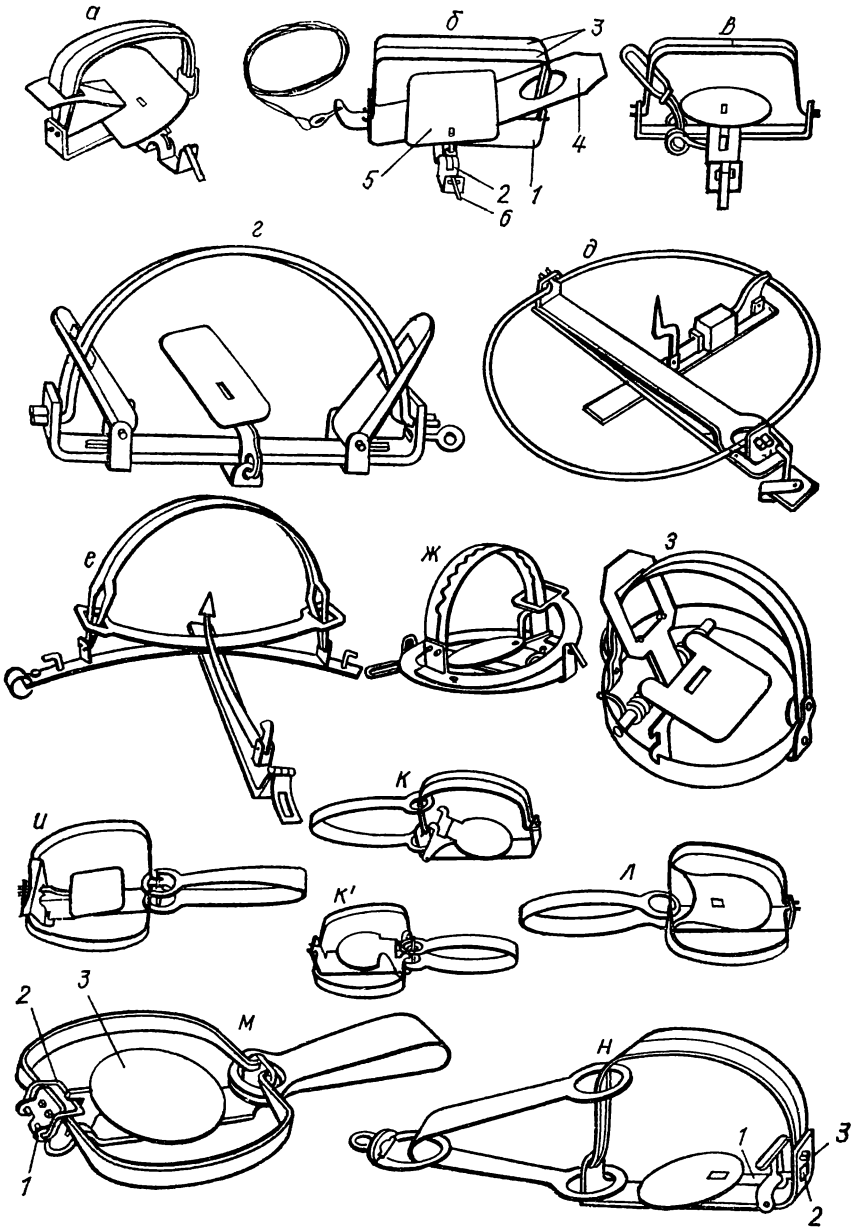

Рис. 5. Дуговые тарелочные капканы (тип Б). На станине с крестовиной и внутренними пружинами:

а — «Зверобой» № 0; *б* — «Зверобой» № 2; *в* — с проволочной двухвитковой пружиной; *г* — «Тайга» с двумя подпружиненными рамками; *д*, *е* — с поворотными крюками-предохранителями; *ж* — на круглой плоской раме с полукруглой плоской пружиной; *з* — на раме-обруче с многовитковой пружиной. На станине без крестовины: *и* — куркозый; *к* (*к'* — в настороженном виде), *л* — бесторожковые; *м* — с перекидной дужкой-сторожком; *н* — шарнирный капкан

сунке не видна. Чтобы насторожить этот капкан, необходимо сжать пружину, развести дуги и поднять в горизонтальное положение тарелочку. При этом гребень рычага насторожки надавливает на сторожок, который отогнутой под прямым углом верхней частью надвигается на дуги и удерживает их в раскрытом положении. При опускании тарелочки гребень рычага насторожки освобождает сторожок, который отклоняется от стойки станины под действием силы дуг, сжимаемых пружиной, и капкан захлопывается. Этот капкан удобен при настораживании и установке на зыбкой почве, так как обладает хорошей устойчивостью. В нем нет выступающих деталей, которые могли бы запутаться в водно-болотной растительности, поэтому его следует применять на промысле ондатры, где очень важно, чтобы попавший зверек мог возможно быстрее спрыгнуть в воду и утонуть, не открутив зажатой лапки. При испытании в полевых условиях на промысле ондатры этот капкан показал уловистость ниже стандартного капкана № 1 типа А. Произошло это за счет задержек и нечеткой работы насторожки, вызванных коррозией металла и примерзанием поверхности лопасти сторожка к дугам.

Бесторожковый капкан состоит из станины, двух дуг, пружины и тарелочки (см. рис. 5, *к*). В этой конструкции дуги в раскрытом положении удерживаются парными крючками, вырубленными с пластиной тарелочки. Капкан прост в изготовлении и удобен в обращении, но настораживающее приспособление имеет существенный недостаток: оно не обеспечивает надлежащей чувствительности и постоянства в работе насторожки. Это значительно снижает рабочие качества самолова и не дает возможности рекомендовать его для широкого внедрения.

У бесторожкового капкана на рис. 5, *л* у тарелочки вместо крючков имеются два стержня с зарубками на концах, которые упираются в раскрытые дуги. Для удержания дуг и тарелочки в горизонтальном положении к ней снизу прикреплен рычаг, шарнирно укрепленный у основания стойки станины. Эта конструкция обладает хорошей чувствительностью насторожки. Однако повышенный уровень насторожки и возникающие задержки в работе в результате перекоса тарелочки снижают его уловистость. Все три описанные капканы для производства не рекомендуются.

Капкан с перекидной дужкой-сторожком (см. рис. 5, *м*) имеет станину с ушками на одной стойке *(1)* для шарнирного крепления проволочной скобки *(2)*, выполняющей роль сторожка. У основания этой же стойки в станине имеется прогиб с осью для шарнирного соединения тарелочной насторожки с крючкообразным рычагом *(3)*, схожим по форме с насторожкой обычных стандартных тарелочных капканов. Детали эти просты в изготовлении, привычны в обращении.

В полевых условиях капкан работал без задержек и проловов: фиксированные дуги придавали ему устойчивость при установке на зыбком грунте, а малый люфт тарелочной насторожки исключал задержки в ее работе. Капканы № 0 и 1 этой конструкции рекомендуются производству взамен стандартных тарелочных капканов тех же размеров (см. рис. 3, *б*).

Шарнирный капкан (см. рис. 5, *н*) конструктивно схож с курковым капканом. Отличается тем, что рычаг насторожки *(1)* имеет на конце крючок *(2)*, который просовывают в отверстие

в стойке *(3)* станины и цепляют за его край. При надавливании на тарелочку конец рычага с крючком выходит из отверстия в стойке, отклоняется от нее и стягивает с дуг сторожок, в результате капкан срабатывает. Эту конструкцию также можно рекомендовать для производственного освоения.

Тарелочные капканы с внутренними пружинами. Капкан (тип Б) со стационарной или пружинящей станиной и неподвижной внутренней пружиной хорошо известен многим охотникам под названием «Зверобой» (рис. 5, *а*, *б*). «Зверобой» № 2 имеет следующие детали: *1* — пружинящая станина с двумя стойками и четырьмя круглыми отверстиями в них для шарнирного соединения дуг и с одним продолговатым для крепления пружины; *2* — крестовина, прикрепленная на середине станины; *3* — две дуги; *4* — одно плечо плоской пружины; *5* — рычаг насторожки с тарелочкой; *6* — сторожок. Эта конструкция нашла наиболее широкое распространение, так как в ней работает два плеча рессорной пружины (одно — станина, другое — собственно пружина), что значительно повышает удерживающую силу дуг. Такая конструкция удобна и для мелких капканов № 0 и 1. В крупных капканах приходится ставить одну очень тугую пружину с настораживающим усилием в 50—70 кг, что без предохранителя значительно затрудняет обращение с ним. Практика показала, что из капканов № 2 с пружинами, обладающими настораживающим усилием в 15 кг, лисицы вырываются. Объясняется это тем, что сильно выступающее плечо пружины цепляется за кочки, валежник и прочие препятствия. От ударов об эти препятствия пружина на мгновение сжимается и позволяет зверю вырвать лапу из капкана. К существующим недостаткам этой конструкции капканов следует отнести большую требовательность к точности загиба стойки для дуги и подгонки продолговатого отверстия под ней для фиксации язычка подвижного плеча пружины.

Для изготовления упругой и надежной станины и подвижного плеча пружины требуется хорошая сталь, поддающаяся стабильной закалке с надежной упругостью — не ломкой и без остаточной деформации. При массовом изготовлении этих капканов малейшие отклонения от технологии производства приводили к тому, что подвижное плечо пружины с язычком начинало вихлять в отверстии под стойкой станины и пружина работала вполсилы. На сильном морозе, а летом в воде язычок пружины часто отламывался, а при недостаточной закалке отгибался, и капканы выходили из строя. Пружина у этого капкана выталкивает плечи дуг из отверстий в стойке станины. Все перечисленные недостатки лишают основания рекомендовать для производства капканы «Зверобой» № 2 и более крупных размеров.

На рис. 5, *в* изображен капкан типа Б на жесткой станине с многовитковой пружиной с рамкой, зажимающей дуги. У таких пружин высокий КПД и работают они гораздо надежнее, чем плоские перистые пружины. Недостаток этого капкана — сильно выступающее наружу подвижное плечо пружины с рамкой, выталкивающей плечики дуг из стоек станины. Рекомендовать этот капкан для производства крупных номеров нецелесообразно.

Под названием «Тайга» изготавливают капканы типа Б, у которых дуги сжимаются шарнирно укрепленными на станине

двумя рамками, работающими навстречу друг к другу под действием силы двух или четырех многовитковых цилиндрических пружин (см. рис. 5, *г*). Насторожка прикреплена к крестовине. Работает она без сторожка и зубом цепляется за дугу. Практика показала ненадежность такой конструкции, так как у крупных капканов сила действия рамок и пружин направлена на выталкивание плечиков дуг из отверстий в стойках станины, поэтому сильные звери вырывали дуги из стоек и освобождались от капкана. Затруднительным оказалась очистка пружин и шарниров от технической смазки и ржавчины. Пружины оказались очень недолговечными. Большой люфт у насторожек и непрочное крепление приводило к их частым потерям. Заводское изготовление капканов подобной конструкции нецелесообразно.

Наряду с описанными конструкциями капканов типа Б встречаются и другие, различающиеся между собой размерами и работой отдельных деталей. На рис. 5, *д* показан капкан с движковой насторожкой и приспособлением для насадки приманки. На рис. 5, *е* капкан, срабатывающий при поднятии рычага насторожки кверху. Оба они рассчитаны на захват зверя за голову. В силу большой громоздкости и относительно невысокой уловистости в охотничьей практике они не нашли применения. Также очень редко встречаются тарелочные капканы типа Б на раме и с полукруглыми пружинами (см. рис. 5, *ж*, *з*), их изготовляют кустари и часто вместо тарелочек на раме натягивают полотно или веревочную сетку.

Рамочные капканы. Дуговые капканы (тип В) на квадратной или круглой раме с полотняным или веревочным рассторaживающим приспособлением имеют следующие детали (рис. 6, *а*, *г*): раму с приклепанными стойками для шарнирного крепления дуг *(1)*, две симметричные дуги *(2)*; одну или две плоские пружины рессорного типа *(3)*; крючкообразный сторожок — насторожка с рычагом *(4)*; стойки для дуг *(5)*; полотно или веревочная сетка, натянутые на раме и соединенные с рычагом насторожки *(6)*; две заклепки для шарнирного крепления дуг.

Несколько иную форму имеет южноказахстанский рамочный капкан, у которого наружные подвижные пружины заменены полукруглыми, наглухо прикрепленными к раме. Этот капкан оснащен деревянным сторожком и деревянной насторожкой, соединенной с веревочной сеткой (см. рис. 6, *в*).

Дуговые капканы типа В на плоской раме весьма неудобны для массового заводского изготовления, так как при штамповке рамы получается большой отход металла. Поэтому на заводах подобные капканы изготавливают в ограниченном количестве, а раму делают из полосовой стали, загнутой и склепанной обручем (см. рис. 6, *г*, *г'*).

Кустарные рамочные капканы (табл. 2) охотники применяют на промысле песца, лисицы, волка и других хищников. Они отличаются от фабричных формой деталей, способом шарнирного крепления дуг и устройством насторожки. В кустарных капканах дуги, как правило, симметричны. Крепятся они на стойках рамы двумя заклепками, которые служат для дуг осью вращения. Такой способ шарнирного крепления дуг придает капканам прочность и увеличивает коэффициент использования силы пружины. Для этих капканов характерны пружины с прогнутыми внутрь плечами. При их сжатии нагрузка равномерно распределяется по всей длине обоих плеч, которые выпрямля-

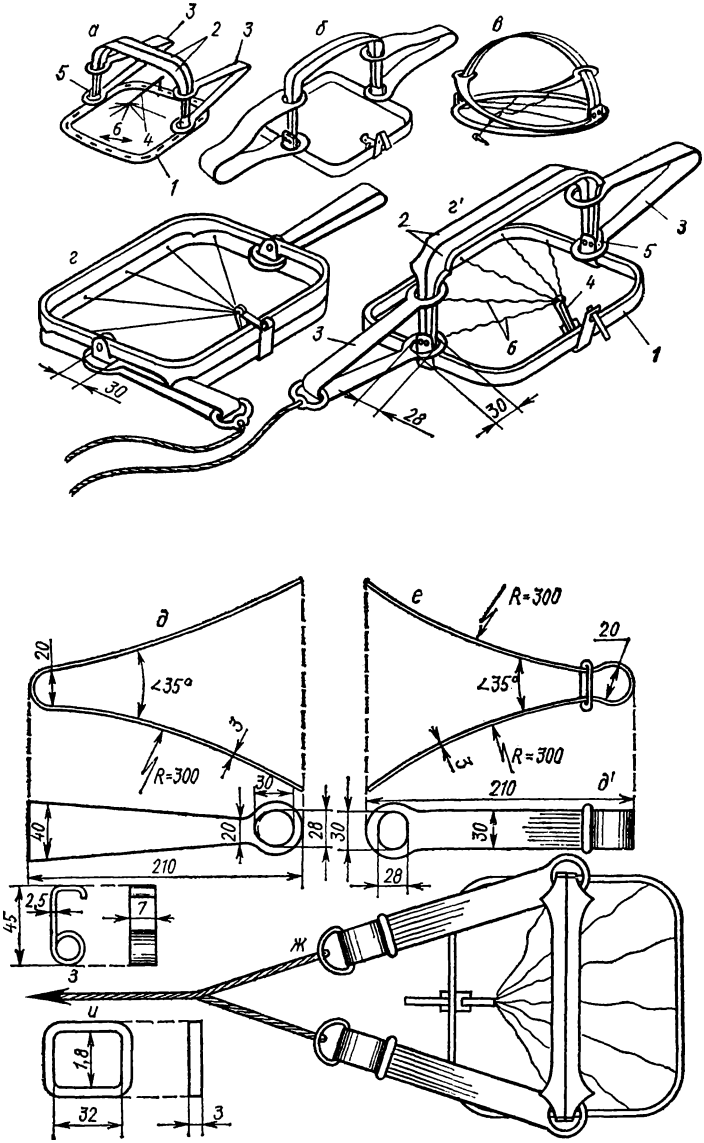

Рис. 6. Дуговые рамочные капканы (тип В):

а — кустарный на плоской раме с полотном; *б* — фабричный забракованный; *в* — казахстанский с веревочной насторожкой и деревянным сторожком; *г*, *г'* — рациональной конструкции на раме обручем; *д* — рациональная пружина для капканов № 5 и 6; *е* — пружина со стопорным кольцом-предохранителем; *ж* — двухпружинный с предохранителями; *з* — стопорный крюк; *и* — стопорное кольцо (размеры, мм)

2. Основные размеры кустарных рамочных капканов

№ модели	Масса капкана, г	Размеры рамы, мм			Ширина полосы рамы, мм	Высота стоек, мм
		длина	ширина	толщина		
№ 5 (0)	1,2±0,2	165±5	155±5	4,5±0,5	15±2	25±2
№ 6 (00)	1,5±0,2	185±5	170±5	4,5±0,5	17±2	30±2
№ 7 (000)	1,9±0,2	220±5	200±5	4,5±0,5	17±2	30±5
№ 8 (волчий)	3,5±0,5	280±40	280±40	6±0,5	19±2	40±5
Капкан гигант (медвежий)	15±5	650±50	620±50	6±1	50±10	50±10

Продолжение

№ модели	Размеры дуги, мм				Длина пружины, мм	Настораживающее усилие одной пружины, кг	Полезная рабочая сила одной пружины, кг
	длина	высота	ширина	толщина			
№ 5 (0)	165	80	15	4	240±20	20±5	12±3
№ 6 (00)	185	90	17	4	245±20	20±5	12±3
№ 7 (000)	220	100	17	5	245±20	25±5	15±5
№ 8 (волчий)	280	140	20	6	300±10	30±8	20±8
Капкан гигант (медвежий)	650	310	40	6	40±80	45±10	25±8

Примечание. В скобках дано условное обозначение капканов, изготовленных в Холмогорской обл.

ются, принимая максимально плоскую форму. Их удобно заводить в сторону от зажатой сторожком дуги. Такие пружины обладают высоким КПД и долговечны. Благодаря увеличенной высоте дуг и размеру шага пружин обеспечивается высокий подъем ходового плеча с кольцом. Это обусловливает более падежное зажатие сомкнутых дуг даже при относительно слабых пружинах.

На рис. 6, *д* изображена наиболее рациональная по форме и размерам пружина для рамочных капканов № 5 и 6. Для повышения силы сжатия дуг пружины, так же как и у тарелочных капканов, кольцо на подвижном плече нужно обязательно

делать овальной формы, чтобы большой диаметр овала был на 2—3 мм больше малого и направлен вдоль плеча. Эту пружину оснащают кольцом с вертлюгом и прикрепленным к нему тросом или цепью для привязывания капкана к волоку.

Силу сжатия дуг можно увеличить за счет поворота обеих пружин. Для этого у пружины (см. рис. 6, *ж*, *е*) на подвижных плечах отверстия делают овальной формы, но так, чтобы большой диаметр овала был направлен поперек плеча. В этом случае у настороженного капкана пружины поворачивают вдоль оси вращения дуг, а их вертлюги соединяют приводными концами троса к одному общему тросу, прикрепляемому к волоку. В этом случае лапу попавшего зверя зажимают дуги, поджатые большими диаметрами колец обеих пружин. При рывке зверя, обе пружины поворачиваются на 90° и зажимают дуги малыми диаметрами колец, что и придает дугам большую силу сжатия.

У всех пружин верхние внутренние грани колец на подвижных плечах следует завальцовывать, а сами пружины оснащать стопорными хомутиками-предохранителями, которые удобнее, чем стопорные крючки. Пользуются ими следующим образом: пружине придают вертикальное положение свободным концом вверх, а противоположные концы с кольцами сжимают пальцами обеих рук. Тогда хомутик под действием силы тяжести падает вниз и фиксирует пружину в сжатом состоянии на предохранителе. Также поступают и со второй пружиной. В таком виде капкан настораживают, устанавливают и маскируют. Затем хомутики передвигают к вертлюгам. Чтобы они свободно двигались по всей длине сжатой пружины, между нижней и верхней сторонами должно быть расстояние, на 3—5 мм превышающее расстояние между плечами пружин, сжатых разведенными в горизонтальное положение и настороженными дугами. Применение на пружинах стопорных хомутиков-предохранителей облегчает обращение с капканами и обеспечивает охотнику полную безопасность работы с ними.

В производственных условиях пружины после закалки должны проверяться на остаточную деформацию, превышающую допустимую норму, и на прочность на излом. Для этого пружины сжимают до рабочего положения и помещают на сутки в морозильную камеру при температуре —30 °С, а затем на сутки при температуре 30 °С в 5 %-ный раствор поваренной и глауберовой соли. При хорошей закалке остаточной деформации и поломок у пружин не будет.

Как известно, захватывающая способность капкана зависит от высоты дуг и уровня поверхности насторожки по отношению к раскрытым дугам. У рамочных капканов, настороженных при помощи крючкообразного сторожка, соединенного с полотном, настороженная поверхность находится почти на уровне рамы, т. е. на 15—20 мм ниже дуг. Эта конструктивная особенность позволяет ловить зверей даже при толстом слое маскирующего материала на установленном капкане.

Насторожка с полотном обладает и другим положительным качеством — упрощает маскировку капкана в снегу, земле, песке, так как при засыпке исключается возможность попадания под насторожку посторонних предметов, мешающих его срабатыванию.

Наряду с положительными качествами рамочные капканы

имеют ряд существенных недостатков. Прежде всего они тяжелы и громоздки. Неудобны они и тем, что постоянно приходится ставить новое полотно или веревочную сетку: пойманные звери грызут и рвут их, а в неблагоприятных условиях они быстро сгнивают или разъедаются ржавчиной. Такая систематическая замена полотна насторожек отнимает много времени.

В рамочных капканах при работе в условиях переменной влажности и температуры наблюдается самопроизвольное рассторaживание или, наоборот, задержка в работе. Объясняется это тем, что мокрое полотно садится, поверхность его натягивается и рассторaживает сторожок, а при замерзании полотна или при провисании высохшего материала возникает задержка в рассторaживании. Эти недостатки на промысле пушных зверей в южных районах нередко обусловливают проловы.

Разработанные и утвержденные ВНИИОЗом технические условия на рамочные капканы типа В с добавлением к ним овального отверстия на подвижном плече пружины и оснастка ее стопорным хомутиком-предохранителем позволяют рекомендовать их к дальнейшему производству.

Охотовед Н. Н. Руковский впервые описал оригинальный по конструкции капкан кустарной работы, который применяют охотники Азербайджана. Он состоит из двух раздельных частей: двух дуг, соединенных на концах шарнирами с надетой на них одной пружиной, и отдельным сторожком, укрепленным на раме-насторожке, обтянутой материей. Одна из дуг на плече, противоположном тому, на которое надета пружина, имеет удлиненный клинообразный конец. Он служит опорой для перекинутого через него сторожка, удерживающего раскрытие дуги в горизонтальном положении. Сторожок, в свою очередь, фиксируется в горизонтальном положении совмещенным с ним в одном блоке шарнирным крючком насторожки, свободный конец которого соединен с натянутым на раме полотном. Таким образом у настороженного капкана всю внутреннюю площадь между дугами занимает рама, а блок сторожка с насторожкой, приклепанный к ее краю, удерживает капкан в настороженном состоянии. В таком виде капкан ставят над вырытой в земле или в снегу ямкой. Зверь, наступая на полотно рамки, оттягивает вниз хвостовик крючка насторожки, которая освобождает сторожок, а последний отпускает дуги и они захлопываются. При этом рамка отделяется от капкана, и попавшийся зверь ее не грызет. В спущенном виде все детали капкана могут быть размещены в одной плоскости, что удобно для транспортировки. В Азербайджане кустари делают эти капканы разной величины — и на куницу, и на волка.

Дуговые капканы, смонтированные на пружинах. Капкан Г-1 сделан на базе двухвитковой пружины из упругой проволоки. Один конец пружины загнут в прямоугольную рамку, а другой, более длинный, служит опорой для шарниров стойки дуг и для сторожка с насторожкой (рис. 7, *а*, *а'*).

При настораживании крупного капкана поворачивают пружину *(1)* вверх завитком и сжимают ее до отказа. При этом стопорное кольцо — предохранитель *(2)* опускается вниз и фиксирует пружину в сжатом состоянии. После этого дуги *(3)* разводят в горизонтальное положение и надвигают на них горизонтальную плоскость сторожка *(4)*, за которую цепляют зуб тарелочной насторожки *(5)*. В таком виде капкан устанавлива-

ют и маскируют, затем стопорное кольцо-предохранитель передвигают к завитку пружины. Чтобы движению кольца ничто не препятствовало, его наибольший диаметр должен быть на 5—7 мм больше расстояния между основанием и плечом пружины при разведении дуг в горизонтальное положение.

Капканы этой конструкции можно делать любого размера — от № 00 до 5. Для капканов разной величины требуется упругая проволока: для № 00 — диаметром 3,5 мм, для № 0, 1, 2, 3, 5 соответственно 4, 4,5 5, 6 и 7 мм. Размеры дуг, ширина и толщина полосы для них могут быть позаимствованы из табл. 1.

Размер нижнего плеча у всех капканов от центра завитка пружины до наружной стороны крюка должен соответствовать двум длинам дуг, а длина подвижного плеча от центра завитка пружины до центра рамки (точки пересечения диагоналей) должна быть равна длине дуги.

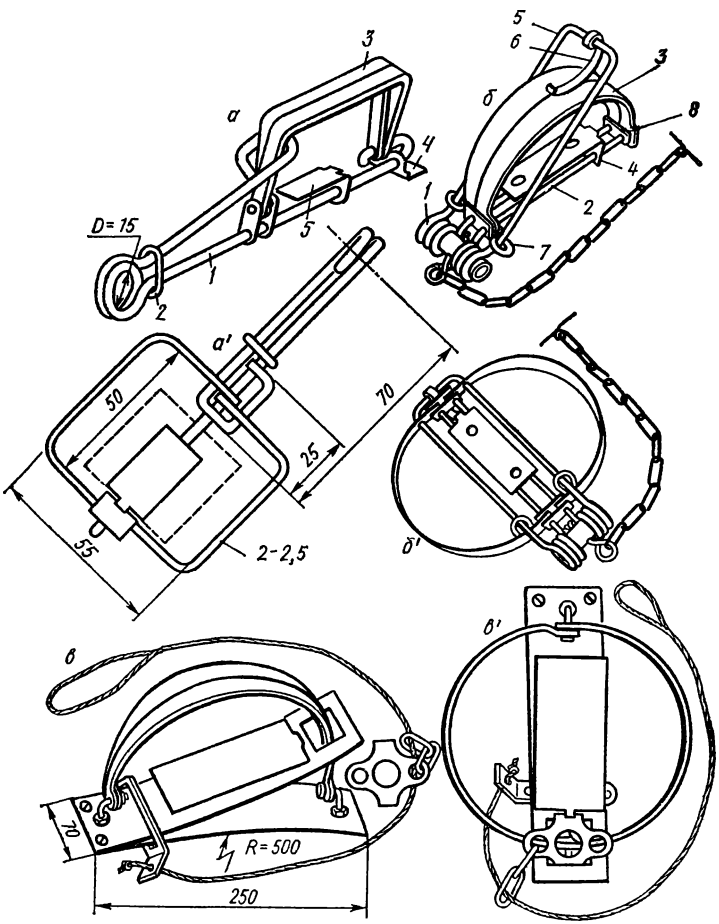

Рис. 7. Капканы, смонтированные на пружинах (тип Г): *а* — модель Г-1 на двухвитковой пружине; *б* — «Диана» с двойной многовитковой пружиной; *в* — с шарниром дуг на болтах и стопорным хомутом-предохранителем (размеры, мм)

Капкан с перекидным плоским сторожком, удерживающим раскрытые дуги, имеет ряд недостатков, свойственных всем капканам этого типа. Для крупных капканов наряду с мощными пружинами, сделанными из 7—8-миллиметрового стального прута, необходимы и стальные закаленные дуги. Все это усложняет производство. Поэтому капканы этой конструкции рекомендуется делать мелких размеров № 00 и 0 для промысла суслика.

Так, для изготовления капкана № 00 пригодна любая упругая проволока толщиной 3—3,5 мм. Завиток пружины следует навивать на два оборота диаметром 15 мм. На дуги пригодны стандартные железные полосы 12×3 и 10×2,5 мм. На сторожок с насторожкой годятся обрезки кровельного железа толщиной 0,75 мм.

Капкан № 00 имеет массу около 100 г, почти втрое меньше, чем у капкана № 0. Тем не менее в раскрытом настороженном положении он охватывает площадь 5,5×6,5 см, что немногим меньше, чем площадь капкана № 0. Во время испытания на промысле сусликов этот капкан показал почти одинаковую уловистость со стандартными капканами № 0 и 1. Следовательно, простота изготовления этого капкана представляет практический интерес для слабооборудованных слесарных мастерских в южных государственных охотничьих хозяйствах, где развит промысел мелких грызунов.

Капкан Г-2 «Диана» (см. рис. 7, *б*) смонтирован на многовитковой пружине *(1)* с КПД 60 %, которая сделана из стального прута толщиной 8 мм. Два свободных прямых конца *(2)* этой пружины служат нижним плечом и осями для дуг *(3)*, загнутых из стальной полосы 30×5 мм с отверстиями на концах, на которые надета изогнутая под прямым углом пластинчатая насторожка *(4)*. Вторым плечом служит П-образная продолговатая рамка *(5)*, загнутая из прута средней части пружины и составляющая с ней одно целое. На короткой стороне этой рамки надет изогнутый сторожок *(5)*. По двум длинным сторонам рамки свободно передвигается стопорная серьга *(7)*. При настораживании капкана сторожок переводят на длинную сторону рамки пружины, затем капкан переворачивают дугами и насторожкой вниз, короткую сторону П-образной рамки помещают на край стола, пня или обуха топора, воткнутого в бревно. После этого прямые концы пружины с приваренным к ним хомутиком *(8)* прижимают к рамке и, продвинув по ней в сторону насторожки стопорную серьгу *(7)*, фиксируют ею пружину в сжатом состоянии. Стопорную серьгу нужно продвигать по рамке не менее чем на $^2/_3$ ее длины с тем, чтобы избежать ее самопроизвольного скольжения к виткам пружины и внезапного схлопывания дуг капкана.

Если не хватает силы сжать пружины руками, то капкан ставят на твердый грунт дугами кверху. Левой ногой наступают на витки пружины, а правой надавливают на верхнюю часть рамки пружины. Как только она дойдет до хомутика с шарнирным соединением дуг, сбоку, не разводя дуги, начинают продвигать стопорную серьгу в сторону насторожки со сторожком и таким образом фиксируют пружину в сжатом состоянии.

У достаточно надежно зафиксированного капкана сторожок *(6)* заводят под дуги с хомутиком *(8)* и просовывают снизу

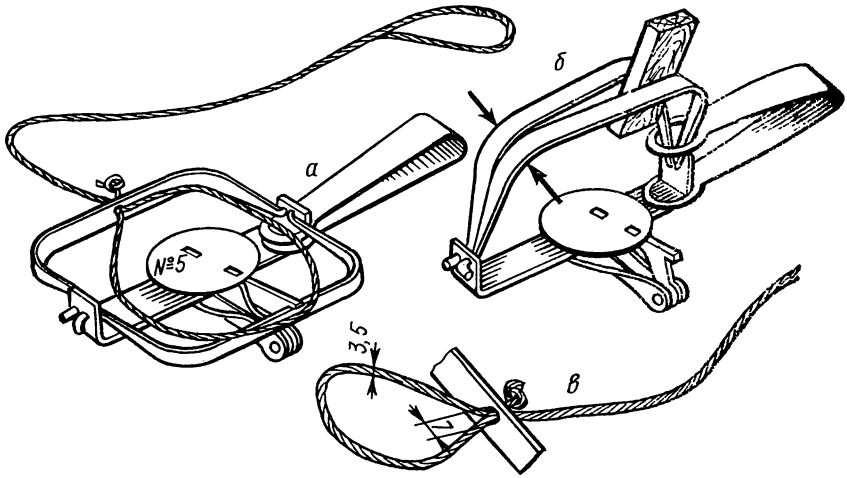

Рис. 8. Бесторожковый капкан:
а — настороженный с петлей; *б* — спущенный; *в* — деталь петли (размеры, мм)

между стержнями пружины, конец его помещают на выступ насторожки *(4)*, работающей враспор. Итак, в процессе настораживания капкана его дуги остаются сомкнутыми, а пружина — зафиксированной стопорной серьгой. Такая двойная блокировка самолова исключает несчастные случаи и позволяет обрабатывать и переносить самоловы со взведенными пружинами, облегчая тем самым обращение с ними в полевых условиях.

Опытная партия этих капканов прошла успешное испытание при отлове волков, шакалов и бродячих собак. Однако многовитковая пружина с рамкой оказалась слишком сложной в изготовлении и мало рентабельной. Поэтому в массовое производство этот капкан не поступил.

Модель Г-3 — бесшарнирный тарелочный капкан (рис. 8) с качающейся насторожкой и предохранителями можно сделать любого размера от № 00 на суслика и до № 5 на барсука и лисицу. Основа этого капкана — загнутая из проволоки квадратная рамка с двумя прогибами на концах для опоры дуг (рис. 9, деталь 1). В соответствии с размерами рамки из полосового железа загибают дугу. Затем один конец стойки дуги зажимают в тисках и с силой поворачивают ее по ходу часовой стрелки на 90° Также поступают и с другой стойкой, только дугу поворачивают против хода часовой стрелки. Силу прилагают так, чтобы плоскости концов стоек совпали с плоскостью зажимающей стороны дуги. Если это сразу не получилось, то дугу кладут на стальную плиту и молотком поправляют повернутые стойки так, чтобы у сложенных вместе двух дуг зажимающие их стороны вверху и внизу сошлись с минимальным просветом (см. рис. 8, *б*, 9, деталь 2).

Для мелких капканов № 00 и 0 дуги можно сковать из алюминиевой проволоки толщиной 7 мм, а для капканов № 1 —

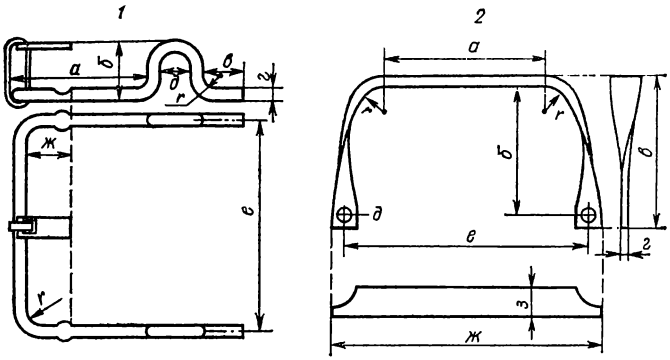

NN каналов	а	б	в	г	д	е	ж	r		а	б	в	г	д	е	ж	з	r
N-00	40	21	10	3	10	60	–	2		40	33	40	2,5	5	60	70	8	5
N-1	62	29	20	4	12	100	20	4		70	53	63	3	7	100	112	12	10
N-3	88	38	30	6	14	140	30	6		100	75	88	3,5	9	140	156	16	15
N-5	113	48	40	8	16	180	40	8		130	98	112	4	12	180	200	20	20

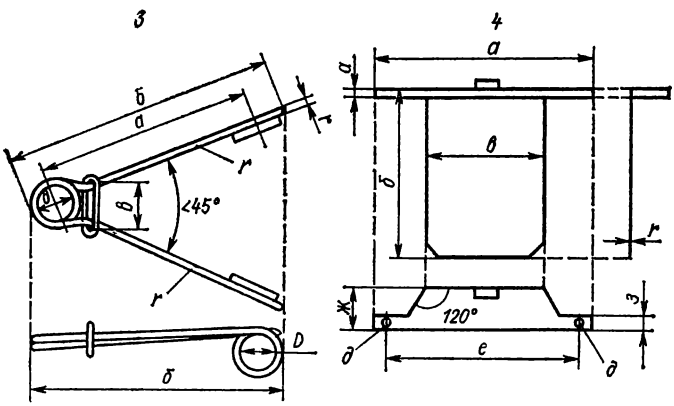

NN капканов	а	б	в	г	д	D	r		а	б	в	г	д	е	ж	з	и
N-00	78	101	18	3	15	76	500		70	60	30	0,5	3,2	60	21	7	3
N-1	100	128	25	4	20	22	500		112	80	60	0,6	4,2	100	29	9	4
N-3	130	169	30	5,5	25	30	600		155	120	90	0,8	6,2	140	38	12	5
N-5	160	207	37	7	27	38	600		200	150	120	1,0	8,2	180	48	15	6

Рис. 9. Детали бесшарнирного капкана (размеры, мм).

толщиной 8 мм. Для более крупных капканов (например, № 3) дуги можно сделать из железного 10-миллиметрового прута или толстостенной трубки.

На дугу для капкана № 00, предназначенного на сусликов, нужен отрезок алюминиевой проволоки длиной 120 мм. Отступая от краев на 35 мм, среднюю часть отрезка расплющивают молотком в полоску длиной 55 мм, шириной 9 мм и толщиной 3,5 мм. По краям сплющенной части загибают стойки. Затем дугу кладут на стальную плиту и концы стоек сплющивают до 2 мм с плавным переходом к углу загиба, который оставляют круглым. По внутренней стороне каждой стойки дуги отмеряют 33 мм и в этом месте просверливают или пробивают отверстие диаметром 4,8±0,2 мм. Концы дуг подравнивают так, чтобы перемычка между отверстием и нижней стороной дуги была бы 2,5±0,2 мм. Кованые дуги получаются более аккуратными, чем гнутые из полосы. Масса капканов Г-3 № 00 с такими дугами не превышает 70 г, что втрое меньше массы стандартного капкана № 0. В заводском изготовлении такие дуги можно штамповать из дюраля и пластмассы.

Пружина — самая ответственная деталь капкана. Ее делают из стальной упругой проволоки по форме и размерам, указанным на рис. 9, деталь 3. Каждую пружину оснащают стопорным овальным кольцом, удерживающим пружину в сжатом состоянии. Внутренний диаметр такого кольца должен быть на 5 мм у мелких капканов и на 10 мм у крупных больше расстояния между наружными сторонами плеч пружины при настораживании. Тогда стопорные кольца легко сдвигаются с предохранителя. Пластинчатую насторожку вырезают из кровельного железа (см. рис. 9, деталь 4).

Для мелких размеров капканов насторожку делают с расчетом, чтобы ее зуб захватил дугу и удерживал капкан в настороженном виде. Для крупных капканов (№ 2—5) следует делать более удобный в обращении и надежный в работе обыкновенный перекидной через дугу сторожок в виде узкой пластинки, подвешенной на рамке с помощью овального кольца.

На боковых сторонах рамки крупных капканов расширения, служащие упорами для качающейся насторожки и обеспечивающие более четкую и надежную ее работу, необходимо сплющить.

Собирать бесшарнирный капкан удобнее с перевернутыми деталями: рамка повернута опорами для дуг вниз, насторожка плоскостью вниз, а дуги поставлены стойками вверх с надетыми на них пружинами, сжатыми и поставленными на предохранитель. У крупных капканов на рамку надевают кольцо с перекидным сторожком. Затем на свободные концы рамки надевают обоими отверстиями насторожку и продвигают ее до упора на боковых сторонах рамки. Далее свободные концы рамки заводят в отверстия дуг и надвигают их на вершины опорных прогибов. Собранный таким образом капкан переворачивают в нормальное положение, настораживают и используют по назначению (рис. 10, позиции см. рис. 9).

Простота сборки капканов, не требующая каких-либо приспособлений и больших усилий, позволит завозить их к местам промысла в разобранном виде в малогабаритной упаковке, что особенно важно и выгодно при использовании самолетов и гужевого транспорта.

Крупные капканы Г-3 с сильными пружинами настораживают следующим образом. Капкан поворачивают так, чтобы одна пружина стала вертикально завитком вверх, противоположные ее концы сжимают руками. При таком положении стопорное кольцо под действием силы тяжести падает вниз и фиксирует пружину в сжатом состоянии. Затем капкану придают горизонтальное положение. Пружины заводят в сторону от насторожки. поперек оси вращения дуг. После этого дуги разводят в горизонтальное положение и одну из них захватывают зубом насторожки, а у крупных капканов сначала перекидывают через дугу сторожок и захватывают его зубом насторожки. При этом следят, чтобы стопорные кольца удерживали пружины на предохранителе. В таком положении капкан устанавливают и маскируют. После этого стопорные кольца передвигают к завиткам пружины.

Капкан на спиральной пружине с предохранителями Г-4 также можно сделать любого размера (рис. 11, *а*, *б*). Так как его конструкция отличается большой прочностью и напоминает по форме рамочные капканы, то практичнее делать размеры, начиная с № 2 и больше. Основная деталь капкана — спиральная пружина с прогибами (см. рис. 11, *а*, поз. *1*), которая служит для сжатия дуг и как рама — опора для дуг и насторожки. Изготовляют ее из упругой стальной проволоки (рис. 12, деталь 1).

Для капкана № 3 спиральную пружину можно сделать из прута толщиной 7—8 мм, тогда сила ее окажется достаточной для удержания за лапу лисицу и шакала. Но с одной тугой пружиной управляться трудно. Лучше делать основную пружину из 6-миллиметровой проволоки, используя вспомогательную одновитковую двуплечую пружину (см. рис. 9, деталь 3).

При работе с неотпущенной пружинной проволокой прогибы для опоры дуг делать трудно, поэтому можно навивать спиральные пружины без прогибов (см. рис. 12, деталь 1), а дуги к ним крепить с помощью скобок (см. рис. 11, *б*, поз. *3*), загнутых из мягкой проволоки (рис. 12, деталь 3). После сборки капкана у обеих скобок, надетых на место, свободные концы зажимают.

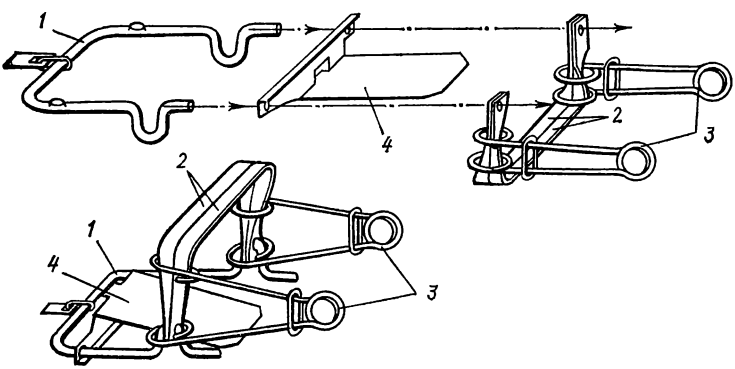

Рис. 10. Последовательность сборки бесшарнирного капкана № 3

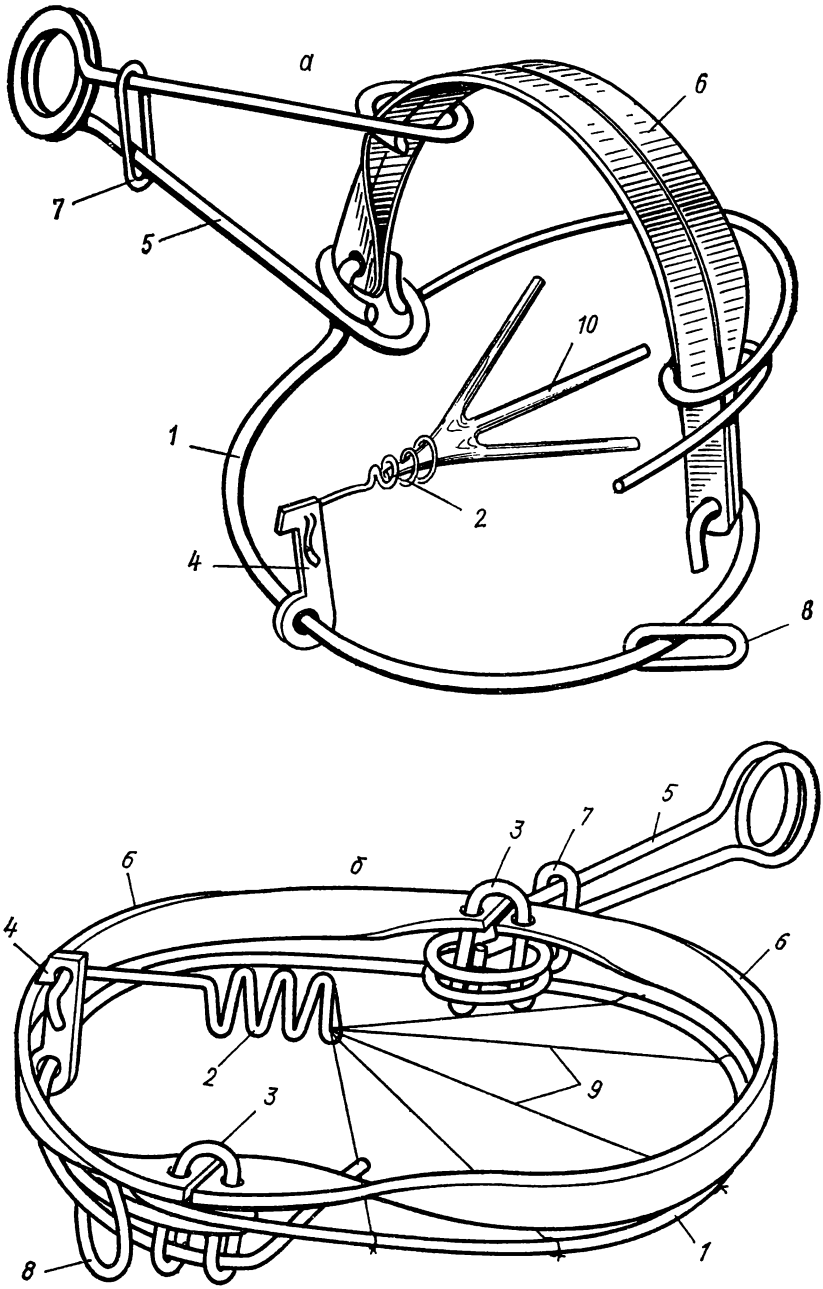

Рис. 11. Бесшарнирный капкан на спиральной пружине в спущенном (*а*) и настороженном (*б*) виде

3 Заказ 3000

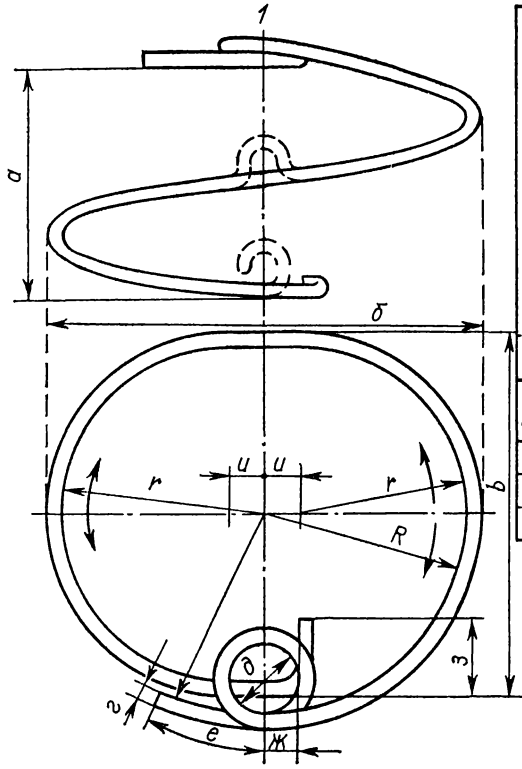

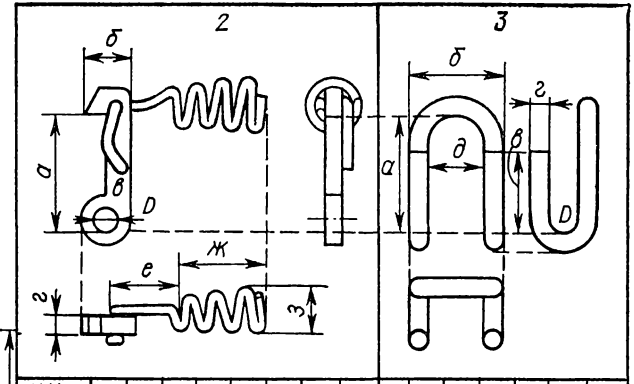

NN каналов	а	б	в	г	д	е	ж	з		а	б	в	г	д	D
N-1	24	10	5	3	5	15	20	13		24	20	14	4	12	5
N-2	32	13	6	4	7	20	25	14		32	24	22	5	14	7
N-3	40	15	7	5	9	30	40	15		40	28	30	6	16	9

NN каналов	а	б	в	г	д	е	ж	з	u	R	r
N-1	80	132	112	4	22	30	10	20	8	66	53
N-3	100	178	155	6	30	50	14	30	10	85	73
N-5	120	221	185	8	38	70	18	40	11	118	92

Рис. 12. Детали бесшарнирного капкана (размеры, мм):
1 — пружина; *2* — сторожок с насторожкой; *3* — серьга

У модели капкана Г-4 на обе пружины надевают стопорные овальные кольца — предохранители (см. рис. 11, *а*, *б*). Дуги для этих капканов изготавливают точно такие же, как и для модели Г-3 (см. рис. 9, деталь 2). В соответствии с высотой прогибов изготавливают такого же размера крючкообразный сторожок, в верхней части которого шарнирно укрепляют коленчатую насторожку, загнутую из 3-миллиметровой проволоки в виде завитков растянутой пружины (см. рис. 12, деталь 2). У настороженного капкана крайний завиток насторожки соединяют тонкой проволокой или симками с основанием спиральной пружины или в завитки насторожки туго вставляют деревянную рогульку (см. рис. 11, поз. *9*, *10*), У мелких капканов этой конструкции вместо спиральной пружинки насторожку можно делать в виде проволочного кольца.

Конструкцию капкана Г-4 (см. рис. 11) с прогибами на спиральной пружине собирают следующим образом: две дуги *(6)* складывают в рабочее положение. С одной стороны на плечи дуг надевают сжатую и зафиксированную стопорным кольцом *(7)* двуплечую пружину *(5)*. Плечи нанизывают через крючкообразный загиб на спиральную пружину и на прогиб в ней для опоры дуг. Затем надевают тем же путем на спиральную пружину сторожок с насторожкой и стопорное кольцо *(8)*. После этого свободное плечо спиральной пружины сжимают до основания крючкообразного загиба и под него заводят беговое кольцо пружины *(1)* так, чтобы крючкообразный прогиб оказался над ним и позволил надеть на него свободные плечи обеих дуг. Когда они окажутся надетыми, пружину освобождают, и она, развернувшись, сжимает беговым кольцом подвижного плеча обе дуги.

Сборка капкана Г-4 на скобках гораздо проще. Спаренные дуги надевают на скобки. На одну пару плеч надевают сжатую на предохранителе вспомогательную пружину *(5)*, а вторую пару плеч продевают через беговое кольцо спиральной пружины. Крючьями обеих скобок захватывают спиральную пружину *(1)* и концы крючьев поджимают.

При настораживании капкана этой модели витковой двухплечной пружине *(5)* придают вертикальное положение, сжимают опустившимся кольцом *(7)*, фиксируют ее на предохранителе. Затем сжимают спиральную пружину *(1)*, удерживая ее повернутой дугой, на стопорный штырь пружины накидывают второе предохранительное кольцо *(8)*. Таким образом обе пружины оказываются на предохранителе. После этого дуги *(6)* разводят в горизонтальное положение и одну из них захватывают крючком сторожка *(4)*. Если у капкана опорная для дуг серьга была поджата недостаточно и сместилась, то перед настораживанием ее сдвигают на место и раскрытая дуга должна совместиться с наружной стороной основания спиральной пружины. Насторожку надо отрегулировать с таким расчетом, чтобы при горизонтальном положении ее пружинки *(2)* с рогулькой малое плечо коленчатой насторожки уперлось изогнутой частью в дугу *(6)* и при нажатии на насторожку столкнуло крючок с дуги и расстворожило капкан.

Обе описанные модели капканов с качающимися дугами просты по устройству, имеют минимальное число деталей, доступных для заводского и кустарного производств. На хорошо оборудованном заводе все детали можно штамповать, а дуги

прессовать из пластмассы. В госохотпромхозах, в кустарных мастерских эти детали можно изготовить на простых гибочных приспособлениях.

Капкан Г-5 сделан на плоской рессорной пружине, склепанной на одном конце из двух изогнутых (радиус изгиба 500 мм) плеч из стальных полос длиной 270 мм, шириной 70 мм, толщиной 3 мм. По краям нижнего плеча укреплены неподвижно два Г-образно изогнутых болта, которые служат стойками-опорами и осями вращения двух дуг. На этом же плече в поперечную прорезь вставлена качающаяся насторожка в виде прямоугольной пластины, изогнутой под прямым углом. На верхнем подвижном плече пружины имеется квадратный вырез, сжимающий дуги расстороженного капкана: сила сжатия 70 кг и КПД около 40 %. Для безопасности и удобства обращения с такой пружиной капкан оснащен стопорным хомутом, который одновременно служит и основанием для вертлюга (см. рис. 7, *в*). При настораживании пружину сжимают рукой или, поместив капкан на твердый грунт, одной ногой придерживают его на месте клепки плеч пружины, а другой надавливают на свободный конец подвижного плеча, сжимают пружину до отказа и, продвинув хомут до основания насторожки, фиксируют сжатую пружину. Затем сторожок одним выступом вдвигают до отказа в квадратный вырез верхнего плеча пружины, а за противоположный выступ сторожка цепляют зуб насторожки (см. рис. 7, *в'*). В таком виде капкан устанавливают и маскируют, а затем хомут отодвигают назад к склепанной части пружины.

Предприятиям, могущим обеспечить точное изготовление и закалку плеч пружины, подгонку сторожка с насторожкой, эту конструкцию капкана можно рекомендовать для производства.

Практика показала, что спросом будут пользоваться капканы № 2 и 3, так как более крупные капканы себя не оправдали: дуги у них делали узкими из 3-миллиметровой полосы стали. Под действием одной пружины они не обеспечивали достаточной силы сжатия на противоположных плечах, не поджатых пружиной.

На базе капкана Г-5 Котласский механический завод изготовил партию крупных капканов «Волк» № 6. Первые заводские образцы этих капканов были выпущены с укороченными плечами пружины и имели непомерно большое настораживающее усилие (до 100 кг) при КПД, равном 10—15%. Для настораживания такого тугого капкана заводские конструкторы приделали струбцину с овальной головкой и Г-образный предохранитель, вращающийся на конце нижнего пера (рис. 13, *а*). Гибы у насторожки были выполнены не с минимальным радиусом в 1 мм, а с радиусом 3—5 мм. Все эти детали оказались непригодными. Поворотный Г-образный стопорный крючок мешал сжатию плеч пружины, а овальная головка струбцины в критический момент выскакивала из такого же размера овального стопорного отверстия, и капкан непроизвольно срабатывал. Неудачно было выполнено и взаимодействие сторожка с насторожкой, и самоловы плохо настораживались. Такие капканы опасны и пользоваться ими нельзя.

Капкан «Бобр» № 5 конструкции Б. П. Борисова сделан на базе такой же пружины с той лишь разницей, что из нижнего плеча сделана пружинящая станина с двумя стойками для

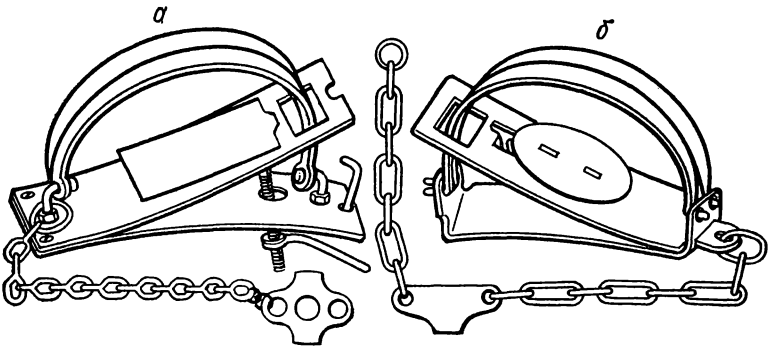

Рис. 13. Капканы с пружинящей станиной:
а — модель «Волк»; *б* — модель «Бобр»

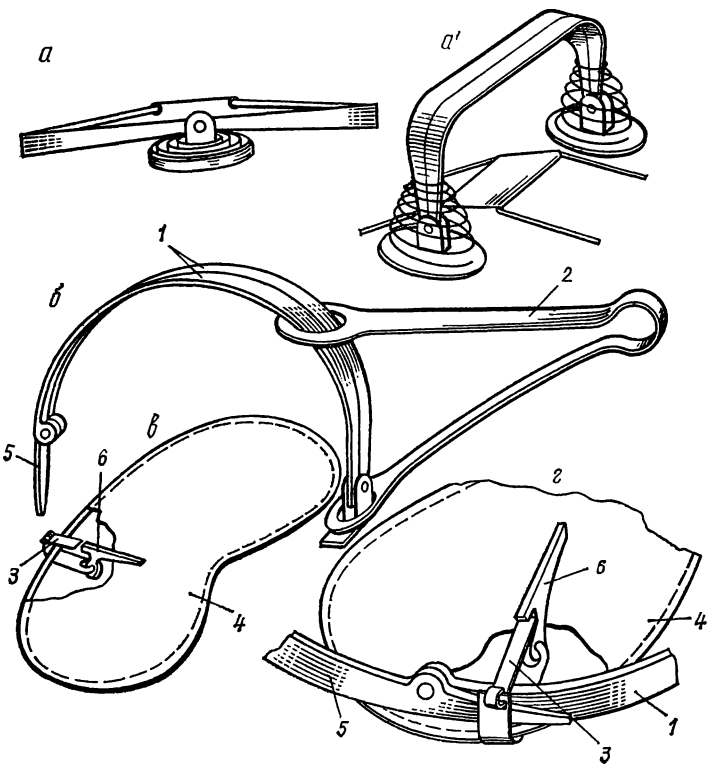

Рис. 14. Капканы без станины:
а, *а'* — дуги со спиральными пружинами; *б* — дуги с плоской пружиной; *в* — опадная насторожка со сторожком; *г* — взаимодействие деталей у настороженного капкана

шарнирного крепления дуг (как у капкана «Зверобой»). Под одной из стоек для опоры дуг проделано поперечное отверстие, в которое вставляется язычок подвижного плеча пружины (см. рис. 13, *б*).

По силе этот капкан вдвое мощнее «Зверобоя». У него нет крестовины. Насторожка шарнирно вмонтирована на оси в продольной прорези верхнего плеча пружины. Сторожок устроен в виде пластины, которая выступом удерживает сжатое плечо пружины, средней частью — раскрытые дуги, а противоположной выступу стороной заводится под крючок насторожки. Такое взаимодействие настораживающего механизма требует постоянного нахождения рук в зоне захвата дуг, что в капканах с мощными пружинами небезопасно. Сила пружины в рабочем положении направлена на выталкивание плечиков дуг из отверстий в стойке. Изготовление насторожки требует очень сложного штампа. К недостаткам этой конструкции следует еще добавить отсутствие какого-либо предохранителя, обеспечивающего безопасность обращения при настораживании, установке и маскировке капкана, в связи с чем этот капкан нельзя рекомендовать для массового производства.

Была попытка сделать капкан в виде двух дуг, подпружиненных двумя спиральными пружинами. Настораживался он пластинчатой насторожкой с четырьмя распорками (рис. 14, *а*, *а'*). С сильными пружинами такой капкан очень трудно и опасно настораживать.

В заключение о дуговых капканах следует сказать, что крупные капканы, начиная с капкана № 3 и больше, с одной пружиной во многом уступают в удерживающей способности капканам аналогичных конструкций, но с двумя пружинами. У капканов с одной пружиной сильным животным удается разогнуть неподжатые пружиной плечи дуг и освободиться. Чтобы усилить свободные плечи дуг, охотники зажимают подпружиненными плечами дуг деревяшку, а противоположные им свободные плечи сжимают в тисках или осаживают обухом топора (см. рис. 9, *б*), Тем самым дугам придается искусственный перекос. Если такие дуги сделать из углеродистой стали и придать им искусственный перекос, а затем закалить, то это значительно усилит однопружинный капкан и повысит его уловистость.

Удерживающая способность однопружинного капкана, например у № 5, еще более возрастет, если его оснастить затягивающейся петлей из стального (неотожженного) троса толщиной 3,5—4 мм, прочность которого вполне достаточна для удержания волка На рис 8, в показан принцип действия этого простого устройства. Узел на конце троса завязывают в тисках, а затем лишний конец обрубают.

ДАВЯЩИЕ КАПКАНЫ

Группа этих капканов отличается разнообразием действия различных конструкций. Для них характерно давящее приспособление в виде одного-двух рычагов или рамы, которые в расстороженном самолове сжимаются под действием силы многовитковой пружины, реже — плоской рессоры или пружины тор-

сионного действия. Настораживаются капканы при помощи разнотипных сторожков (крючка, стержня и т. п.) и насторожек (подвесных качающихся, педального действия и др.). Назначение давящих капканов — убивать зверей, захватывая их за голову, шею или туловище. Устанавливают их в норе или у ее входа, на тропе или у приманки. Некоторые давящие капканы имеют на насторожке приспособление для укрепления приманки на середине улавливающей площади капкана.

Кротоловки продольного действия. Из этой группы широко

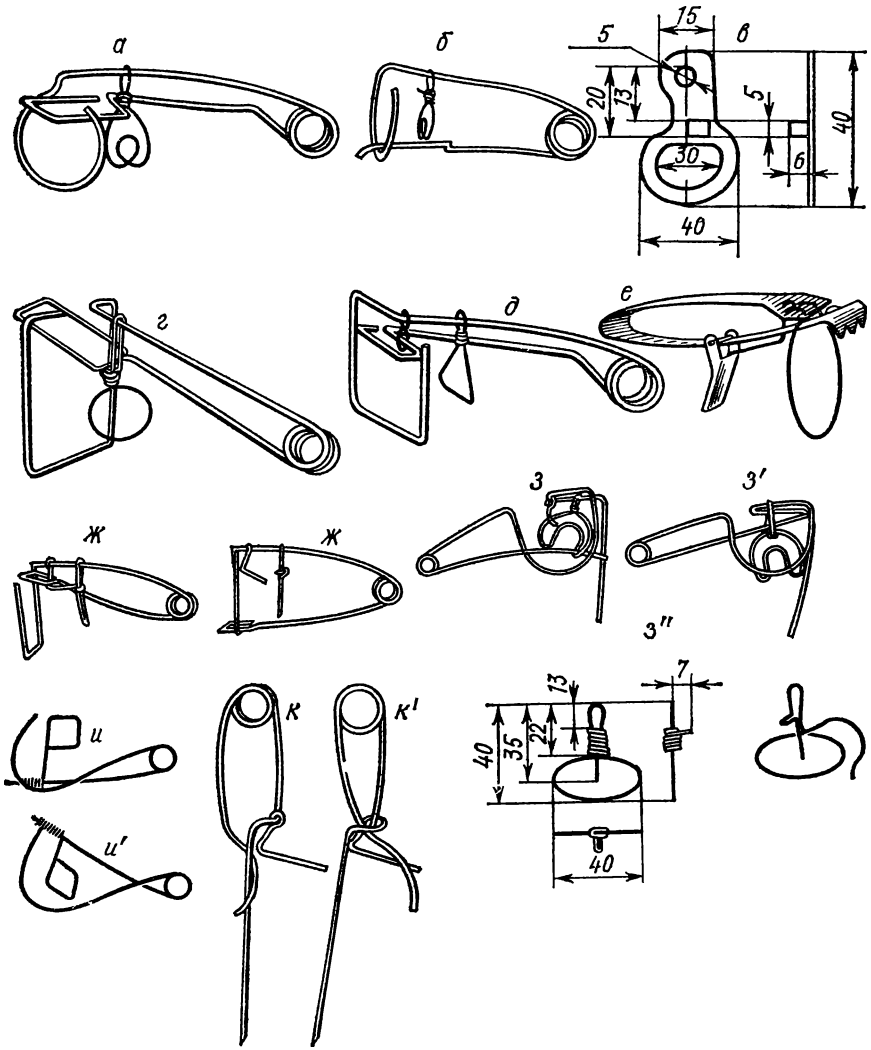

Рис. 15. Кротоловки одностороннего продольного действия (тип а): *а* — стандартная; *б* — стандартная забракованная; *в* — штампованная насторожка; *г*, *д* — с квадратным входом и дополнительным сторожком; *в* — штампованная кротоловка; *ж*, *ж'* — поперечного действия; *з*, *з'*, *з''* — «серп» поперечного действия; *и*, *и'* — насторожка с двойным крючком; *к*, *к'* — «булавка» поперечного действия

распространены в нашей стране проволочные капканы — кротоловки одностороннего продольного действия (тип а). Они имеют две детали: каркас с круглым проходным отверстием, пружиной и давящим рычагом, сделанными из одного отрезка стальной проволоки сечением 3,5 мм; подвесную проволочную (из 1,5-миллиметровой проволоки) насторожку в виде щитка с крючком в верхней части (рис. 15, *а*).

Модели этих кротоловок различаются между собой по форме захватывающих приспособлений на конце давящего рычага. Так, у модели а-1 давящий рычаг оканчивается крючкообразным загибом (см. рис. 15, *б*). Такое захватывающее приспособление обладает плохой удерживающей способностью, и из-под него попавшие кроты часто выворачиваются. Для повышения уловистости этих кротоловок им искусственно придавали большую давящую силу и изготавливали с настораживающим усилием до 10 кг. Для изготовления этих кротоловок требовалась стальная проволока диаметром не менее 4 мм, что, в свою очередь, затрудняло их производство. Они становились тяжелыми, неудобными в обращении при маскировке, уловистость снижалась: зверьки не рассторaживали чрезмерно туго настороженные капканы (со спусковой силой насторожки до 2 кг).

Кротоловки этой конструкции часто делают «горбатыми», с выступающим над кольцом и изогнутым гребнем и давящим рычагом, а завиток пружины и входное кольцо закручивают по ходу часовой стрелки. Этого делать не следует.

Очень часто в работе кротоловок оказываются большой помехой небрежно изготовленные или плохой конструкции насторожки с подвесной петлей длиннее 18 мм, с одинарным или двойным излишне длинным крючком (более 7 мм) или с крючком на уровне и ниже верхней части щитка насторожки. Подобного рода насторожки не дают возможности насторожить самолов, а у настороженного вызывают задержку в работе, так как упираются одним плечом щитка в давящий рычаг.

У ленинградских кротоловок (рис. 16) с продольной рамкой нет подобных недостатков, поэтому они получили широкое распространение.

Кротоловки изготавливают кустарные мастерские и многие охотники, поэтому ниже приводится подробное описание наиболее рациональной высокоуловистой ленинградской кротоловки.

Изготавливают ее из пружинной проволоки, обладающей достаточной упругостью, с поперечным сечением 3,5±0,2 мм. Более тонкая проволока не обеспечивает нужной давящей силы, а более толстая увеличивает разность между полезной рабочей силой и настораживающим усилием, что влечет за собой увеличение спусковой силы насторожки, т. е. потерю ее чувствительности. Излишне толстая проволока увеличивает массу самолова, расход металла, затрудняет производство, а при использовании на промысле — маскировку.

Насторожку делают из мягкой проволоки с поперечным сечением 1,4±0,1 мм (из более тонкой она ржавеет и быстро теряет прочность, а из толстой — труднее изготавливать).

Пружина должна иметь два завитка с внутренним диаметром не менее 15±1 мм. При одном завитке и при меньшем его диаметре пружина оказывается перенапряженной и быстро слабеет. При числе завитков больше двух и при большем диаметре не обеспечивается нужная давящая сила.

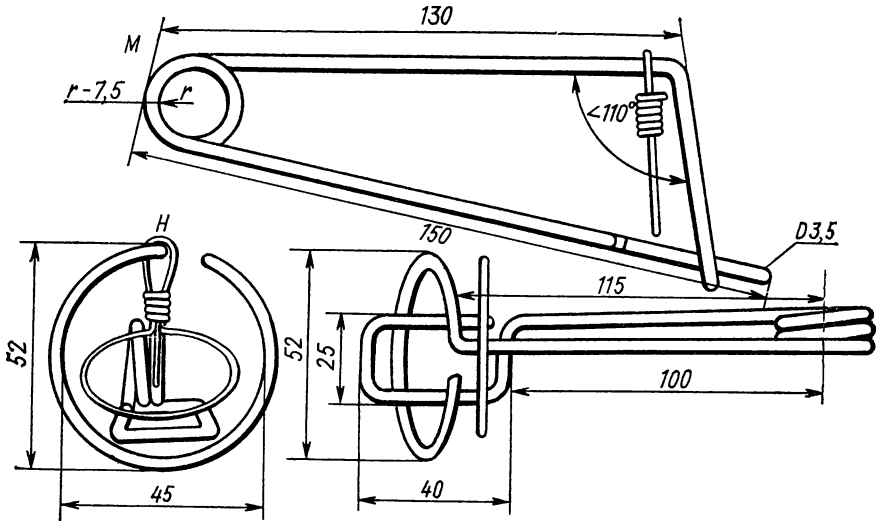

Рис. 16. Рациональные размеры (мм) и форма кротоловки

Пружину навивают против часовой стрелки, тогда при настораживании правой рукой давящий рычаг оказывается правее верхнего гребня каркаса кротоловки, что дает возможность левой рукой беспрепятственно и с предельной чувствительностью цеплять насторожку за рамку давящего рычага.

Входное кольцо загибают также против часовой стрелки с внутренним диаметром 45 мм. Это позволяет использовать на конце давящего рычага захватывающую рамку шириной 25 мм. ВНИОЗ была рекомендована кротоловка с овальным входным кольцом, нижняя дуга которого выпрямлена по хорде. Такая форма кольца больше подходит к сечению кротового хода и позволяет применять более широкую рамку на давящем рычаге. Как показала практика, эти усовершенствования не дали особо заметных преимуществ в уловистости, а технологию изготовления кротоловок затруднили.

Входное кольцо загибают на расстоянии 115 мм от центра пружины и в плоскости под углом 90° к верхнему гребню кротоловки. Охотники этот угол увеличивают до 110° так, чтобы конец рамки над нижней стороной входного кольца выступал на 5 мм. Такое наклонное положение входного кольца облегчает установку самолова в кротовом ходу.

Давящий рычаг должен оканчиваться прямоугольной рамкой (загнутой на расстоянии 100 мм от центра пружины) с поперечными сторонами 25±1 мм и продольными 39±1 мм. Такая рамка достаточно широко перекрывает входное кольцо и мешает зверьку вывернуться из самолова. У кротоловок из проволоки тоньше 3,3 мм давящие рычаги укорачивают на 10 мм.

Насторожка с двойным крючком должна иметь форму и размеры, указанные на рис. 15. Если мастерская располагает прессом и листовым миллиметровым железом, то насторожки мож-

но штамповать по форме и размерам, изображенным на рис. 15, *в*. В зависимости от размеров корпуса кротоловки и длины давящего рычага определяют расстояние между отверстием для подвески насторожки и зубом для захвата рычага в приподнятом крайнем верхнем положении.

Кротоловки этой конструкции, изготовленные из пружинной проволоки с поперечным сечением 3,3 и 3,5 мм и углом 55° между гребнем и давящим рычагом в свободном положении, обладали полезной давящей силой 2—2,5 кг, настораживающим усилием 4—5 кг, ударной силой 8—12 кг и спусковой силой насторожки 10—100 г.

Такие самоловы гораздо удобнее при регулировании, настораживании и установке в кротовом ходу. Испытания на промысле показали, что они превосходят все прочие стандартные кротоловки и могут быть применены на промысле даже более крупного сибирского крота. В этом случае кротоловки лучше делать из 4-миллиметровой пружинной проволоки, с входным кольцом диаметром 55 мм и увеличенными на 20 % гребнем и плечом пружины с давящей рамкой.

Для повышения уловистости кротоловок многие охотники стремились максимально уменьшить спусковую силу насторожки. С этой целью применяли дополнительные приспособления — коленчатый крючкообразный сторожок (см. рис. 15, *г*, *д*, *ж*). Кротоловки с дополнительным сторожком обладают весьма чувствительной насторожкой, но квадратный вход (кольцо) оказался неудобным при установке и маскировке самолова в кротовине.

На полевых испытаниях эти кротоловки по сравнению со стандартной ленинградской никакого преимущества не имели. Изготовление же квадратного входа и дополнительного сторожка усложняет производство, да и настораживать их неудобно. Поэтому делать их нет никакого смысла.

Известна конструкция штампованной кротоловки с пружиной из листовой стали (см. рис. 15, *е*). Такая кротоловка очень неудобна для установки и маскировки в кротовом ходе и рекомендовать ее для производства нет основания.

Норные капканы поперечного действия. Они включают все кротоловки одностороннего поперечного действия (тип б). Кротоловка охотников Покалова и Ульянова (см. рис. 15, *з*) имеет одновитковую пружину, свободный прямой конец которой использован как давящий рычаг, а другой загнут в виде полукольца и рамки со стержнем для подвешивания пластинчатого сторожка и штыря для укрепления самолова в грунте. Насторожка имеет вид подковы, загнутой из мягкой проволоки. Сторожок представляет собой язычок из листовой стали, он удерживает давящий рычаг в настороженном положении. Кротоловка неудобна для переноски и при настораживании. Ее трудно устанавливать, так как приходится разрезать, расширять и расчищать кротовый ход для свободного действия сторожка и давящего рычага. Самолов плохо маскируется. Выпущенная партия этих самоловов не пользовалась популярностью среди охотников.

Кротоловка одностороннего поперечного действия с насторожкой-катком состоит из двухвитковой пружины, сделанной из 3-миллиметровой проволоки, один конец ее загнут полукольцом, а второй оставлен прямым и использован как давящий ры-

чаг. Модели этих кротоловок, сделанные из 3,5—4-миллиметровой проволоки, имеют излишне большое настораживающее усилие и очень неудобны в обращении.

Капкан с насторожкой, имеющий вид 10-витковой цилиндрической пружины, изготовленной из мягкой проволоки толщиной 1,8 мм, с загнутым свободным концом в рамку, работает следующим образом. Давящий рычаг вместе с пружинным завитком насторожки оттягивают в верхнее положение и помещают на торец свободного конца входного полукольца. При этом следят, чтобы рамка сторожка была отведена вправо в сторону на 4—5 см от нижней части входного полукольца, а давящий рычаг вместе с катком насторожки был смещен к краю влево от центра торцового среза и едва удерживался на нем (см. рис. 15, *и*, *и'*).

В настороженном положении самолов устанавливают в кротовый ход насторожкой по ходу зверька. Крот, проходя через самолов, подлезает под рамку насторожки, слегка ее приподнимает или сдвигает вправо и вверх, отчего каток вместе с давящим рычагом скатывается с торца и прижимает зверька поперек туловища к нижней части дуги.

Конструкция этой кротоловки проста в изготовлении и позволяет использовать 3-миллиметровую пружинную проволоку. Однако этот самолов не превышает уловистости кротоловок продольного действия, а в обращении менее удобен. Как всякий самолов поперечного действия с выступающей в сторону насторожкой его сложнее устанавливать в кротовый ход, так как требуются дополнительный поперечный разрез хода и расчистка места для свободного действия боковой пружины и давящего рычага. Неудобен он и при установке в поверхностных ходах с рыхлой почвой: для укрепления самолова приходится в завиток пружины туго вставлять толстую палочку длиной 20—30 см. Она помещается на поверхности земли вдоль кротового хода и удерживает кротоловку в вертикальном положении. В связи с перечисленными недостатками модель этого капкана можно рекомендовать охотникам лишь как вспомогательный, недорого стоящий самолов.

Кротоловку поперечного одностороннего действия «Булавка» изготавливают из 4-миллиметровой пружинной проволоки (см. рис. 15, *к*, *к'*). Пружина ее имеет два плеча. Одно из них — длинное втыкают в землю и оно служит опорой, а У-образный прогиб на середине этого плеча используют для настораживания. На конце второго плеча находится прогиб наподобие клешни, который используют как давящий рычаг. При настораживании клешню заводят в У-образный прогиб и перехватывают углом загнутой коленчатой проволочной насторожки. В этом положении свободный конец насторожки перегораживает проход, образовавшийся между штырем и клешней. Крот, встретив проволочную насторожку, загривком выталкивает ее кверху и тем самым рассторaживает капкан, который схватывает крота с боку клешней и прижимает к штырю второго плеча.

Кротоловка эта по уловистости уступает стандартной ленинградской, так как молодые кроты проползают под насторожкой и не пытаются ее выталкивать. Зато она незаменима там, где появился старый крот «подрывала», регулярно забивающий землей ход и выталкивающий все стандартные кротоловки.

На промысле кротов была испытана давилка Ф. Д. Бельтюкова двустороннего поперечнего действия с качающейся насторожкой. Входное кольцо, сделанное из 2,5-миллиметровой проволоки, перехватывал подпружиненный рычаг. Сторожок в виде проволочного крючка, подвешенный вверху входного полукольца, подхватывал за конец и удерживал в приподнятом положении давящий рычаг со свободно качающейся насторожкой в виде вилки, на верхнюю часть которой опирался хвостовик крючка.

Кротоловку вставляли в поперечный разрез кротовины, так чтобы качающаяся насторожка перегораживала кротовый ход: крот, встретив свободно качающуюся насторожку, должен был плечами продвинуть ее вперед по ходу и свернуть на бок, тогда хвостовик крюка соскользнет с нее и освободит рычаг, который и придавит крота. Полевые испытания показали, что ничего подобного не происходит.

Прямые наблюдения за поведением крота во время его движения по кротовине показали, что он передними лапами, вытянутыми вперед, производит гребущие на себя и в стороны движения и качающуюся насторожку поворачивает не вперед плечами от себя, а загребает ее на себя и рассторaживает кротоловку перед своим носом. Поэтому в нее и не попадает. Испытания подобных самоловов двустороннего действия с насторожками педального действия и бокового отклонения тоже не дали положительных результатов.

С целью упрощения конструкции норного проволочного капкана двустороннего действия была разработана модель с прямым давящим стержнем и коленчатым сторожком. Этот капкан состоит из витковой пружины, входного кольца и давящего рычага, сделанных из одного отрезка стальной проволоки. Насторaживающее приспособление включает коленчатый сторожок и насторожку в виде прямого стержня с петлей. В настороженном капкане давящий рычаг вкладывается в У-образный загиб на кольце и удерживается в нем при помощи коленчатого подвесного сторожка, который крючком заводится за верхнюю часть кольца, а противоположным концом опирается на насторожку. При отклонении насторожки в сторону сторожок, освободившись, отклоняется от плоскости входного кольца, выворачивается из У-образного загиба и освобождает давящий рычаг. Следовательно, для рассторaживания самолова насторожке требуется для разворота довольно много свободного пространства, что ограничивает применение этого капкана только перед норами. Для устранения этого недостатка был сделан более удобный давящий капкан тоже с насторожкой бокового отклонения (рис. 17, *б*, *б'*).

Для отлова сусликов и хомяков капкан изготавливают из пружинной проволоки толщиной 3,3—3,5 мм, из которой навивают в два с половиной витка цилиндрическую пружину *(1)* диаметром 25 мм. Короткое ее плечо используют как давящий рычаг *(2)*. Из длинного плеча загибают полуовальный корпус самолова *(3)* с верхней поперечной рамкой *(4)* и отогнутым от нее вниз штырем *(5)*, который втыкают в землю при установке капкана перед входом в нору.

При сборке самолова давящий рычаг *(2)* заводят в полуовал *(3)* корпуса, а штырь *(5)* просовывают через завиток пружины. При этом каркас приобретает необходимую жесткость.

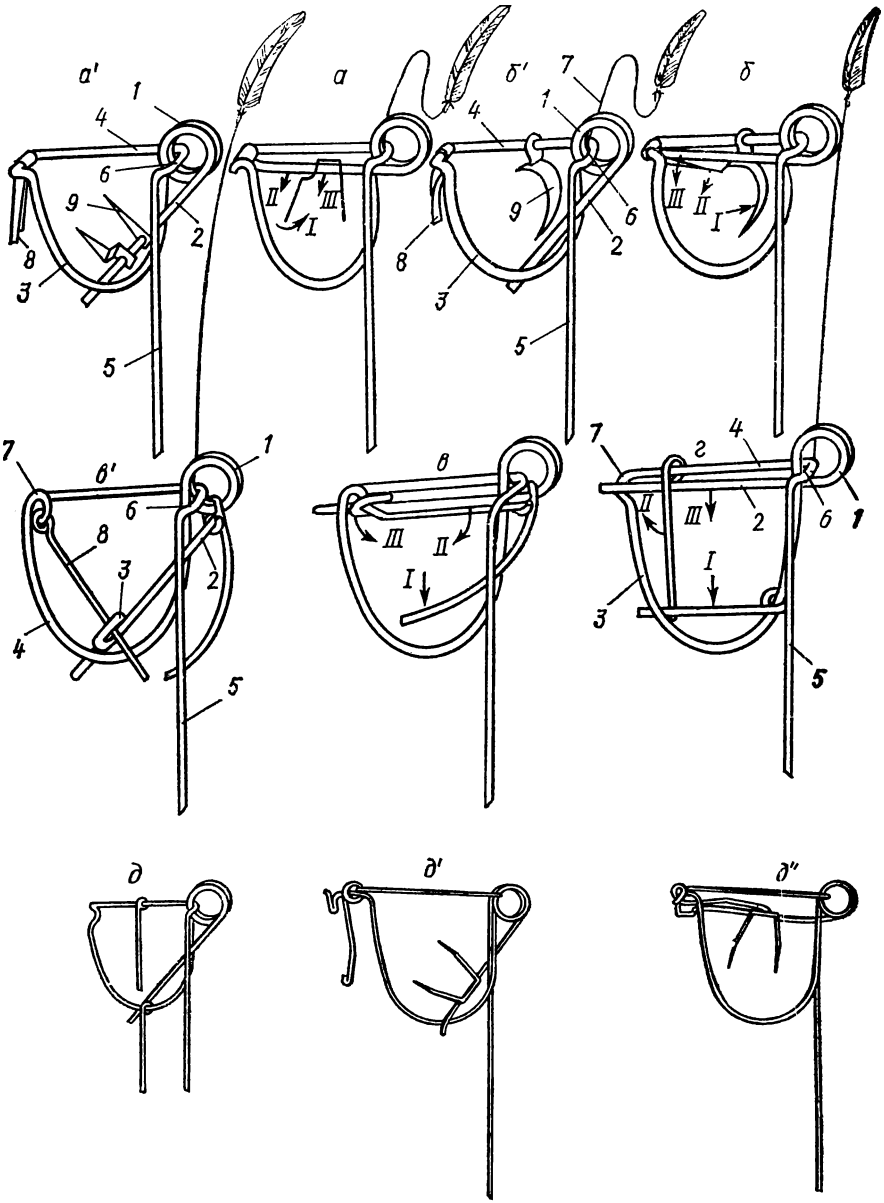

Рис. 17. Давящие норные капканы (тип б):

а, *а'* — «Суслик-2» с качающейся насторожкой; *б*, *б'* — «Суслик-1» с насторожкой, отклоняющейся в сторону; *в*, *в'* — «Суслик-4» — с насторожкой педального действия; *г* — «Суслик-3» — со стержневым сторожком и насторожкой педального действия; *д*, *д'*, *д''* — с крючком-сторожком и качающейся скобкой-насторожкой; I, II, III — последовательность работы деталей

На короткую поперечную сторону рамки *(6)*, охватывающую изнутри пружину, прикручивают шток-стойку *(7)* из 1,5—2-миллиметровой проволоки для флажка или гусиного пера, а на противоположную короткую сторону рамки надевают сторожок *(8)* в виде желобка с расплющенным свободным концом. Насторожка у этого капкана в виде скобки с зубом *(9)* подвешена на верхней продольной стороне *(4)* рамки. При настораживании давящий рычаг *(2)* поднимают в верхнее горизонтальное положение, помещают его в желобок сторожка, а свободный плоский конец сторожка *(8)* цепляют за зуб насторожки *(9)*. Такая система взаимодействия сторожка с насторожкой позволяет добиться исключительно высокой чувствительности действия капкана. Самолов может срабатывать от малейшего прикосновения к насторожке, что повышает его уловистость.

Однако для самоловов с насторожками бокового отклонения характерно непостоянство действия, обусловленное рядом случайностей, зависящих от вида зверя, его роста, массы и поведения. Этот недостаток нередко приводит к проловам, к захвату зверя за голову, туловище, задние ноги и даже за хвост. Известны и такие случаи, когда зверь был убит и отброшен в сторону силой давящего рычага. Этот конструктивный недостаток в самоловах не позволяет рекомендовать их для производственного освоения и внедрения в практику.

На промысле сусликов был испытан капкан с качающейся насторожкой (см. рис. 17, *а*, *а'*). Корпус этого самолова *(3)* с рамкой *(4)* и штырем *(5)* делают из 3,3—3,5-миллиметровой пружинной проволоки. На короткую поперечную сторону рамки, охватывающую изнутри пружину, прикручивают из 1,5—2-миллиметровой проволоки шток-стойку *(7)* для гусиного пера или флажка, а на противоположную короткую сторону рамки надевают сторожок *(8)* в виде желобка, также сделанного из полоски толстого кровельного железа. Затем на давящий рычаг надевают П-образную качающуюся насторожку с уступом *(9)*.

При настораживании самолова давящий рычаг *(2)* с насторожкой *(9)* поднимают в верхнее горизонтальное положение и конец давящего рычага вкладывают в желобок сторожка *(8)*, который тоже поднимают вверх в горизонтальное положение, а свободный его конец помещают на середину уступа насторожки. В таком виде капкан устанавливают у норки суслика. Качающаяся насторожка работает симметрично в обе стороны. Зверек рассторaживает самолов при выходе или при входе в норку, отклоняя насторожку в сторону. При этом сторожок соскакивает с ее уступа и освобождает давящий рычаг, который и зажимает зверька за шею.

При испытании на промысле такие капканы придавливали зверьков за голову и шею, реже поперек туловища. Проловы в основном были обусловлены тем, что маленькие молодые суслики слабо отклоняли насторожку, пролезали под ней, и самолов не срабатывал. Это ограничивает возможность его широкого применения.

Из давящих капканов типа бс двустороннего поперечного действия с входным кольцом, давящим рычагом и насторожкой педального действия наиболее известен охотникам «держи вора». Самолов состоит из трехвитковой пружины, один конец которой загнут в виде входного кольца с двумя ушками для подвешивания зажимающего стержня давящего приспособления

и насторожки педального действия. Второй конец пружины использован как давящий рычаг, который прижимает зверя к нижней дуге кольца при помощи зажимающего стержня. Насторожка педального действия представляет собой проволочный стержень, шарнирно укрепленный на ушке у пружины. На конце у оси крепления насторожка имеет поперечный изгиб, удерживающий свободный конец прижимного стержня в настороженном положении. Самолов этот может использоваться на промысле пушных зверей, обитающих в норах.

Для промысла сусликов были испытаны еще две конструкции норных проволочных капканов «Суслик-3» и «Суслик-4».

«Суслик-3» (см. рис. 17, *г*) имеет проволочные сторожок и насторожку педального действия. Пружина и корпус со штырем (*1*, *3*, *4*, *5*, *6*) этого самолова подобны предыдущим конструкциям. Отличается он тем, что вместо коленчатого изгиба, предназначенного для желобкового сторожка, в верхней части полуовала сделан У-образный прогиб *(7)*. Сторожок и насторожка в этом самолове сделаны в виде двух одинаковых проволочных стержней с завитыми колечками на одном конце, на которых они подвешиваются: один — на верхней горизонтальной стороне корпуса, другой — на нижней стороне полуовала корпуса.

Для настораживания капкана давящий рычаг *(2)* поднимают в верхнее горизонтальное положение, конец его заводят в прогиб *(7)* и, перекинув через него сторожок, удерживают в таком положении. Свободный конец сторожка перехватывают на-

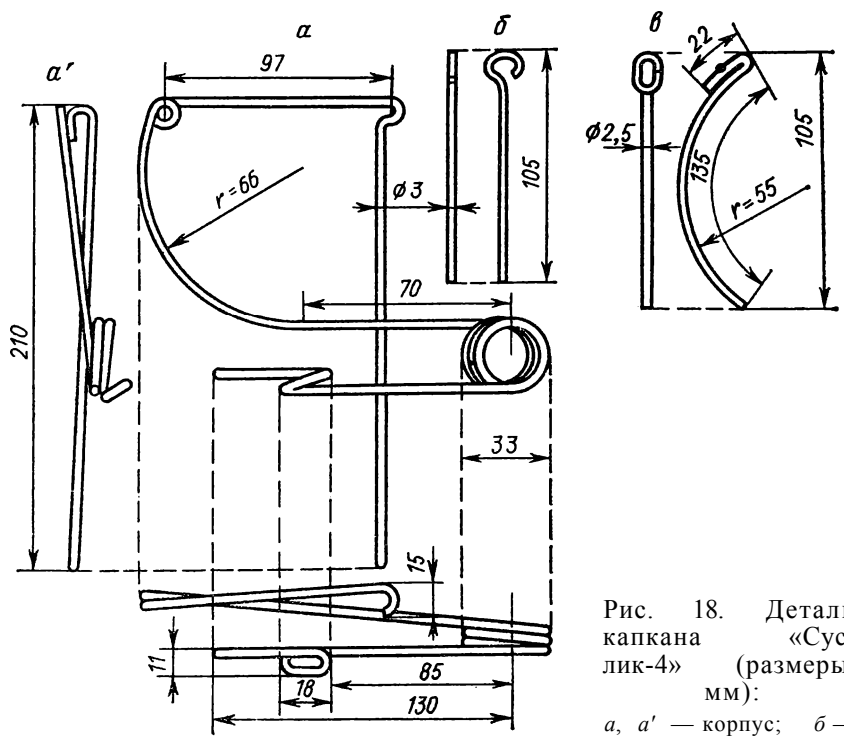

Рис. 18. Детали капкана «Суслик-4» (размеры, мм):

а, *а′* — корпус; *б* — сторожок; *в* — насторожка

сторожкой, придав ей горизонтальное положение и уперев свободным концом в корпус самолова. По уловистости этот самолов не уступает предыдущим капканам для сусликов. Прост он и в изготовлении, но менее удобен при настораживании и установке.

Все детали норного капкана «Суслик-4» (см. рис. 17, *в*) со стопорным устройством изготавливают из 3—3,5-миллиметровой пружинной проволоки, а насторожку из 2,5-миллиметровой обычной проволоки (рис. 18). Пружину *(1)* навивают в полтора витка диаметром 15 мм. На укороченном плече пружины (давящем рычаге), отступив на 30 мм от конца, закручивают овальную петлю *(3)* для стопорного стержня. Из длинного плеча пружины загибают полуовал *(4)*, а в верхней его части — поперечину *(6)* с колечком *(7)* и штырем *(5)*. На поперечину за колечко навешивают стопорный рычаг *(8)*, предварительно продев его свободный конец через петлю давящего рычага *(2)*. Затем свободные концы обоих рычагов заводят по одну и другую сторону полуовала *(4)* и фиксируют самолов, продев штырь через завиток пружины. Насторожку в виде изогнутого рычага подвешивают за кольцо завитка пружины.

Для настораживания самолова давящий рычаг поднимают вверх и подхватывают его стопорным рычагом, который работает и как сторожок. Свободный конец его помещают на подвеску основания насторожки. Капкан «Суслик-4» на испытаниях при промысле сусликов показал уловистость такую же, как и капкан «Суслик-3», и немногим выше, чем капканы с качающейся насторожкой и бокового отклонения.

Все четыре норных давящих капкана по уловистости сусликов уступают тарелочным капканам № 0 и № 00 на 15—20 %. Сказалось отпугивающее действие давящих капканов, перегораживающих выход из норы. Так, на промысле песчанок, которые живут колониями и норы их имеют несколько выходов, как правило, в давящие капканы зверьки при выходе из норы не попадали. Тонкопалые суслики в своих норах с одним выходом отсиживались в них по двое-трое суток, опасаясь настороженного около норы давящего самолова.

Несмотря на невысокую уловистость, норные давящие капканы по сравнению с дуговыми тарелочными имеют и ряд преимуществ. Из опыта промысловых охотников за сусликами известно, что в тарелочные капканы, поставленные у нор, попадают жаворонки, хори, ежи, ящерицы и многие другие животные, в давящие норные капканы они не попадают.

Проволочные давящие капканы имеют и еще ряд положительных качеств: они вчетверо легче и намного дешевле тарелочных, имеют специальную крепежную ножку и проволочный шток для флажка или гусиного пера, поэтому при их установке не требуются вешки. Все это облегчает труд охотника, так как ему не приходится таскать тяжелый груз и огромный пучок вешек для крепления капкана на месте их установки. Эти свойства проволочных капканов позволяют рекомендовать слесарным мастерским на местах промысла организовать производство норных давящих капканов и особенно капкана «Суслик-4».

Наряду с описанными капканами известно много других конструкций, основанных на различных принципах действия давящего и настораживающего приспособлений. Все эти самоловы более сложные в изготовлении и не обладают высокой уловистостью. Останавливаться на них нет необходимости.

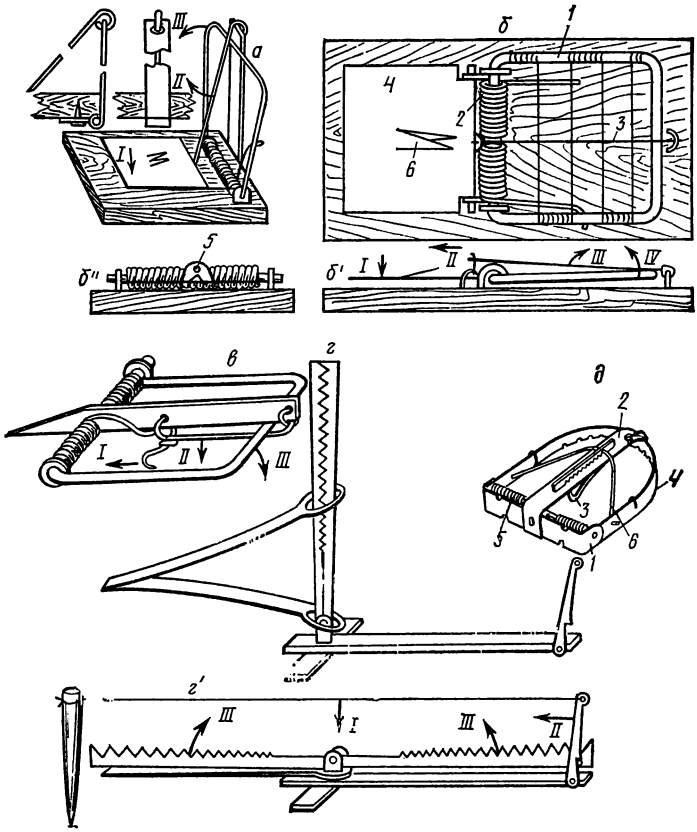

Рис. 19. Давящие капканы (тип в):

а — мышеловка А. А. Соколова; *б* — крысоловка Геро; *в* — древесный капкан Я. С. Русанова; *г* — схват настороженный; *г'* — схват спущенный; *д* — древесный капкан

Древесные капканы и мышеловки. Это капканы (тип в) на металлической или деревянной основе с давящей рамкой, многовитковыми пружинами, стержневым сторожком и крючкообразной насторожкой. Наиболее известна обычная мышеловка «хлопушка» (рис. 19, *а*). Она состоит из девяти металлических деталей: двух многовитковых пружин, давящей рамки, сторожка и насторожки, укрепленных четырьмя скобами на дощечке. В настороженном виде давящая рамка удерживается при помощи стержневого сторожка, который одним концом шарнирно прикреплен скобкой к дощечке, а другим удерживается петлей или крючком насторожки. Для привлечения зверька к самолову на насторожку насаживают приманку. Трогая ее, зверек сдергивает насторожку и тем самым рассторaживает самолов. Эти капканы в увеличенном виде применяют и для отлова амбарных крыс.

Более надежная в работе и удобная для производства универсальная крысоловка Геро с насторожкой педального дейст-

вия (см. рис. 19, *б*). Размеры ее деталей в 1,5 раза больше, чем у мышеловки. Рамка ее *(1)* сделана из проволоки толщиной 4,4 мм, шириной и длиной 90 мм. Многовитковая, цилиндрическая пружина *(2)* навита из упругой проволоки толщиной 1,7 мм. Из этой же проволоки сделан и стержневой сторожок *(3)*. Вместо проволочной насторожки с крючком использована изогнутая под прямым углом пластинка *(4)*, вырезанная из кровельного железа толщиной 0,8 мм. На углу изгиба насторожки вырублены плечики для шарнирного крепления к деревянному основанию. На вертикальной плоскости, ближе к верхнему краю, пробито круглое отверстие *(5)*, краем которого цепляют за конец сторожка, перекинутого через рамку в рабочем положении. На нижней плоскости вырублен острый шип *(6)*, направленный к середине пластинки, на него накалывают приманку.

Шарнирные соединения вращающейся рамки, насторожки и сторожка лучше делать не на проволочных скобках, а в виде штампованного ушка, вбитого в деревянную дощечку и загнутого на нижней стороне (см. рис. 19, *б*, *б'*).

Крысоловка с рамкой размером 90×90 мм обладает избирательной способностью — ловит только взрослых крыс. Мыши и крысята рассторaживают ее, не попадая в зону захвата рамки, и часто оставляют в ловушке кончики отрубленных хвостов. Чтобы таких проловов не получилось, следует давящую рамку переплести через каждые 10 мм несколькими перемычками из 1,5—2-миллиметровой проволоки (см. рис. 19). Такие универсальные крысоловки ловят крыс, крысят и мышей, что очень важно, так как у этих грызунов никакой закономерности в очередности посещения ловушек нет. Этим капканом, используя приманки, можно успешно промышлять водяных крыс и хомяков.

Всем изготовителям мышеловок и крысоловок рекомендуется делать универсальные крысо-мышеловки по последнему описанному образцу (см. рис. 19, *б*, *б'*, *б''*).

Известны самоловы, подобные крысоловкам, на металлическом основании с давящей рамкой, сделанные из полосового железа (см. рис. 19, *д*). На промысле белок и других древолазов эти капканы прикрепляют к дереву гвоздями. Капкан состоит из станины *(1)* с двумя стойками для крепления рамки *(4)* и двух многовитковых пружин *(5)*. К станине приклепывается крестовина *(2)*, на свободном конце которой шарнирно крепится крючкообразный сторожок *(3)*. Верхний конец сторожка приспособлен для удержания давящей рамки в настороженном положении, а нижний — для насадки приманки. Давящая рамка имеет проволочную дужку *(6)*, которая входит в прорези с зубчатой насечкой и запирает капкан после его спуска, не давая пойманному зверьку вывернуться из-под рамки.

В нашей стране нашел довольно широкое распространение на промысле белки древесный капкан Я. С. Русанова, сделанный по принципу действия крысоловки-хлопушки. Он имеет костыль из стальной полосы длиной 190 мм, шириной 15 мм и толщиной 4 мм. С одного конца костыль заострен клином на 45 мм. В этом месте проделано отверстие, в котором запрессована серединой ось из 5-миллиметрового стального стержня. На эту ось, с обеих сторон от костыля, надеты две многовитковые цилиндрические пружины из упругой 3-миллиметровой проволоки и загнутая из 5-миллиметровой проволоки давящая скоба

П-образной формы со сторонами по 125 мм и загнутыми на концах шарнирными колечками диаметром по 5 мм (см. рис. 19, *в*). На костыле пробиты еще два отверстия диаметром по 4 мм: одно по середине для крючкообразной насторожки, а второе на верхнем конце для проволочного перекидного сторожка, сделанного из 3-миллиметровой проволоки.

Настораживают и устанавливают этот капкан следующим образом. Подпружиненную давящую скобу поворачивают вокруг оси на 360° и перекидывают через нее сторожок. Прижимают его к костылю и, удерживая одной рукой, приставляют костыль перпендикулярно к толстому дереву и заколачивают его топором на всю длину клина — до оси. Затем, не выпуская из рук сторожка, за его конец цепляют насторожку с надетой на нее приманкой. Сверху на костыль и зафиксированную скобу кладут кусок коры или пучок хвойных веток, которые предохраняют капкан от заноса снегом и ограничивают белке доступ к приманке сверху за пределами зоны захватывания скобой. Чтобы снять капкан с дерева, надо костыль раскачать из стороны в сторону и сверху вниз, слегка постукивая по нему топором, остерегаясь, чтобы он не сломался в месте закрепления в нем оси.

Капкан при соблюдении разработанной ВНИИОЗ технологии производства получается достаточно пригодным для промысла белки, но его нельзя прикреплять к тонким деревьям. Необходимы надежные и тугие пружины, чтобы дужка убивала белку или удерживала ее прижатой к дереву до прихода охотника. Иногда при заколачивании клина в сырое мерзлое дерево он неожиданно с силой вылетает из дерева.

Капканы с пружинами торсионного действия. Капкан «Урал-1» (тип г) снабжен двумя дугами трапециевидной формы (рис. 20, *а*), сделанными из 5-миллиметровой пружинной проволоки *(1)*. Свободные концы дуг загнуты внутрь и разведены в стороны. Они под напряжением шарнирно соединены малой *(2)* и большой *(3)* обоймами, изготовленными из 2-миллиметровой листовой стали. В результате этого на плечах дуг возникает момент скручивания, который превращает их в пружины торсионного действия. При разведении дуг в одну плоскость (на 180°) они стремятся вывернуться в обратную сторону, но этому препятствуют выступы на обоймах. В результате дуги оказываются зафиксированными в нейтральном положении (см. рис. 20, *б*). Это позволяет безопасно, без особых усилий насторожить самолов и установить его в рабочее положение.

Для настораживания капкана свободное звено сторожка *(4)* продевают через ушко большой обоймы (см. рис. 20, *б*, *в*), прижимают его к обойме и фиксируют в таком положении крючком насторожки *(5)*. Затем, придерживая дуги, их сводят до образования между ними угла около 90° При этом положении дуги стремятся соединиться, но им препятствует насторожка. В таком виде капкан готов к работе. При малейшем движении насторожки в любую сторону крючок ее соскакивает со сторожка, он вывертывается из ушка большой обоймы и освобождает дуги, которые сжимаются с нарастающей силой сжатия до 10 кг. Капкан оснащен капроновым шнурком, с помощью которого его подвешивают на сук дерева (см. рис. 20, *в*).

Капкан «Урал-1» предназначен для промысла белки, соболя и других пушных зверей. Капкан универсальный. Его можно

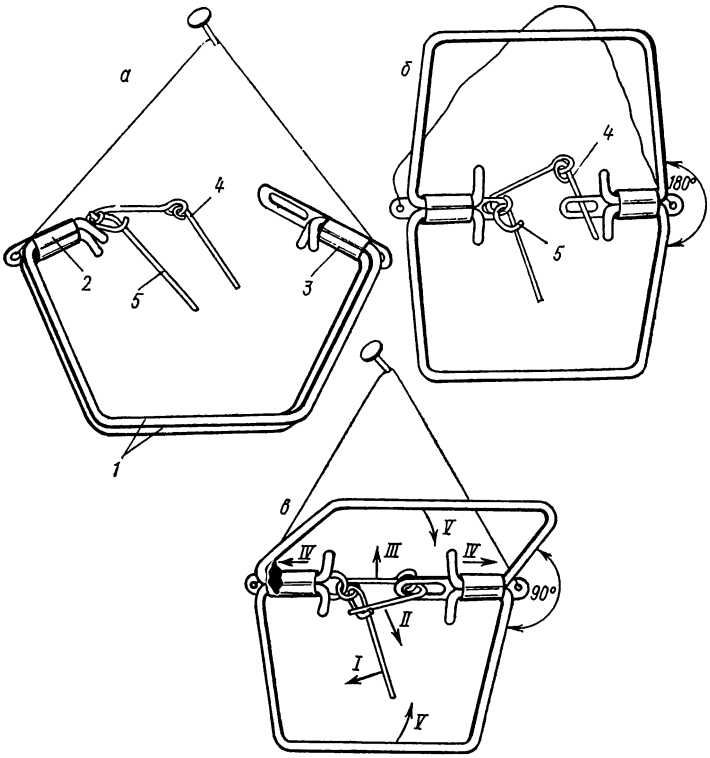

Рис. 20. Древесный капкан «Урал» (размеры, мм):
а — спущенный; *б* — в нейтральном взведенном положении; *в* — в настороженном рабочем положении

подвешивать на любых деревьях, над выходом из норы и ставить у норы и на тропе. Преимущество этого капкана заключается в том, что пойманный зверек прижимается не к дереву, а зажимается за шею двумя дугами, свободно подвешенными на сучке, что лишает зверька опоры и возможности вырваться.

При полукустарном производстве капкана «Урал-1» его дуги загибают на шаблоне из 5-миллиметровой проволоки (рис. 21). Свободные концы дуг попарно соединяют вместе и до упора надевают на них большую и малую обоймы. Затем дуги с силой поворачивают на 270° навстречу друг к другу. В результате внутренние плечики дуг, отогнутые под углом, сворачиваются в одну плоскость с дугами, придавая их боковым сторонам момент скручивания, который и превращает их в пружины торсионного действия. После этого выступающие из обойм концы дуг загибают на 89° к оси вращения дуг и на 17° в сторону от плоскости сомкнутых дуг.

В заводских условиях дуги должны изготовляться с помощью автомата с выполнением всех гибов, углов отклонения и закалкой. Запрессовку дуг в обоймы также должен производить автомат. При такой технологии можно рассчитывать на рентабельность производства и высокое качество капканов. Для

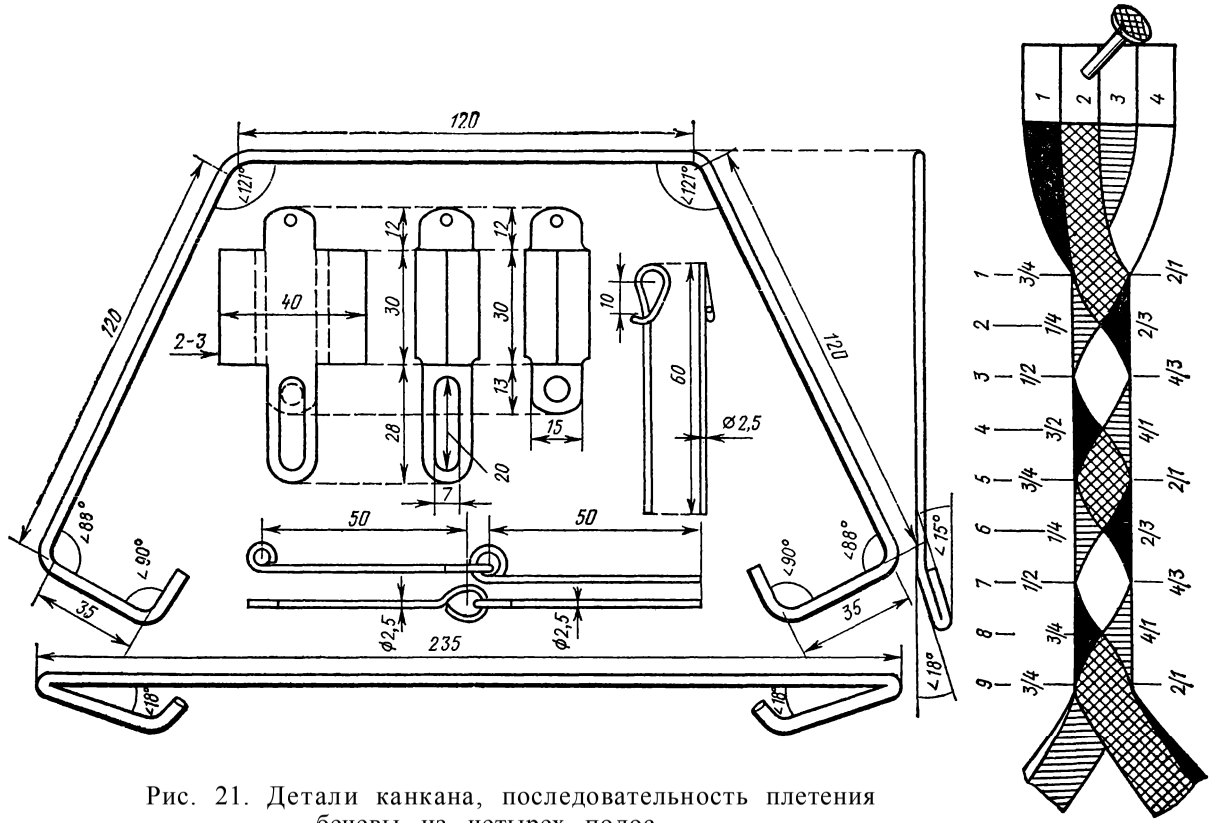

Рис. 21. Детали канкана, последовательность плетения бечевы из четырех полос

внедрения этого капкана обязательно требуется его описание и инструктаж охотников.

К давящим самоловам относятся капканы типа Д — схваты. Наиболее совершенные конструкции этих самоловов имеют две подвижные клешни (см. рис. 19, *г*), которые шарнирно укреплены на стойке, приклепанной к станине. Сжатие клешней происходит под действием плоской пружины, прикрепленной к станине. Для устойчивости капкан снабжен крестовиной. Настораживающее приспособление состоит из сторожка и насторожки, соединенной натянутой нитью со сторожевым колышком, вбитым в землю у клешни, противоположной от насторожки. Капканы очень громоздки, неудобны и опасны в обращении, поэтому распространение их весьма ограниченно.

По принципу действия модели еще известна модель капкана с четырьмя клешнями, радиально укрепленными на станине. Сжатие этих клешней происходит под действием одной плоской пружины. Капкан имеет сторожок и тарелочную насторожку педального действия, как и у дуговых тарелочных капканов типа А.

Наряду с описанными моделями за границей встречаются капканы-схваты с дугами. Подобные самоловы очень громоздки, неудобны в обращении, плохо маскируются и обладают невысокой уловистостью.

Петли. К переносным самоловам-удавкам относятся петли пассивного и активного действия. Применение петель пассивного действия (всевозможные одиночные и групповые удавки, самозатягивающиеся и вздергивающие петли) у нас в стране запрещено и расценивается как уголовное преступление. Объясняется это тем, что развешенные в охотничьих угодьях петли охотники теряли и оставляли без надзора на весь год, что приводило к бесцельной гибели многих ценных животных. Еще больший урон охотничьему хозяйству приносили браконьеры, использующие петли. В целях борьбы с ними запрещено применение петель и на вредных хищников и грызунов.

При использовании петель активного действия (лассо и арканы) требуется обязательное участие охотника, поэтому в данном справочнике они не рассматриваются.

ДЕРЕВЯННЫЕ ПЕРЕНОСНЫЕ САМОЛОВЫ

Норные самоловы — черканы. Принцип действия у всех черканов одинаков. В различных промысловых районах отличаются они лишь формой давящего приспособления и деталями насторожки. В деревянной рамке по направляющим прорезям передвигается сверху вниз Т-образный давящий стержень под действием силы натянутого лука или многовитковой цилиндрической стальной пружины. Сторожок с насторожкой взаимодействуют при помощи веревочной тяги.

На рисунке 22, а изображен черкан с квадратной рамкой, сбитой из дощечек. В средней части через отверстия в дощечках продет и укреплен лук, внизу — порожек. В нижней части боковых дощечек, по внутренней стороне, прорезаны пазы, по которым передвигается под действием тетивы лука Т-образный давящий рычаг (IV). Сторожок (II) — палочка толщиной в

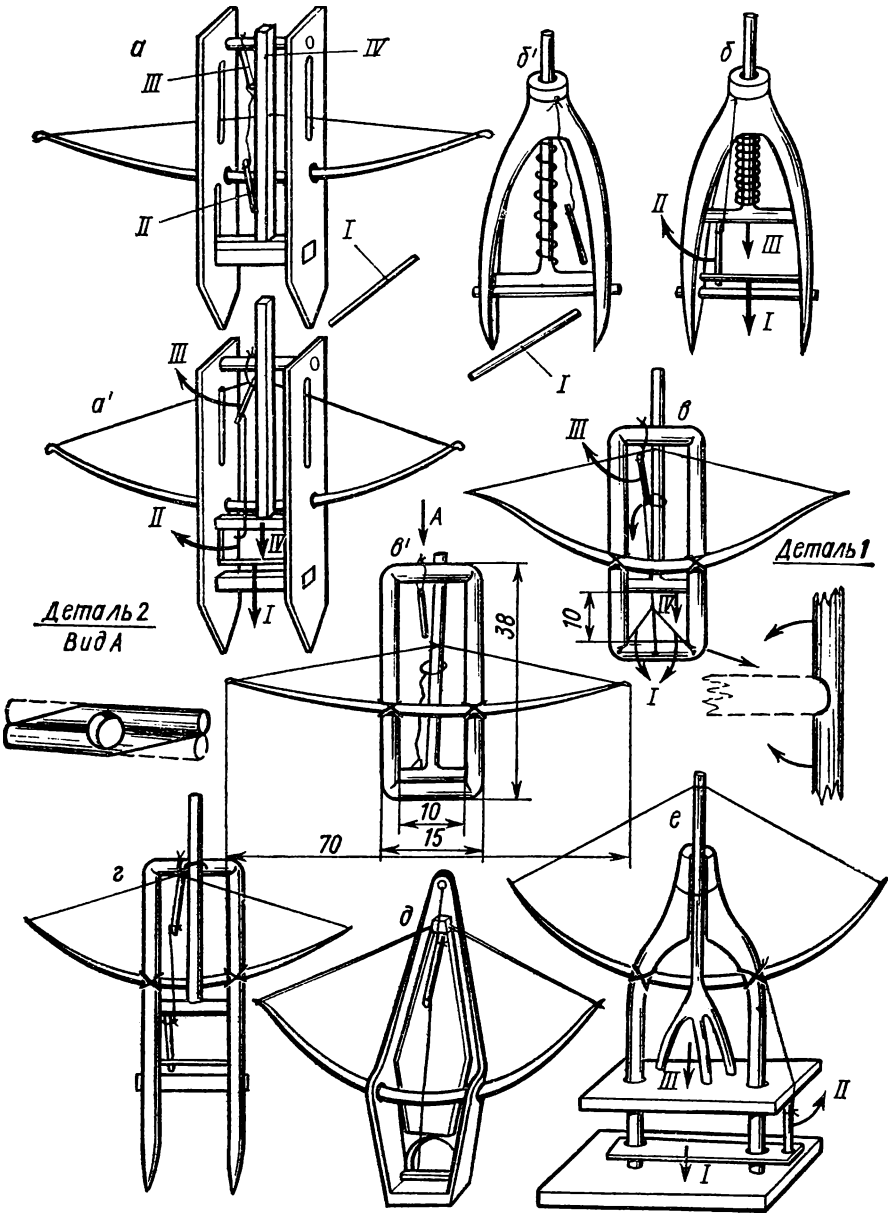

Рис. 22. Черканы в спущенном и настороженном виде: *а*, *а'* — с рамкой из досок; *б*, *б'* — с многовитковой цилиндрической пружиной; *в*, *в'*, *г* — с рамками из деревянного прута; *д* — с коробкой; *е* — с ложным полом

карандаш и длиной 5—8 см. На одном конце, отступив на сантиметр от края, к сторожку привязан длинный шнурок, соединяющий сторожок с концом другой такой же палочки-челаком (III). Челак на коротком шнурке привязан к верхней поперечной перекладине. Насторожка в виде тонкой палочки (I) в приподнятом над порожком положении упирается концами в пазы и не дает вывернуться сторожку (II) из-под давящего рычага (IV).

Для настораживания черкана давящий рычаг вместе с тетивой лука поднимают вверх. Тетиву подцепляют коротким плечом челака, который блокирует основную силу лука. Далее натягивают шнурок со сторожком, подхватывая его коротким плечом поперечину давящего рычага, а свободный конец упирают в насторожку, приподнятую над порожком.

Черкан этой конструкции работает следующим образом. Зверек, пролезая между поперечиной давящего стержня и порожком, надавливает на насторожку. Она опускается вниз (см. рис. 22, *а*, I) и освобождает сторожок (II), который вывертывается наружу, освобождая челак (III), а вместе с ним тетиву, и лук срабатывает, прижимая поперечину давящего стержня к порожку (IV). По такому же принципу работают и черканы (см. рис. 22, *г*, *д*).

Лук — основная деталь в черкане. От его упругости зависит надежность работы и уловистость самолова. Лук рекомендуется делать из хорошо высушенной древесины бересклета, жимолости или из мелкослойного ствола лиственницы. Можно и из кедра и ели, но из них получаются луки слабее. Деревянный лук можно заменить стальным прутом, лучше не одним толстым, а несколькими тонкими, связанными вместе. Тетиву делают веревочной, а многие охотники делают ее из сухожилий.

Черкан (см. рис. 22, *б*) с рамкой сделан из рогульки, а лук заменен многовитковой цилиндрической пружиной, работающей на сжатие. В нижней части рогулька соединена порожком, к которому прижат пружиной давящий стержень Т-образной формы. На внутренних сторонах рогульки вырезаны желобки, по которым свободно передвигается поперечина давящего стержня. Для устойчивости стержня в вершине рогульки просверлено отверстие. Там же привязан на шнурке сторожок.

Для настораживания этого самолова пружину сжимают, приподнимают давящий стержень кверху, подхватывая его поперечину коротким плечом сторожка (II), что придает ему вертикальное положение, а чтобы он не вывернулся наружу, конец его упирают в насторожку (I), которой перегораживают в нижней части проход между порожком и поперечиной давящего рычага. Последовательность работы этого черкана почти такая же, как и у предыдущего. С той лишь разницей, что при надавливании на насторожку (I) освобождается свободный конец сторожка (II), который, вывернувшись из-под поперечины, отпускает давящий рычаг.

Чувствительность насторожки со сторожком без челака значительно хуже. При очень тугой пружине или тугом луке насторожка может обусловить задержку, что на промысле самых мелких пушных зверьков может привести к проловам.

Рамку черкана загибают из целого прута вяза, березы или другого дерева, поддающегося перегибам в распаренном виде. Подбирают прут с одинаковой толщиной (2—3 см) по всей нуж-

ной длине, размечают места перегибов и на них делают прорези на $^2/_3$ толщины в виде прямого угла с закругленной вершиной (см. рис. 22, *в*, деталь 1). Хорошо распарив эти вырезы в горячей золе, их загибают. Свободные концы в верхней части рамки соединяют боковыми сторонами, предварительно вырезав в них полуцилиндры по величине, немногим превышающей диаметр стержня давящего рычага. Затем концы с боков обстругивают и соединяют гвоздями или проволокой (см. рис. 22, *в*, деталь 2).

В этом черкане челак выполняет двойную роль. Малым плечом он полностью принимает на себя силу лука, а длинным плечом работает как сторожок, на свободный конец которого надета петля от симки, выполняющей роль насторожки. У настороженного капкана натянутые симки (I) перегораживают проход над порожком. Они соединены одной тягой — шнурком с петлей, опоясывающей давящий стержень и свободный нижний конец челака. Зверек, пролезая через порожек, натягивает симки (I) и стягивает петлю (II) с кончика челака (III), который вывертывается и освобождает тетиву, действующую силой натянутого лука на давящий рычаг (II).

Черкан на рис. 22, *г* также сделан на основе рамки, загнутой из целого прута. Отличается эта рамка тем, что свободные ее концы скреплены порожком, заострены и опущены вниз. Воткнутые в снег или в землю, они придают черкану нужную устойчивость. Лук привязывают к рамке прочно шнуром или проволокой, так как давящий стержень никаких направляющих и точек опоры не имеет. В остальном настораживание и срабатывание этого самолова такое же, как у предыдущего.

Черкан на рис. 22, *д* смонтирован не с рамкой, а с выдолбленным лотком и давящий рычаг в нем заменен давящей лопаткой. Направляющими для нее служат задняя стенка лотка и середина деревянной части лука. Для движения тетивы в боковых стенках лотка сделаны пропилы. Проход через этот черкан ограничен круглым отверстием, прорезанным в стенке лотка. Настораживается он с помощью челака, сторожка и насторожки.

От всех описанных деревянных самоловов черкан, изображенный на рисунке 22, *е*, отличается тем, что у него вместо порожка и давящего стержня попавшего зверька зажимают две плоскости. Нижняя площадка служит основанием. К ней наглухо прикреплена рогулька, по сторонам которой свободно передвигается деревянная дощечка с проделанными в ней отверстиями, соответствующими по ширине и размерам вилке. К этой дощечке несколькими опорами наглухо приделан давящий стержень, соединенный с тетивой лука. Челак и сторожок у него в виде стержня, подвешенного на симке, насторожка в виде ложного приподнятого пола — тоненькой дощечки, которая на одной стороне отверстием надета на плечо вилки, а на другой стороне специальным отверстием удерживает сторожок во взведенном положении. При настораживании этого черкана приподнимают давящую плоскость и за край подхватывают ее коротким плечом сторожка, а свободный конец цепляют за отверстие приподнятого пола. Приманку подвешивают на середине давящей дощечки с таким расчетом, чтобы посетивший ловушку зверек, потянувшись к ней с любой стороны, наступил на ложный пол и расторожил самолов.

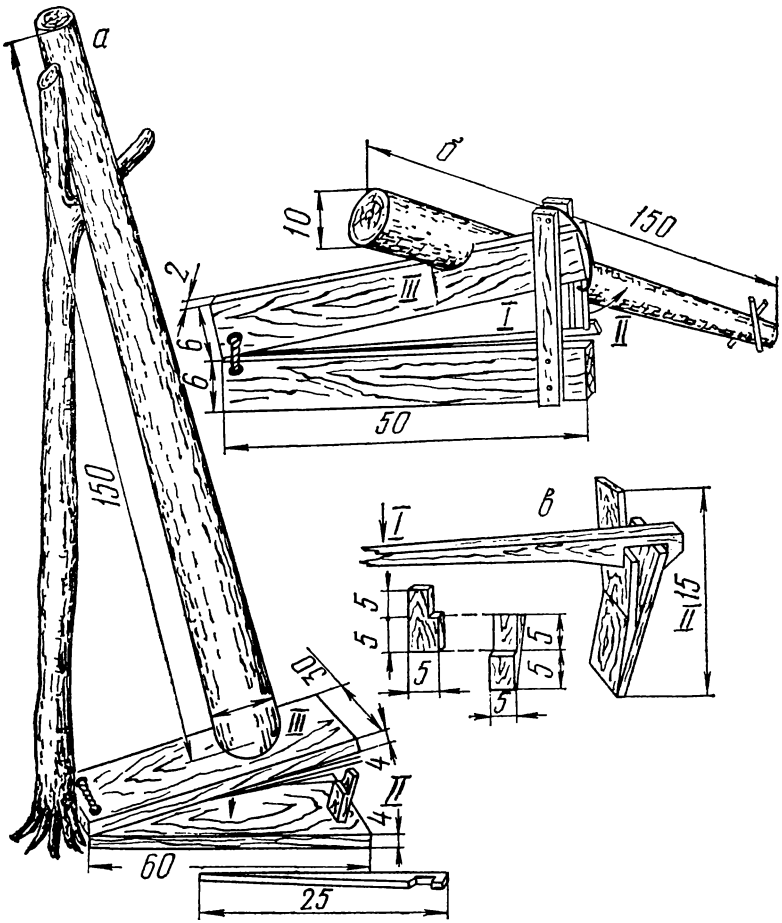

Рис. 23. Опадные давящие самоловы (размеры, мм):
а — проскок на горностая; *б*, *в* — плашка на белку и детали насторожки

Опадные самоловы переносные. К ним относится проскок, сделанный из двух досок (рис. 23, *а*), на одном конце они соединены ребрами веревочной петлей, а на другом укреплены деревянными направляющими дощечками, прибитыми к нижней доске. Эти дощечки вверху соединены перемычкой с привязанным к ней шнуром, на свободном конце которого прикреплен сторожок. Насторожкой служит узкая, длинная (во всю длину доски) планка (I) с зарубкой на свободном конце. Она удерживает сторожок (II) у приведенного в действие проскока. Для увеличения давящей силы верхней доски в ней сверху вырубают выемку, в которую помещают гнет — конец бревна (III).

Зверек, пролезая между досками, надавливает на насторожку (I), сторожок (II) вывертывается из-под верхней доски, которая падает вниз под действием силы тяжести гнета — бревна (III).

Из двух досок можно сделать и переносную плашку. Для этого самолова доски соединяют плоскими сторонами вместе и на одном конце пробивают по паре отверстий, через которые их связывают бечевкой. Доски кладут на пень или землю у дерева, или вбивают рядом кол с развилкой, к которому прислоняют вертикально поставленное бревно, а торцевой конец его ставят на верхнюю доску плашки, придавая ей надлежащую давящую силу.

Насторожка плашки состоит из сторожка — двух квадратных дощечек (одной гладкой, называемой «мужичком», и второй с уступом — «бабкой») и насторожки — длинного деревянного стержня с квадратным вырезом на конце. Для настораживания плашки в зарубку «бабки» упирают «мужичок», на середине их перехватывают квадратным вырезом насторожки и, приподняв верхнюю доску плашки, между ней и основанием (второй доской) ставят враспор сторожок (II) с насторожкой (I) (см. рис. 23, *б*, *в*).

Переносные кулемки хорошо известны в тайге Западной Сибири, где промышляют сибирского крота, который вдвое больше и гораздо осторожнее европейского. В металлические кротоловки, не лишенные запаха человеческих рук, кроты не попадаются и обходят их стороной или забивают землей. Поэтому промысловые охотники предпочитают ловить сибирских кротов кулемками.

Для изготовления кротовых кулемок пригодны деревца толщиной 10—12 см с трухлявой или мягкой сердцевиной. Ствол такого деревца распиливают на чурбачки длиной 12 см. Одну

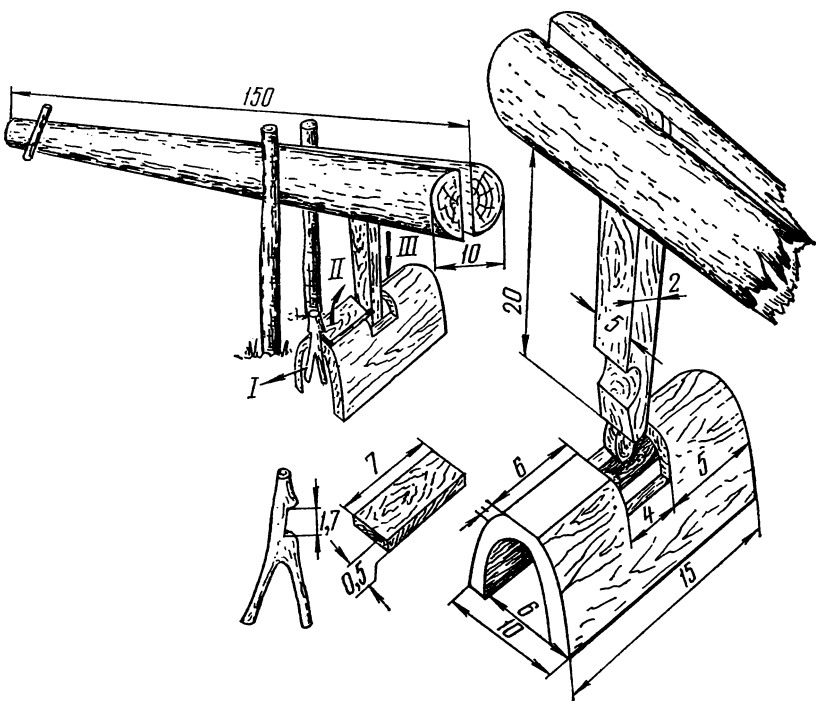

Рис. 24. Кулемка на крота и детали насторожки

треть чурбачка скалывают и через этот скол выбирают желобковой стамеской или долотом всю середину, превращая чурбачок в деревянную арку толщиной 2—3 см (рис. 24). На верхней выпуклой части арки (III) отмеряют 6 см и прорезают окно глубиной на $^1/_3$ арки и шириной 4 см. Выпуклую 6-сантиметровую часть арки стесывают на сантиметр для устойчивости положенного на эту поверхность сторожка — дощечки (II), ширина которого может быть 3—4 см, а длина 7 см. Один наружный конец дощечки выравнивают со срезом арки и спаривают их насторожкой-рогулькой (I) с квадратным вырезом на стержне, а на другой конец сторожка, нависающего на сантиметр над окном, упирают давок кулемки, вделанный в расщеп гнета — бревна (см. рис. 24).

В каждый кротовый ход ставят две таких кулемки насторожками одна навстречу другой. В деревянные кулемки крот идет без опасения, сталкивает насторожку, освобождая тем самым дощечку-сторожок, с которого соскакивает давок и прижимает зверька поперек спины к земле. Охотник разносит по охотничьему путику деревянные арки, давки и насторожки со сторожками, а гнет делает из валежины на месте установки кулемок.

ДЕРЕВЯННЫЕ СТАЦИОНАРНЫЕ САМОЛОВЫ

Деревянные самоловы имеют следующие преимущества: их не нужно маскировать, они своим видом привлекают к себе зверей; к ним можно приваживать зверей заблаговременно до начала промысла, регулярно выкладывая подкормку. Этими самоловами ловят зверей в пургу и снегопады, когда капканы перестают работать.

Ущемляющие самоловы. К ним относятся: самый простой самолов — рожон на волка и росомаху и самые сложные, громоздкие из тяжелых бревен — щемихи и жом на медведя.

Рожон делают из сухого бревна длиной 3—4 м и толщиной 15—20 см. Его тщательно обтесывают с боков и раскалывают не до конца — с вершины до середины на три одинаковых по толщине жерди. Щели расширяют и обтесывают центральную жердь и боковые горбылины до толщины руки, сохраняя при этом между ними острые грани. У центрального стержня поперечный срез следует делать ромбовидной формы, а боковые — треугольной, чтобы острые углы их противостояли острым углам ромба.

Готовый рожон врывают в землю вертикально, а на центральную жердь нанизывают кусок мяса или какую-либо другую приманку (рис. 25, *а*). Росомаха, пытаясь достать приманку, взбирается на рожон и лапами попадает в расщелины между центральной и боковыми жердями и под тяжестью тела оказывается ущемленной и пойманной.

В Забайкалье на волка рожон устраивают из расщепленного с высоты 1 м от земли и до вершины небольшого деревца толщиной 15 см. Ветки обрубают и тщательно его обтесывают. На высоте 1,5 м деревце прочно опоясывают деревянным кольцом, свитым из распаренных веток вяза или березы, для предупреждения увеличения трещины и расширения щели. Затем вершины горбылин разводят в стороны на 1 м и прочно их при-

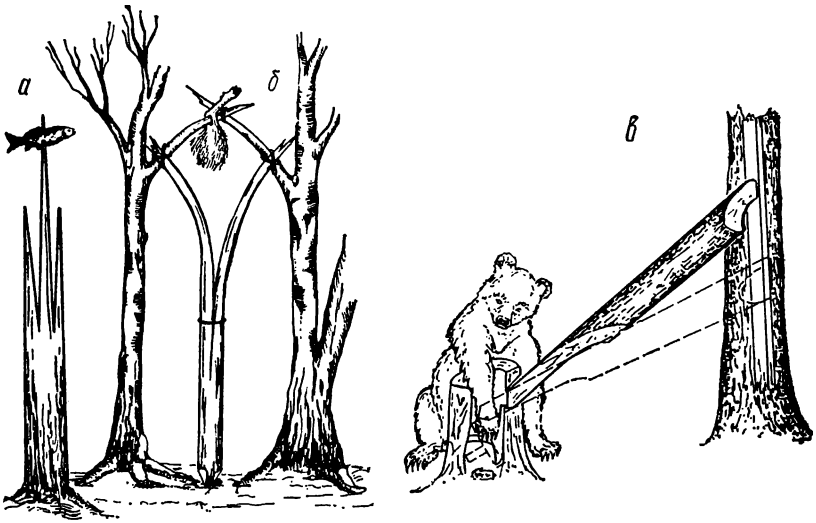

Рис. 25. Ущемляющие самоловы:
а — рожон на росомаху; *б* — рожон на волка; *в* — щемиха на медведя

вязывают к веткам деревцев, между которыми устроен рожон (см. рис. 25, *б*). Приманку надевают с расчетом, чтобы подпрыгнувший за ней волк попал лапой в расщелину деревца, защемил ее и повис на рожне.

Щемиха и сибирский жом на медведей состоит из нагромождения тяжелых бревен, которые удерживаются настораживающим устройством в приподнятом положении над приманкой, заложенной между двух брусьев. При стронутой насторожке бревна обрушиваются на брусья, сжимают их с большой силой и ущемляют лапу зверя. Оба эти самолова признаны опасными и поэтому применение их повсеместно запрещено.

Исключение составляет тувинский жом, для изготовления которого используют полый пень и одно бревно с затесанной долотообразно вершиной. В пне сбоку прорубают окошко, в которое вставляют заточенный конец бревна, а комель прислоняют под углом 45° к дереву с вырубленным в нем желобом. Чтобы удержать бревно в таком положении, его затесанный конец внутри пня упирают в Т-образную насторожку, под которую подкладывают приманку. Медведь, засунув лапу за приманкой, сталкивает насторожку, тем самым освобождает бревно, комель которого сползает вниз по желобу дерева, а затесанный конец соответственно вдвигается внутрь пня и с большой силой прижимает к стенке лапу зверя (см. рис. 23, *в*).

Опадные самоловы стационарные. В охотничьей практике наиболее широкое распространение получили плашки. Ими ловят белок, куниц, колонков, соболей и прочих мелких пушных зверей.

В отличие от переносной плашки, сделанной из двух досок, стационарные плашки делают более тяжелыми из расколотого надвое бревна длиной до 1 м и толщиной до 30 см. Для большей надежности работы самоловы строят на подмостках, а на

верхнюю кроющую плаху добавляют гнеты — два бревна, положенные сверху крест-накрест (см. рис. 26, *а*). Настораживают эти плашки сторожком из двух дощечек и деревянной стержневой насторожкой с квадратным вырезом на конце, такими же по устройству, как и у переносной плашки (см. рис. 23, *в*).

Кулемы на пушных зверей также широко распространены и отличаются большим разнообразием по размерам. Самая простая — кулемка на колонка и соболя. Делают ее из двух бревен. У основания большого дерева (желательно густой ели, чтобы под ней меньше насыпало снега) из колышек и кусков коры делают дворик размером 30×30 см. Сверху его накрывают хвоей, а внутри выкладывают приманку. Открытую сторону дворика перегораживают поперек бревнами, из которых более тонкое кладут на землю. Оно служит порожком, а второе, более толстое и тяжелое бревно, помещают над первым и используют, как гнет. Бревна на концах укрепляют вбитыми по обеим сторонам колышками (см. рис. 26, *г*).

При настораживании кулемки гнет приподнимают над порожком на 20 см и торец его подхватывают сторожком — деревянной палочкой толщиной в палец и длиной 12 см, которую за конец привязывают веревочкой к поперечной вязке крепежных кольев. Чтобы сторожок не вывернулся из-под бревна, его ниж-

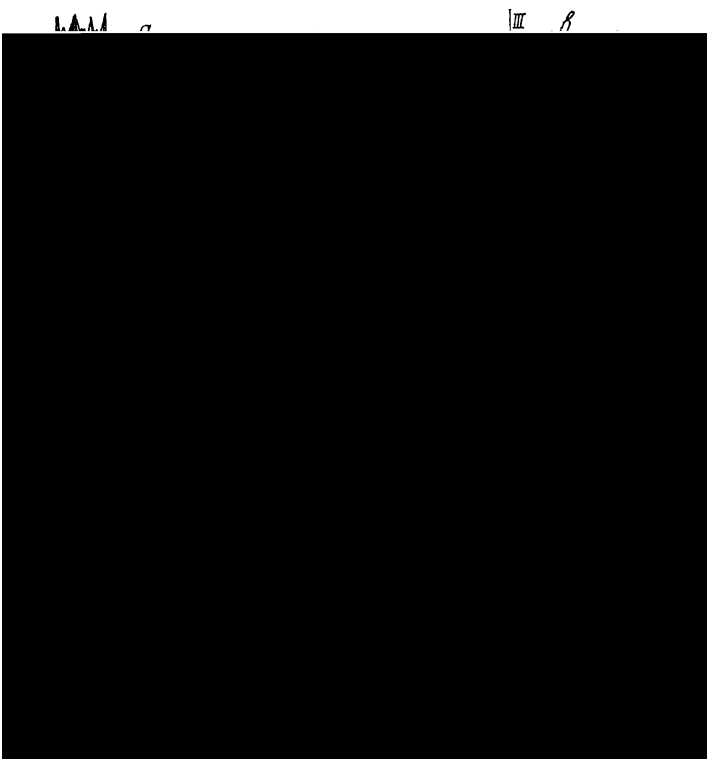

Рис. 26. Опадные давящие самоловы:

а — плашка на колонка; *б* — кулема на росомаху и волка; *в* — деталь насторожки; *г* — кулемка на соболя; *д* — кряж на лисицу; *е* — слопец на глухаря

ний конец цепляют насторожкой — деревянной палочкой с рогулькой на одном конце и зарубкой на другом (см. рис. 26, *г*). Зверек, пролезая между бревнами, сдвигает вниз насторожку (I), она освобождает сторожок (II), а вместе с ним и бревно (III), которое его убивает.

Более сложная и громоздкая кулема предназначена для отлова волков и бродячих собак. Для нее ставят сруб, а в овраге или на уступе притеррасной поймы находят обрывистый берег старицы реки и в нем выкапывают пещерку. В пещерку помещают приманку, а перед входом в нее кладут поперек бревно — порожек, над ним настораживают гнет, который усиливают, навалив на него 2—3 бревна (см. рис. 26, б). Чтобы снять нагрузку со сторожка с насторожкой, гнет в настороженном положении помещают на мотырь — палку, выполняющую роль рычага первого рода. Свободный конец этой палки соединяют шнурком со сторожком, таким же, как и у предыдущей кулемки. Верхний конец сторожка упирают в зарубку, сделанную в бревне, а нижний прижимают к бревну насторожкой (палочкой длиной во всю ширину сруба). Один ее конец упирают в сторожок, а другой — в противоположную стенку сруба кулемы (см. рис. 26, *в*).

Посетивший такую кулему зверь, добираясь до приманки, сталкивает насторожку (I), освобождает конец сторожка (II), который выворачивается из-под зарубки в бревне, и освобождает конец мотыря (III), а он, поднявшись кверху, сбрасывает гнет, придавливающий зверя.

Кряж работает наподобие простой кулемы. Состоит он из двух бревен. Нижнее бревно выполняет роль порожка, а сук на нем заменяет направляющие колья. Верхнее бревно (гнет) имеет продолбленное отверстие, благодаря чему свободно передвигается по суку нижнего бревна. В приподнятом настороженном положении гнет удерживает сторожок — заостренную палочку, упирающуюся одним концом в гнет, а другим в закругленную головку насторожки. При малейшем движении свободного конца насторожки ее округленная головка вместе со сторожком соскальзывает с нижнего бревна, и самолов срабатывает. Такое настораживающее устройство трудно поддается регулировке и менее надежно в работе (см. рис. 26, *д*).

Большую группу опадных самоловов составляют пасти, которыми в основном ловят песцов. Самая простая по устройству — тундряная пасть. Ставят ее на открытом, хорошо продуваемом возвышенном месте, используя естественный или искусственный полуметровый холмик. Его огораживают с боков частоколом так, чтобы песец мог забраться внутрь этой загородки лишь через ее открытую сторону. Над огороженной площадкой помещают три 3-метровых бревна толщиной по 15 см. Торцевые концы их стесывают с боков и пробивают отверстия. Этими отверстиями все три бревна нанизывают на ромжу — длинную до 3 м жердь в руку толщиной. Таким образом их соединяют в единый блок — гнет. Сбоку у входа в загородку забивают опорный кол с рогулькой, на которую помещают мотырь — палку до 1 м длиной, удерживающую конец ромжи в приподнятом положении. От свободного конца мотыря натягивают шнурок с петлей на конце к штырю сторожевого кола.

Для настораживания тундряной пасти готовят приманку. Кусок мяса обматывают шнурком или проволокой с петлей на

свободном конце. Эту петлю надевают на штырь сторожевого колышка (на естественный его сучок или вбитый в него клин). Затем поднимают гнет пасти и конец ромжи помещают на короткое плечо мотыря, балансирующего на опорном колу. Привязанный к мотырю шнурок натягивают и сделанную на его конце петлю тоже подхватывают на штырь сторожевого колышка (рис. 27, *а*, *б*). Песец, пытаясь стащить приманку, сдергивает со штыря петлю шнура от мотыря, освободившийся конец которого поднимается кверху и сбрасывает гнет, придавливающий зверя.

Тундровая пасть с боковыми сторонами, загороженными колышками, хорошо продувается ветром, что предохраняет ее от

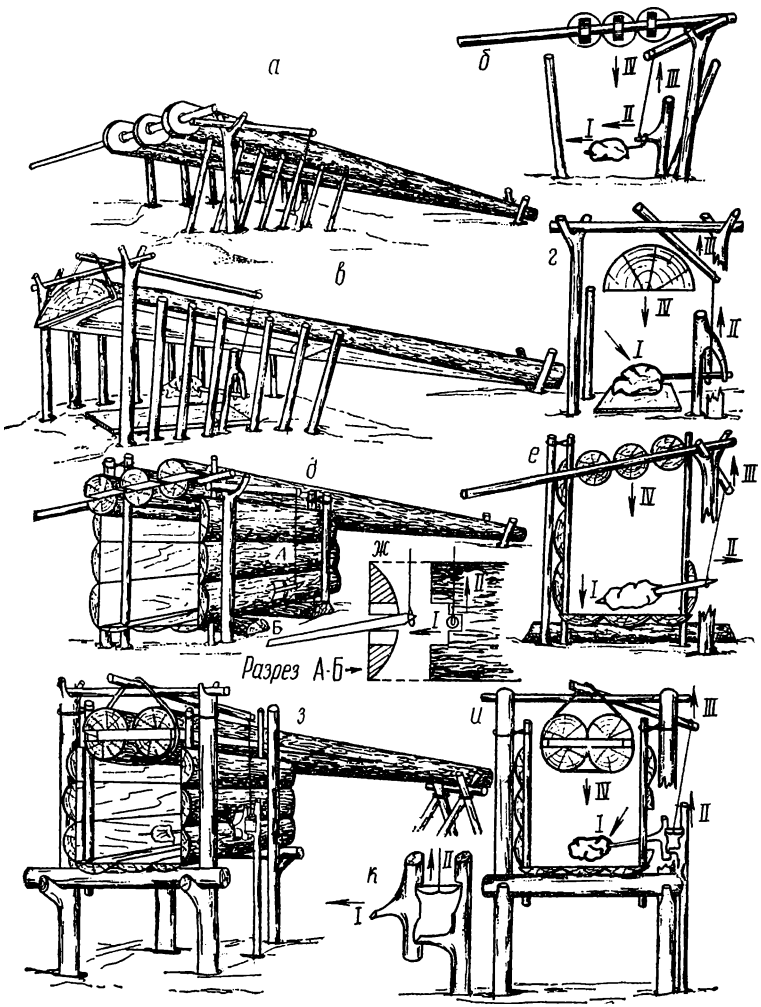

Рис. 27. Пасти на песца:

а — тундряная; *б* — деталь насторожки; *в* — корытная; *г* — деталь насторожки; *д* — коробковая; *е*, *ж* — детали насторожки; *з* — коробковая на подмостках; *и*, *к* — детали насторожки

заноса снегом, но решетка из колышков открывает доступ к попавшемуся в пасть песцу. Хищники этим пользуются и часто сильно портят мех, чтобы предупредить появление подобных дефектов на шкурках, была предложена пасть с корытообразным гнетом, сделанным из половинки 3-метрового бревна толщиной 30 см. Такую пасть также сооружают на полуметровом холмике, огораживая его колышками, на пол кладут тонкую дощечку, кусок фанеры или картона. Перед входом в пасть с обеих сторон заколачивают два опорных кола с рогульками, на которые кладут поперечную опорную жердь для мотыря. Для настораживающего устройства используют тонкую сторожок-палочку, привязанную за середину к свободному концу мотыря, стопорную рогульку, вбитую в землю, и насторожку — длинную палочку с привязанной к ее концу приманкой.

При настораживании пасти торцевой конец гнета с корытом приподнимают вверх, опоясывают шнурком и цепляют его за короткое плечо мотыря. Более длинному плечу придают горизонтальное положение, привязанный к его концу шнурок со сторожком оттягивают книзу и одним концом сторожка подхватывают развилку рогульки, а чтобы он не вывернулся, другой его конец перехватывают насторожкой, помещенной поперек рогульки (см. рис. 27, *в*, *г*).

В этой пасти съемный пол, из фанеры или дощечки, позволяет в случаях примерзания к ним пойманного зверя вынуть его вместе с полом и унести в помещение для оттаивания, что предотвращает вырывание вмерзших волос и образование на шкурке плешины.

В лесотундре и лесу охотники городят из бревен и коры лиственницы коробковые пасти. Для них заготавливают 9 плах — горбылей шириной 15 см и длиной до 1,2 м. Из трех плах настилают пол и по три используют на боковые стенки. Крепят их вертикально четырьмя парами кольев, вбитыми в землю. Чтобы пасть служила 20—30 лет и не сгнила, под пол подкладывают две метровые чурки из лиственницы. На гнет используют два 3-метровых бревна толщиной по 20 см или 3 бревна толщиной по 12—15 см. Соединяют их между собой в единый блок, расщепив комли пополам и вклинив в них затесанный конец 3-метровой длины ромжи (см. рис. 27, *д*, *е*).

В передней части короба, рядом со стенкой, забивают в землю опорный столбик с рогулькой, в которую помещают мотырь — метровую палку, к свободному концу которой привязан шнурок с петелькой на конце. Для насторожки используют 40-сантиметровую палочку, заостренную с обеих концов. На один конец накалывают и примораживают кусок мяса или рыбы. На середине стенки, на высоте 10—15 см от пола, прорубают окно и в нем прорезают квадратный вырез на 2—3 мм больше толщины насторожки. Для настораживания пасти гнет помещают в короб так, чтобы ромжа немного выдавалась над торцевыми срезами боковых стенок. Гнет поднимают и конец ромжи помещают на плечо мотыря, балансирующего в развилке опорного столбика. Свободный конец мотыря поворачивают вдоль короба, а привязанный к нему шнурок натягивают и петельку надевают на заостренный конец насторожки, удерживаемой в горизонтальном положении прорезью, сделанной в окошке (см. рис. 27, *д*, *е*, *ж*). Самолов срабатывает, когда забравшийся в короб под гнет песец тронет приманку (I), приморо-

женную к насторожке, и выдернет ее из прорези в окошке, тогда петля шнурка соскочит с насторожки (II) и освободит мотырь (III), который и сбросит гнет (IV) на спину зверя.

В глубокоснежных районах коробковую пасть на лисиц устраивают на подмостках, приподнятых над землей на 1 м. Для ее изготовления заготавливают 9 горбылей длиной до 1,2 м и шириной до 15 см и 8 жердей толщиной в руку и длиной не менее 2 м. Четыре жерди должны иметь на середине по прочному суку, на которые кладут поперечные слеги с настланным на них полом. Жерди вертикально попарно вколачивают в землю, накладывают поперечные слеги и настилают на них пол из горбылей. На середине боковой нижней горбылины прорубают окно и напротив него вколачивают в землю 1,5-метровый сторожевой кол с сучком в вершине и вырезом над ним для крепления к сторожке и насторожке. Затем возводят боковые стенки между жердями и вершины смежных жердей туго связывают распаренными в горячей золе прутьями березы или другого гибкого и прочного дерева. Верхние спаренные концы жердей укрепляют дополнительными горизонтальными слегами — двумя продольными и одной поперечной, которая одновременно служит и опорой для мотыря (см. рис. 27, *з*, *и*, *к*).

Гнет составляют из двух 3-метровых бревен толщиной в комле 20 см, их накалывают и в щель заколачивают клинообразную доску длиной, равной ширине бревен. Сколоченный таким образом гнет помещают в короб, а концы — хлысты бревен — поднимают на козла из кольев высотой, равной высоте пола короба. Для мотыря используют метровой длины палку, к одному концу которой привязывают шнурок со сторожком — небольшой заостренной палочкой. Насторожку вырезают из сколотого сучка (см. рис. 27, *к*).

Для настораживания пасти на торец гнета надевают веревочную петлю или свободное кольцо, свитое из березовых прутьев. Гнет поднимают и под кольцо подсовывают мотырь. Свободный его конец отводят к стенке, где находится сторожевой кол, и в сделанную в кем зарубку заводят конец сторожка, а чтобы он не вывернулся, за него цепляют насторожку одним выступом за сук сторожевого кола, а другим — за свободный конец сторожка (см. рис. 27, *и*, *к*). Срабатывает пасть в момент, когда лисица тронет приманку, а вместе с ней сдвинет насторожку (I) и освободит сторожок, который вывернется кверху (II) вместе с мотырем (III) и сбросит гнет вниз (IV).

Опадные самоловы используют и на промысле боровой дичи. Наподобие описанных пастей изготавливают менее громоздкие пастушки с насторожками педального действия, рассчитанные на то, чтобы посетившая самолов птица наступила на насторожку и своей массой рассторожила самолов.

На рис. 27, *е* изображен слопец с обычным бревенчатым гнетом, двумя опорными столбами и мотырем, удерживающим гнет в приподнятом положении. Сторожок устроен в виде двух заостренных палочек, совмещенных концами враспор и под углом «на излом». К более короткой палочке привязан шнур от конца мотыря. Насторожкой в этом настораживающем устройстве служат веточки, настланные на сторожок. Птица, наступая на них, выводит из стопорного положения сторожок, ко-

торый, развалившись пополам, освободит мотырь, а вместе с ним и гнет.

Такого типа настораживающее устройство не очень удобно в обращении при регулировке и настораживании самолова. Поэтому проще устроить насторожку по принципу работающей в коробковой пасти на подмостках (см. рис. 27, *к*).

ЖИВОЛОВУШКИ ПЕРЕНОСНЫЕ

Портативные складные живоловушки наиболее перспективны в самоловном промысле пушных зверей. Применение их позволяет отлавливать животных более гуманно, не причиняя им травм и мучений. Можно проводить отбор неповрежденных зверей и оставлять на племя наиболее ценных производителей. Например, на промысле бобров капканами в них в первую очередь попадают и гибнут бобрята-сеголетки и подсосные самки. Применение живоловушек позволяет этих бобров выпустить на волю и оставить на племя самых темных, а на забой отбирать полноволосых взрослых самцов, прохолостевших самок и седеющих старых бобров.

Стальные автоматические живоловушки. Первые бобровые живоловушки делали сами охотники. Это были цилиндрические клетки в 1 м длиной и до 0,4 м диаметром, составленные из стальных прутьев, переплетенных поперек по окружности в несколько рядов проволокой. Одно основание этого цилиндра заплеталось сеткой, в другое подвешивалась овальная дверка, поднимающаяся только внутрь клетки и удерживающаяся стержневым сторожком, соединенным тягой с качающейся внутри клетки насторожкой в виде подвешенного к сетке щитка. Живоловушки эти были очень громоздкими, тяжелыми и неудобными.

Для повышения производительности труда охотников, занимающихся отловом бобров, была сконструирована складная портативная живоловушка с ажурной дверкой (ЖАД-3). Клетка ее сделана из металлической сетки в виде цилиндра длиной 75 см и диаметром 33 см. Торцевые стороны этого цилиндра обрамлялись обоймами из профилированных «на уголок» полос из 1,5-миллиметрового железа, а задняя стенка и ажурная дверка монтировались на ободах, отбортованных из такого же полосового железа и подогнанных к обоймам.

Дужки ажурной дверки подвешивались на осях из проволоки, прикрученной на одном ободе, а другой ее конец заплетался сеткой. У ажурной дверки одна из дужек приводилась в движение силой многовитковой цилиндрической пружины, прикрепленной наглухо к обручу.

Настораживающее приспособление состояло из стержневого сторожка, подвешенного на сетке против подпружиненной дужки. Этим подвесным сторожком подпружиненная дужка поднималась кверху, а все с ней взаимодействующие дужки раздвигались к внутренней стенке цилиндра. Стержень со взведенной подпружиненной дужкой опирался на кольцо, подвешенное к сетке, которое тросом соединялось с качающимся щитком — насторожкой, также подвешенной к сетке на потолке клетки.

При кустарном производстве изготавливать такие живоло-

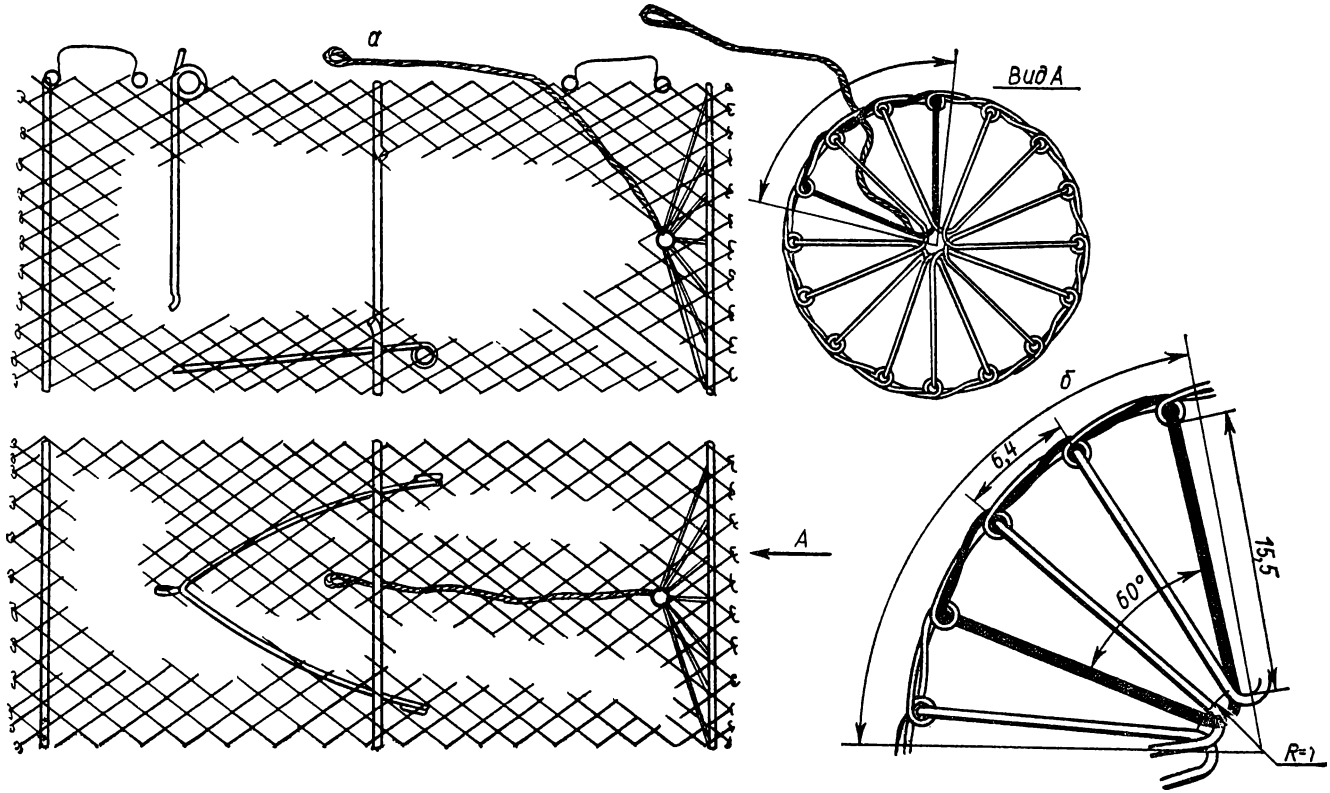
а
Вид А
б
6,4
15,5
60°
R=1
А

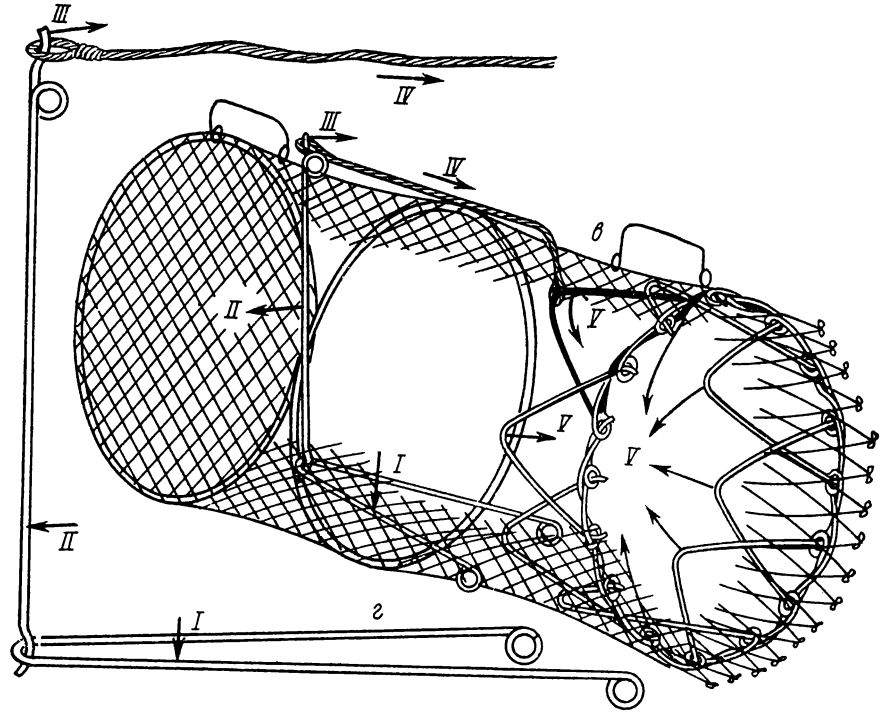

Рис. 28. Бобровая живоловушка с ажурной дверкой ЖАД-4 (размеры, мм):

а — общий вид в трех проекциях; *б* — пружинная скоба ажурной дверки; *в* — в настороженном виде; *г* — детали настораживающего устройства

вушки довольно сложно. В целях упрощения производства и удешевления самолова рекомендуется более удобная складная и надежная в работе бобровая живоловушка (ЖАД-4). Цилиндрическую клетку делают из крупноячеистой сетки (ячейки со сторонами 5,5 см и диагоналями 7,5×7,5 см), плетенной из 2-миллиметровой проволоки. Из такой сетки выкраивают прямоугольник с продольными сторонами 75—80 см или из 10—11 ячеек и поперечной 105 см из 14 ячеек. Последний ряд четырнадцатых ячеек сплетают с ячейками первого ряда. Таким способом из квадратной сетки получается цилиндр. В середину цилиндра вставляют враспор обруч диаметром 32 см, скрученный из проволоки толщиной 3—4 мм. На заднюю стенку цилиндра делают такой же обруч и заплетают его сеткой. Соединяют его с цилиндрической клеткой ловушки с помощью тонкого троса толщиной 1,0—1,5 мм, которым «прошивают» по кромке сеточный круг и через край каждую ячейку сетки клетки (рис. 28, *а*, *в*).

При кустарном производстве этих живоловушек для изготовления ажурной дверки берут 3 м пружинной проволоки толщиной 3 мм. Отступив на 1 м от одного конца, навивают через каждые 64 мм 16 колечек диаметром 7 мм для подвески на них 8 дужек ажурной дверки (рис. 28, *б*). Чтобы колечки получились на одинаковом расстоянии друг от друга, делают шаблон в виде скобы, загнутой из 6-миллиметрового стального прута, с таким расчетом, чтобы расстояние между центрами загнутых плеч было бы равно 64 мм. Эту скобу зажимают в тисках кверху концами плеч и на них навивают последовательно 16 колечек. Сначала делают первую пару. Затем колечко справа переставляют на левое плечо скобы и навивают третье колечко, его также надевают на левое плечо скобы. Затем навивают четвертое колечко и так все 16.

Всю навитую с колечками часть проволоки загибают в обод, а 1-е и 16-е колечки надевают на плечи скобы, фиксируя размер проволочного обруча и укрепляя его навивкой по всей окружности свободного метрового без колец конца проволоки, а затем — второго более длинного. У этого конца отмеряют не менее 35 см и напротив ближнего шарнирного колечка обода загибают его под прямым углом, продевая через колечко, и загибают из него уголок в 60° со сторонами 15,5 см и радиусом загиба в вершине в 1 см (см. рис. 28, *а*, *б*).

На свободной стороне угла загибают шарнирное колечко, которое надевают через два колечка на третье на ободе. Так получается первая пружинящая дужка, приводящая в действие остальные дужки и закрывающая ажурную дверку.

Для полного монтажа ажурной дверки делают из 3-миллиметровой пружинной проволоки остальные 7 дужек со сторонами по 15,5 см, загнутыми под углом 60°, и с шарнирными колечками на концах. Первую дужку одним плечом подвешивают, заступив за плечо подпружиненной дужки, а вторым — через два на третье колечко на ободе. Затем за это плечо заступают плечом очередной дужки, подвешивают на колечко обруча, а второе плечо дужки подвешивают через два на третье колечко на ободе. В таком порядке подвешивают и остальные 5 дужек. Последнее плечо восьмой дужки подводят снизу под плечо пружинящей дужки. Таким образом получается замкнутая система из 8 дужек последовательно подпирающих одна другую. Эта

система заставляет закрываться ажурную дверку под действием силы одной пружинящей дужки. Обруч с ажурной дверкой вставляют в торец цилиндра ловушки и тонким тросом (капроновым шнуром) «сшивают» через край обруча с ячейками сетки (см. рис. 28, *а*, *в*).

При заводском производстве с мощным прессовым хозяйством ободы для ажурной дверки и задней стенки живоловушки можно штамповать из листового железа толщиной в 1 мм и одновременно, отбортовывая их, пробивать в ободе 16 отверстий для подвешивания дужек ажурной дверки. Для сокращения отходов листового железа из вырубленного круга можно вырубать второй, а затем и третий ободы к живоловушкам более мелкого размера.

У штампованных ободов все 8 дужек делают одинакового размера и одну из них подпирают плечом пружины торсионного действия. Для этого из 0,5 м пружинной проволоки толщиной 3 мм изгибают полукруг радиусом 16 см и один его конец укрепляют во внутренней части обода, а другой — отгибают под прямым углом и этим плечом подпирают соответствующее плечо дужки.

Настораживающее приспособление для живоловушек кустарного и заводского изготовления проще делать следующей конструкции: из отрезка пружинной 3-миллиметровой проволоки длиной 40 см, отступив от одного конца на 3 см, загибают кольцо диаметром 2 см, за которое его подвешивают изнутри к сеточному потолку клетки живоловушки в 15 см перед задней стенкой клетки и так, чтобы короткий конец сторожка выступал на 1 см снаружи над клеткой (см. рис. 28, *в*, III).

Из такой же проволоки загибают насторожку в виде дуги с углом 50° и сторонами по 35 см. На свободных концах этой дуги также загибают по кольцу диаметром 3 см, которыми шарнирно крепят ее к сетке в нижней части цилиндра (см. рис. 28, *а*, *в*, I). Затем берут стальной трос толщиной в 1—1,5 мм. На одном его конце делают петлю, надевают ее на выступающий над клеткой конец сторожка, а свободный конец троса протягивают снаружи вдоль клетки на расстояние до вершины приподнятой подпружиненной дужки ажурной дверки. В таком положении дужки трос продергивают через ячейку сетки и привязывают его конец к дужке (см. рис. 28, *в*, IV, V).

При отлове норки, куницы, ондатры и других зверей живоловушку с ажурной дверкой делают меньшего размера и с более мелкой сеткой из проволоки толщиной 2—1,5 мм. Ободы ажурной дверки и задней стенки и дужки делают из пружинной проволоки толщиной 1,5 мм.

Длина корпуса клетки норковой живоловушки должна быть до 60 см. Диаметр ажурной дверки 16,2 см. Расстояние между центрами подвесных колечек 3,2 см. Диаметр колечек на ободе и дужках 3 мм. Длина сторон дужек от центра подвесного колечка до центра угла загиба вершины дужки 7,5 см. Радиус загиба вершины дужки 0,7 см, угол загиба 60° Для норок и ондатр живоловушки можно делать проходными с двумя ажурными дверками, взаимодействующими одновременно с одним сторожком и насторожкой.

При сборке живоловушек с ажурными дверками на середине клетки поднимают распорочный обод, затем следят за тем, чтобы подпружиненная дужка с привязанным к ней тросом

находилась в верхнем положении напротив выступающего над клеткой конца сторожка. Обод дверки и задней стенки через край «пришивают» тонким тросом к ячейкам сетки торцевой части цилиндра. Для настораживания живоловушки подпружиненную дужку поднимают внутри клетки кверху, отчего остальные 7 дужек прижимаются к внутренней стороне цилиндра. Затем трос пропускают через ячейку сетки над дужкой, натягивают его и петлей надевают на выступающий из ловушки конец сторожка, одновременно удерживая его в вертикальном положении и зацепив его нижний конец за вершину дуги насторожки (см. рис. 28, *в*, III, I).

Рассторaживается живоловушка, как только бобр войдет в нее и наступит на насторожку (I) или головой собьет в сторону сторожок (II), который отклонится к задней стенке, тогда петля троса соскочит с его конца (III), трос освободится (IV) и ажурная дверка закроется (V). При этом хвост бобра наполовину останется снаружи, но как только зверь затянет хвост в ловушку и повернется головой к дверке, она закроется до отказа: чем сильнее зверь в нее толкается, тем прочнее она закрывается.

Складные живоловушки различного размера с ажурными дверками и настораживающим устройством с дуговой насторожкой, подвесным стержневым сторожком и приводом из троса от подпружиненной дверки рекомендуются заводам и кустарным мастерским для производственного освоения.

Складная живоловушка с дверками-диафрагмами представляет собой цилиндрическую клетку из витой проволочной сетки. В середине цилиндра вставлен проволочный обруч-распорка, а в торцы цилиндра вставлены ободы с дверками, которые «пришиты» тонким тросом (рис. 29, *б*). Дверка-диафрагма монтируется на проволочном ободе с колечками для шарнирного крепления на них подвесков и подпружиненного плеча, образующих дверку.

Для ондатровой живоловушки на обод требуется 190 см пружинной проволоки толщиной 2 мм, на подвески — 136 см. На отрезке проволоки для обруча навивают И колечек диаметром 0,4 см на расстоянии 5 см. Чтобы колечки получились на одинаковом расстоянии, делают шаблон из 4-миллиметрового стального прута; скобу загибают так, чтобы центры ее плеч были на расстоянии 5 см. Скобу зажимают в тисках, выставив наружу плечи на 2 см. На них закручивают первые два колечка в 20 см от конца длинного отрезка проволоки. Затем к первому колечку добавляют еще три витка, образуя таким образом цилиндрическую пружину. Свободное плечо ее укорачивают до 11,5 см и на конце загибают беговое колечко диаметром 4 мм. Это плечо пружины отгибают от плоскости обода на 45° Работает оно как первая подвеска и пружина, которая приводит в действие все остальные, обеспечивая действие дверки диафрагмы.

Для остальных подвесок колечки на ободе закручивают, надевая крайнее на левое плечо скобы, и заворачивают на правом очередное колечко, его переставляют на левое плечо, и так делают, накручивая все 11 колечек. Навитую часть проволочного отрезка загибают внутрь колечками в обод диаметром 19 см. Витки пружины и одиннадцатое колечко надевают на плечи скобы и тем самым фиксируют размер обода, а свободный ко-

нец проволоки завивают вокруг него по всему периметру (см. рис. 29, *а*).

На подвески дверки диафрагмы из 2-миллиметровой проволоки нарезают 11 отрезков по 12 см длиной. На каждом отрезке (отступив от конца на 2 мм) загибают колечки диаметром 0,4 см, а на отрезке делают прогибы (рис. 28, *б*).

Такой же формы делают и плечо пружины. Затем на смежное с пружиной колечко на ободе вешают подвеску и колечко ее дожимают. Свободный конец подвески заводят в беговое колечко пружины и тоже дожимают. Так последовательно на каждое смежное колечко обода (без пропуска) навешивают очередную подвеску, а свободный конец заводят в беговое колечко предыдущей подвески. В итоге получается единый блок подвесок, взаимодействующих между собой и плечом пружины.

На рис. 29 показана собранная дверка-диафрагма в спущенном виде (*а*) и в разведенном виде с поджатым к ободу плечом пружины (*а'*). Настораживающее приспособление у ондатровой живоловушки двустороннего действия состоит из двух приводных тросов (*г*), сторожка — стержня с кольцом на верхнем конце (*д*) и насторожки — скобы с двумя кольцами на концах (*е*).

Сторожок и насторожку кольцами свободно подвешивают на междоузлия сетки внутри на середине клетки у распорного обруча (см. рис. 28, *в*). Приводные тросы с петельками подвешивают к ободу дверки напротив середины поджатого кверху плеча пружины. В смежное с пружиной, навитой по ходу часовой стрелки, в колечко обода, находящееся слева от нее, продергивают трос и конец его завязывают узлом, чтобы он не проскочил через колечко. Трос оказывается внутри клетки.

При сборке живоловушки следят за тем, чтобы насторожка была в нижней части клетки, а ободы с дверками вставлены местом крепления тросов точно кверху (см. рис. 29, *в*). В таком положении обе дверки «пришивают» к торцам клетки капроновым шнуром или стальным тросом.

Для настораживания живоловушки плечо пружины дверки поджимают к ободу, при этом все подвески раздвигаются и диафрагма открывается. Трос вытаскивают из середины клетки, подхватывают им середину плеча пружины, перекидывают его конец через обод дверки на верх клетки, натягивают и за распорочным ободом вводят в клетку, где петлю троса надевают на сторожок. Свободный конец сторожка опускают вниз и упирают в него свободный конец насторожки.

Также поступают и со второй дверкой: разводят диафрагму, плечо пружины опоясывают тросом, который протягивают снаружи клетки и заводят внутрь нее по другую сторону распорочного обода, а петлю надевают на сторожок, который уже с двумя надетыми тросами фиксируется насторожкой. В таком виде живоловушку устанавливают на звериной тропе или с приманкой у ондатровой хатки.

При посещении живоловушки зверек наступает на насторожку, опускает ее вниз (см. рис. 29, *в*, *е*, I). Она освобождает конец сторожка (*д*, II), который вывертывает внутрь вверх клетки, и с него соскакивают петельки троса (*г*, III), освободив пружины дверок, закрывающих обе диафрагмы (*б*, IV).

Надежность работы закрытой дверки-диафрагмы рассчитана на то, что попавший зверек, пытаясь выбраться из живоловуш-

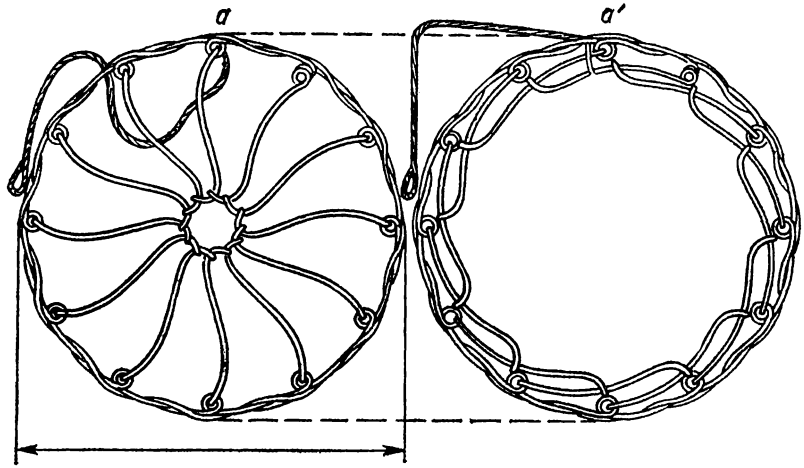

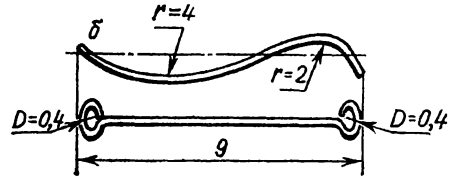

Рис. 29. Живоловушка с дверкой-диафрагмой (размеры, мм):

а — закрытая; *а'* — открытая; *б* — деталь дверной подвески; *в* — в настороженном виде; детали настораживающего устройства; *г* — тросы; *д* — сторожок; *е* — насторожка

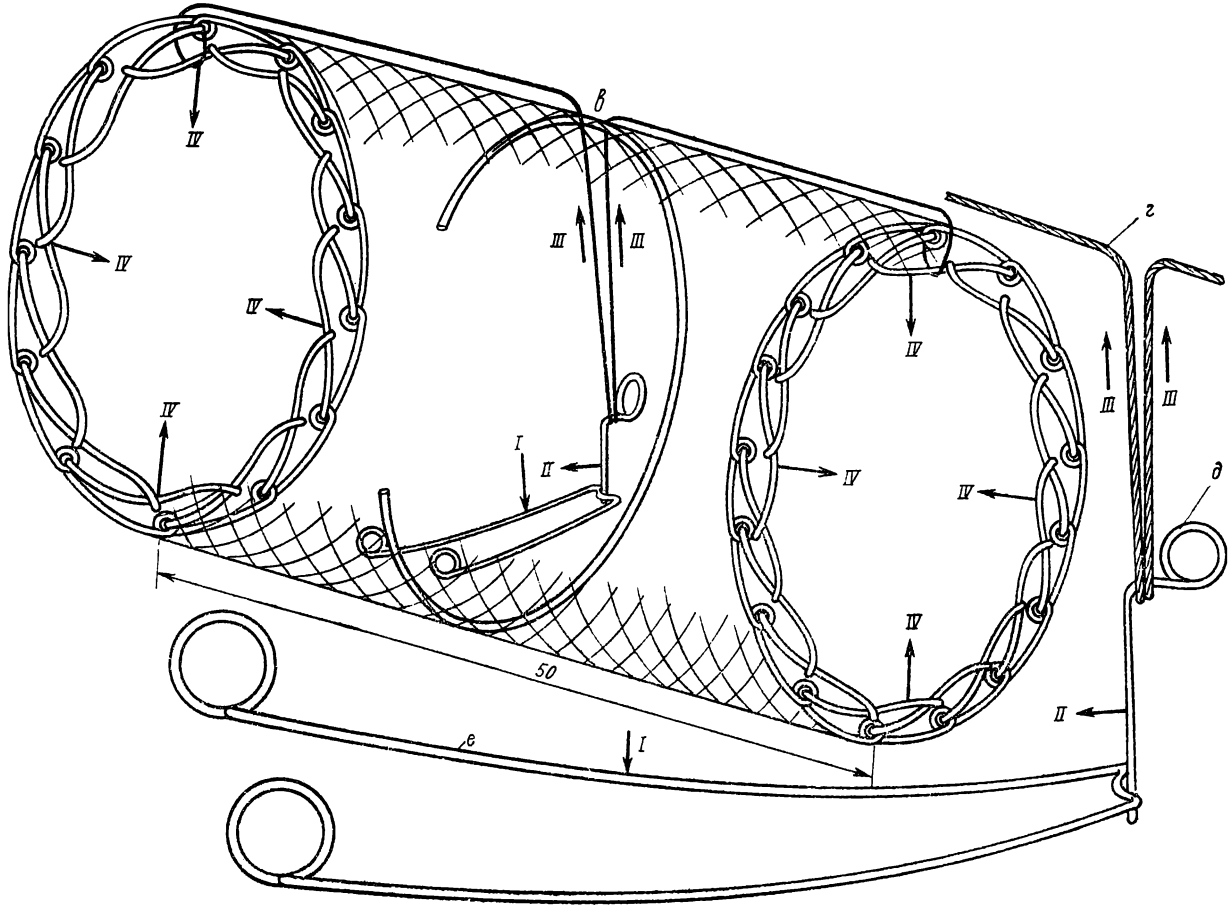
в
г
д
е
I
II
III
IV
50

ки, ломится не в центр дверки диафрагмы, где проволочные подвески сходятся гуще, а по окружности обода, где просвета больше. Однако это не исключает случая, когда зверек может открыть дверку. Поэтому нелишне к дверке с диафрагмой из подвесов приспособить запирающее приспособление, им может оказаться коленчатый прогиб у бегового колечка подвески смежной с плечом пружины. За этот прогиб должно заскакивать беговое колечко пружины и тем самым фиксировать диафрагму в закрытом положении.

Сложность изготовления дверки-диафрагмы для массового производства требует еще доработки и конструктивных решений по изготовлению и сборке деталей живоловушки. При изготовлении живоловушки для нутрии все размеры ондатровой живоловушки нужно увеличить в 1,5 раза.

Складная живоловушка со шторными дверками (ЖШДС-1 № 1). Самолов этой конструкции — клетка из металлической сетки, натянутой на проволочный каркас, состоящий из четырех проволочных прутьев для продольного крепления корпуса и одной проволочной шарнирной рамки, растягивающей сетку враспор на середине клетки. С обеих торцевых сторон клетку обрамляют шарнирные рамки из стальных уголков, образующих вертикальные пазы. В эти пазы плотно вдвигают дверные проволочные рамки со шторными дверками (рис. 30, а), состоящими из двух створок, вырезанных из кровельного железа и соединенных между собой обычным петельным шарнирным соединением, на середине которого предусмотрен вырез для многовитковой цилиндрической пружины, надетой на ось петли. По углам створки пробиты отверстия, которыми их надевают на проволочные направляющие стержни, вмонтированные вертикально в дверную рамку. На середине нижней створки в пробитое отверстие надето подвесное кольцо. Вдоль верхнего ребра клетки шарнирно прикреплен коленчатый сторожок. Напротив коленчатого изгиба сторожка к потолку клетки подвешен

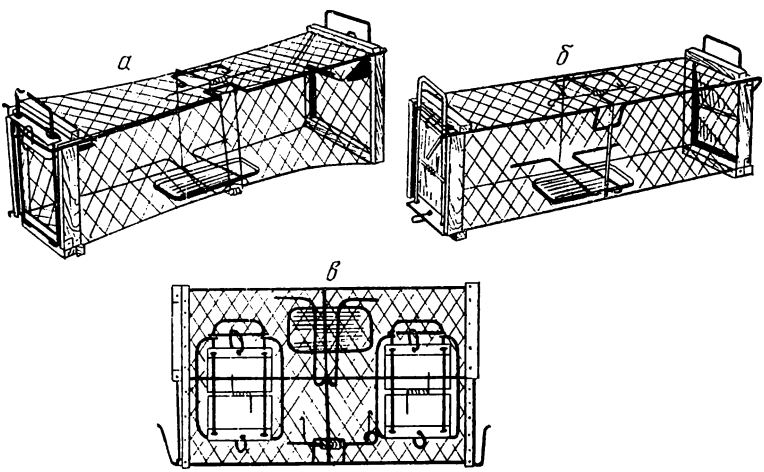

Рис. 30. Живоловушка со шторной дверкой (размеры, мм): *а* — настороженная; *б* — спущенная; *в* — сложенная для транспортировки

рычаг Г-образной формы. Коротким концом он удерживает сторожок, а длинным упирается в насторожку — проволочную скобу, пристроенную горизонтально на высоте 3—5 см над полом. Для настораживания собранной живоловушки шторные дверки поочередно продавливают внутрь клетки и подвесные кольца цепляют на приподнятые в горизонтальное положение свободные концы коленчатого сторожка. В таком положении сторожок удерживают с помощью Г-образного стержня, взаимодействующего с насторожкой. Зверек, наступив на насторожку, освобождает нижний конец Г-образного рычага, который, отклонившись в сторону, отпускает коленчатый сторожок. Под действием настораживающего усилия шторных дверок коленчатый рычаг поворачивается изгибами вниз и освобождает дверки, которые одновременно закрывают оба выхода из клетки.

При складывании живоловушки из пазов клетки вынимают обе дверные рамки и клетку сваливают в сторону на ребро, где укреплен коленчатый сторожок. Живоловушка принимает плоскую форму в виде прямоугольника толщиной 3—4 см (см. рис. 30, *в*).

Жиловушки делают трех размеров:

	№ 0	№ 1	№ 2
	Для ондатры	Для норки	Для нутрии
Масса, кг	2,0	2,3	6,0
Наружные размеры, см:			
длина	42	60	90
ширина	19	19	29
высота	28	28	38

Испытания живоловушек со шторными дверками показали хорошую уловистость и удобство обращения с ними в полевых условиях, их производство освоили несколько кустарных мастерских. Инженеры и конструкторы признали эти живоловушки непригодными для заводского производства и предложили заменить проволочную сетку корпусом, штампованным из кровельного железа с перфорацией и без нее. Потолок клетки по размерам должен соответствовать полу, но с дополнительными отверстиями для коленчатого рычага сторожка. Все стороны у этой живоловушки соединяют наподобие обычных петель с пропущенными через них проволочными прутьями. У шторной дверки отверстия, благодаря которым створки передвигались по направляющим стержням, заменены на нижней створке горизонтальным прутом, а вместо направляющих стержней использованы вертикальные стороны рамки (рис. 31, *а*), которую делают из профилированных на уголок железных полос. Нижнюю часть рамок с помощью петель крепят к полу так, чтобы верхняя и боковые стороны плотно надвигались на торцевые срезы корпуса клетки. В таком положении рамки дверок фиксируют пружинными защелками, отчего вся клетка приобретает устойчивость и достаточную прочность.

В остальном принцип работы дверок и взаимодействия их с настораживающим механизмом осуществляются так же, как и у предыдущей конструкции живоловушки со шторными дверками

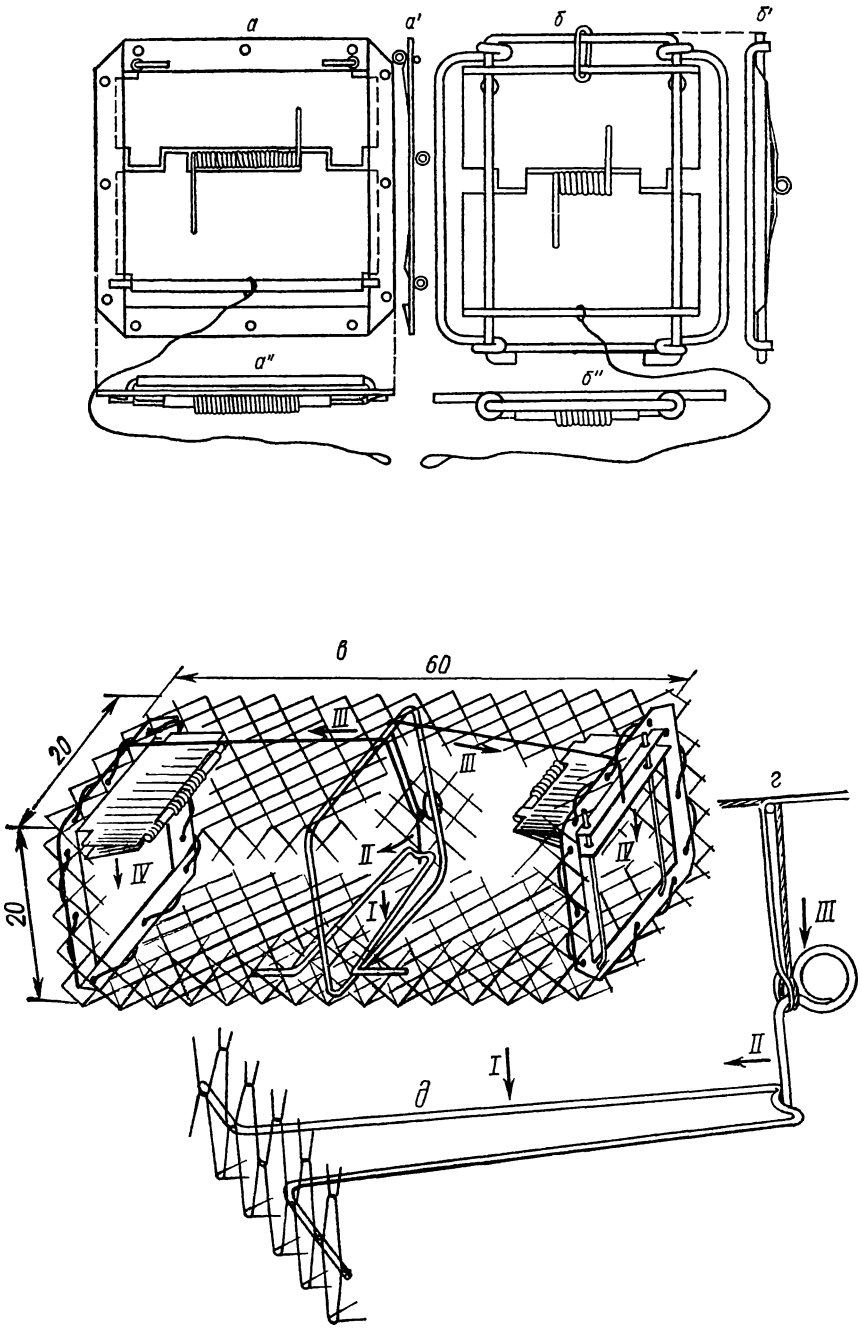

Рис. 31. Живоловушка со шторными дверками ЭШД-4 и ЖШД-3:

а — шторная дверка на рамке и направляющие из полосатого железа; *б* — шторная дверка на рамке и направляющие из проволоки; *в* — настороженная; *г* — тросы; *д* — насторожка

и клеткой из проволочной сетки. Для транспортировки живоловушку складывают в следующем порядке: приподнимают дверные защелки, дверные рамки откидывают вниз и подворачивают под дно, а боковые стороны с потолком откидывают в сторону в одну плоскость с дном.

Ловушка со шторными дверками при заводском изготовлении (ЖШД-3) имеет корпус из проволочной сетки, натянутой на проволочном каркасе с квадратными распорками. На обоих торцах корпуса края сетки (концы проволочных витков) закрыты обоймами из кровельного железа, на которые надеты жесткие прямоугольные рамки со шторными дверками также из кровельного железа. Каждая рамка удерживается на корпусе двумя защелками — пружинными скобками. Рамки обеспечивают жесткость корпуса и придают ему форму прямоугольной призмы. Настораживающее приспособление состоит из подвижного пола — насторожки и из коленчатого проволочного стержня — сторожка с тягой.

При транспортировке ловушку складывают. Для этого поднимают пружинные скобы, снимают с торцов рамки с дверками, остов клетки откидывают в сторону и придают живоловушке плоскую форму. При сборке ловушке придают форму прямоугольной призмы и поочередно надевают на торцы рамки с дверками и закрепляют защелками.

Для настораживания коленчатый стержень на потолке ловушки поворачивают так, чтобы его наружные загнутые концы встали в горизонтальное положение вдоль верхних сторон рамок, а коленчатый прогиб внутри клетки прижался к потолку. За этот прогиб цепляют крючок сторожка, затем поочередно продавливают внутрь ловушки дверки и цепляют их проволочные скобки за изогнутые концы коленчатого стержня.

Рассторaживается ловушка при надавливании зверька на опадной пол — насторожку, при этом срывается сторожок (крючок) с коленчатого прогиба стержня и створки дверок под действием пружин принимают вертикальное положение и закрывают входы.

В целях упрощения конструкции складной живоловушки с клеткой из плетеной проволочной сетки и шторными дверками с направляющими из проволоки и рамками из плоской железной полосы (см. рис. 31, *а*, *б*), рамки «пришивают» к торцам клетки тонким тросом толщиной 1—1,5 мм через отверстия, пробитые в дверных рамках и крайние междоузлия ячеек сетки, отпала необходимость в оснастке торцовых сторон клетки обоймами и подгонкой к ним профилированных на уголок дверных рамок; коленчатый настораживающий стержень заменен тросами, с помощью которых осуществляется взаимодействие взведенных шторных дверок с одним сторожком и насторожкой педального действия.

Для живоловушки на соболя, куницу, норку и прочих животных (см. рис. 31, *в*) лучше всего подходит крученая «винтом» сетка с квадратными ячейками по сторонам 2,8 см и по диагонали 4 см из проволоки толщиной 1,5—2 мм.

На одну живоловушку необходим прямоугольный отрезок сетки размером 60 (15 ячеек продольного направления) ×80 см (20 ячеек поперечного направления). У двадцатой ячейки наружный проволочный прут — «винт» выкручивают до конца, а затем, соединив первую и двадцатую клетки, выкрученный прут

снова завертывают на место. Внутри получившейся клетки на середине вставляют квадратную рамку — распорку со сторонами по 22 см, сделанную из 3-миллиметровой проволоки. Чтобы эта распорка не вываливалась и не смещалась со своего места, ее в двух местах прикручивают проволокой к полу. Затем в торцевые стороны клетки вдвигают до первых междоузлий сетки рамки со шторными дверками и «пришивают» тросом. На каждую сторону рамки приходится по 5 ячеек сетки. Это соотношение следует сохранять и в случаях, если размеры ячеек попоречной диагонали больше или меньше 4 см. Если эта разница в 1—2 мм, то размеры сторон рамок надлежит соответствующим образом изменить, прибавив или уменьшив на эту величину каждую сторону рамки, также соответственно и размеры шторок.

Живоловушку для более крупных животных, например для нутрии, можно сделать из металлической сетки с ячейками размером по диагоналям 5×5 см или 7×7 см. Все размеры живоловушки для соболей надо увеличить в 1,3 раза. Тогда на рамку дверки со сторонами 22×1,3=28,6 см придется по 5 ячеек 5-сантиметровой сетки и по 4 ячейки 7-сантиметровой сетки. Верхняя шторка дверки должна быть на 0,7—1 см короче нижней. Это условие необходимо соблюдать для того, чтобы взведенные (приподнятые кверху) в горизонтальное положение шторки прижались к потолку клетки. Если их делать одинаковыми или нижнюю шторку короче верхней, то средние их части с пружиной опустятся слишком низко и перекроют на треть проход в ловушку.

В закрытом состоянии шторные дверки не должны доходить до порожка на 1—1,5 см, если этого просвета не оставлять, то при срабатывании дверки нижняя шторка с силой прижимает к порожку хвост зверька и калечит его. Ширина обеих шторок должна быть на 1,5 см больше внутренней ширины рамки (см. рис. 31, *а*). Верхняя сторона шторной дверки свободно завальцована на проволочном отрезке, с помощью которого она шарнирно прикреплена к рамке. На нижней стороне дверки наглухо завальцован стальной прут, выступающие наружу края которого служат направляющими движения рамки. Над ними справа и слева железные створки дверок надрезают продольно, а образовавшиеся полоски закручивают в рулоны (см. рис. 31, *а*), которые способствуют скольжению шторок по рамке вниз, что обеспечивает более четкую их работу.

На рис. 31, *в* живоловушка показана с пришитыми рамками дверок в собранном и настороженном виде. Проволочный сторожок ее состоит из кольца и направленного вниз стержня. Этот сторожок шарнирно подвешивают на сетке боковой стенки клетки и цепляют за него петельки натянутых тросов, соединенных с нижними сторонами открытых дверок. Чтобы сторожок не вывертывался внутрь кверху живоловушки, его нижний конец подпирают проволочной насторожкой в виде продолговатой скобы с двумя кольцами, которыми ее также подвешивают к сетке на противоположной стенке клетки. Внутри живоловушки над насторожкой помещают приманку, и в таком виде самолов устанавливают в местах обитания зверьков.

Сторожок с насторожкой взаимодействуют следующим образом (см. рис. 31, *г*, *д*): при надавливании на насторожку (I) она опускается и освобождает сторожок, который под дейст-

вием натянутых тросов, соединенных с подпружиненными шторками дверок, выворачивает его внутрь и кверху клетки (II). При этом петли соскакивают с крюка и освобождают тросы (III), а вместе с ними и дверные шторки, которые принимают вертикальное положение и закрывают проходы в клетку (IV). У этой живоловушки можно обе дверки соединить одним тросом, а середину его цеплять за крючок сторожка при одновременном взводе обеих дверок. Такая система оказалась менее удобной в обращении.

Практика использования этой живоловушки показала, что иногда приходится ею пользоваться лишь при одной открытой дверке. Например, при установке и маскировке живоловушки в зароде соломы, копне сена или под кучей хвороста и т. д.

В суровых зимних условиях при отлове живоловушками из металлической сетки соболей и куниц нередки случаи, когда попавший в них зверек, пытаясь выбраться, изматывался и замерзал в самолове. Для исключения подобных случаев рекомендуется один выход (вход) в ловушку оставлять открытым и к нему пристраивать сруб или утепленный деревянный ящик с подстилкой внутри. Попавший в клетку зверек такое скрытное убежище охотно использует и спокойно в нем дождется прихода ловца.

Для транспортировки живоловушку разбирают. С верхней и боковых торцевых сторон выдергивают трос и, освободив таким образом рамки шторных дверок, укладывают их внутрь на пол живоловушки. Сворачивают внутри клетки среднюю распорку и придают живоловушке плоскую форму.

Живоловушки пассивного действия. В условиях полувольного разведения нутрий используют живоловушку, сделанную из металлической сетки в виде призмы со сторонами 25×25×70 см с подъемными дверками (рис. 32, *а*, *б*).

Дверки у нее подвешены на двух кольцах к верхней стороне рамки. Высота дверки на 5 см больше рамки, поэтому она наклонена внутрь живоловушки под углом 30° Нутрий заранее прикармливают внутри живоловушки с приподнятой дверкой. Когда же их необходимо отловить, то дверку опускают. Зверьки, привыкшие посещать живоловушку, сами приподнимают дверку, заходят в живоловушку и оказываются пойманными. Дверку этой живоловушки можно насторожить с помощью тонкого троса или шнура, натянутого от приподнятой дверки к насторожке, подвешенной к стержню задней стенки. Петлю шнура надевают на этот стержень, его опускают вниз к полу и, чтобы он не вывернулся кверху, его конец приваливают морковкой или какой-либо другой приманкой. Посетивший живоловушку зверек возьмет приманку, освободит стержень, который под действием силы тяги троса поднимется кверху, петля шнура с него соскочит и освободит дверку, которая упадет вниз и закроет выход.

Ондатру и некоторых других пушных зверей охотники ловят вершами, сделанными из металлической сетки. У цилиндра величиной 50×25 см с одной стороны дно заплетают сеткой, а с противоположной вплетают «детыш» — конус-воронку с входным отверстием диаметром 10 см (рис. 32, *в*, *г*). Этот цилиндр устанавливают в воду «детышем» перед выходом из норы или в прорубь ондатровой кормовой хатки. Если требуется отловить зверьков живыми, то сбоку к верше приделыва-

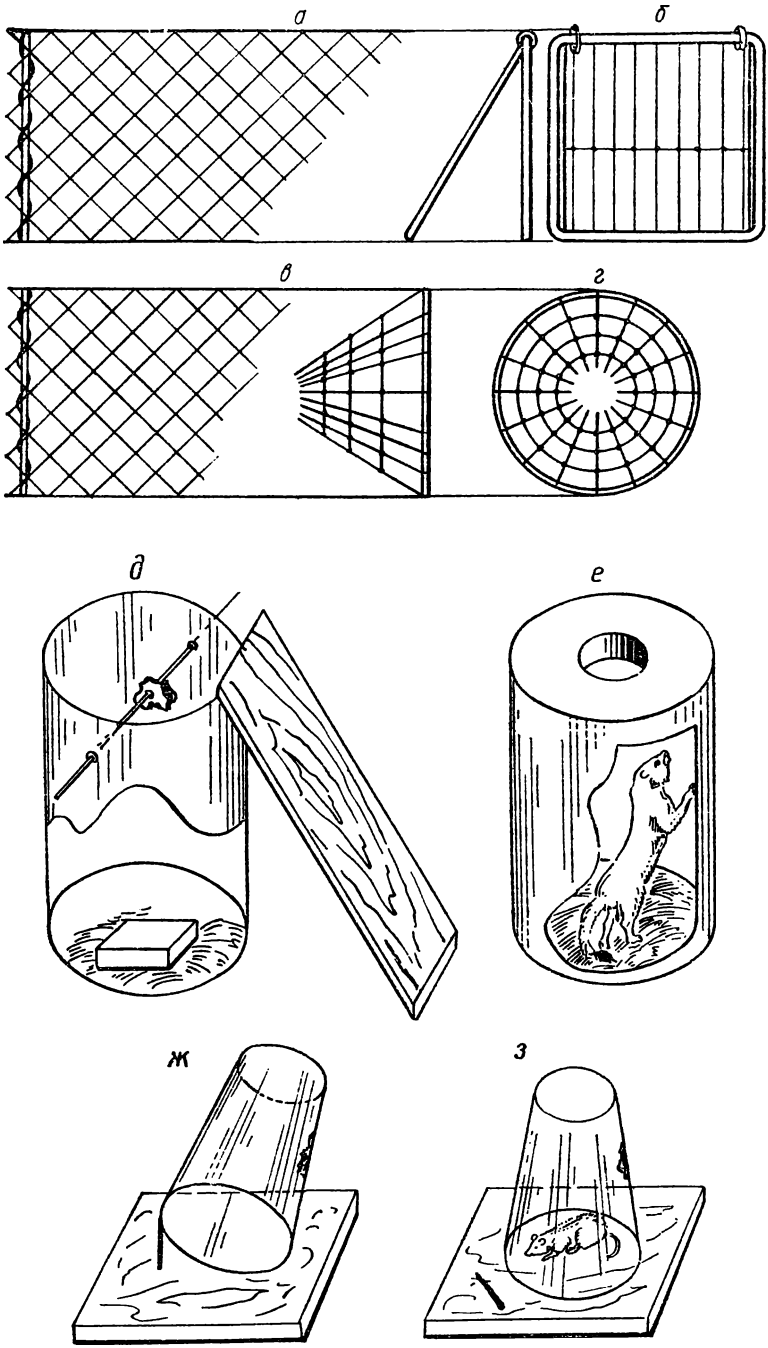

Рис. 32. Живоловушки:

а, б — живоловушка с откидной дверкой; *в, г* — верша; *д* — ловчее ведро с проваливающейся крышкой; *е* — ледянка на горностая; *ж* — стакан настороженный; *з* — стакан с пойманной мышью

ют садок — сеточную клетку так, чтобы она возвышалась над водой.

В промысловых условиях при использовании более десятка верш для удобства транспортировки рекомендуется их делать складными, используя способ их сборки с помощью «шнуровки» к корпусу клетки дна и «детыша» тонким тросом, как это описано у предыдущих конструкций живоловушек с ажурными и шторными дверками.

Для отлова на приманку полевок, водяных крыс и прочих мышевидных грызунов успешно используют «ловчие ямы» — металлические ведра и стеклянные цилиндры диаметром 15—20 см и высотой до 30 см. Цилиндры зарывают в землю до уровня протоптанной зверьками тропинки или специально расчищенной в траве бороздки, которыми не упускают случая воспользоваться всевозможные мышевидные грызуны.

Для отлова домовых серых крыс цилиндрическое ведро оснащают опрокидывающейся крышкой из легкого металла или пластика, слабо сбалансированного в горизонтальном положении (см. рис. 32, *д*). Крышку эту пристраивают на оси ниже краев ведра на 5—7 см, а на середину прикрепляют приманку. На дно цилиндра кладут треть кирпича и наливают столько воды, чтобы он едва выступал. К ведру пристраивают из досок сходни, на которых намазывают приманкой дорожки. По ним крысы поднимаются наверх и, обнаружив на крышке приманку, спрыгивают к ней и проваливаются в ведро. Попавшие крысы поднимают в ведре возню из-за места на кирпиче и тем самым привлекают остальных крыс.

Для отлова живыми горностая и ласки иногда применяют «ловчую яму» — ледянку. Зимой замораживают в цилиндрическом ведре воду на толщину 3—4 см. Затем в верхней части пробивают круглое отверстие диаметром 4—5 см, через него выливают всю незамерзшую внутри воду. Ведро вносят в теплое помещение и через 15—20 минут вываливают из него ледяной цилиндр, внутрь которого кладут немного соломы с зерном и сажают живую мышь. В местах обитания горностая и ласки цилиндр с приманкой зарывают в снег, вровень с его поверхностью. Работа этой живоловушки основана на том, что забравшийся в нее горностай, выбраться назад не может (см. рис. 32, *е*).

Обычным чайным стаканом весьма успешно можно наловить домовых мышей. На ровной поверхности пола или на специальной дощечке настораживают стакан следующим способом: внутри на боковой стенке, в 2—3 см от дна, наносят мазок сливочного масла или какого-либо жира. Этой стороной под углом 60° стакан ставят на дощечку или пол и с противоположной стороны подпирают спичкой, укороченной до 3 см. При установке спички находят у стакана точку равновесия, при которой он едва удерживается на ней в приподнятом положении (см. рис. 32, *ж*).

От стакана промасляным пальцем проводят в двух-трех направлениях полоски. По ним мышь ориентируется и забирается под стакан. Потянувшись к мазку жира, она поднимается на задние лапки, передними упирается на стакан и выводит его из равновесия. Спичка из-под стакана вываливается, и стакан накрывает зверька (см. рис. 32, *з*).

Деревянные живоловушки. Большую группу переносных са-

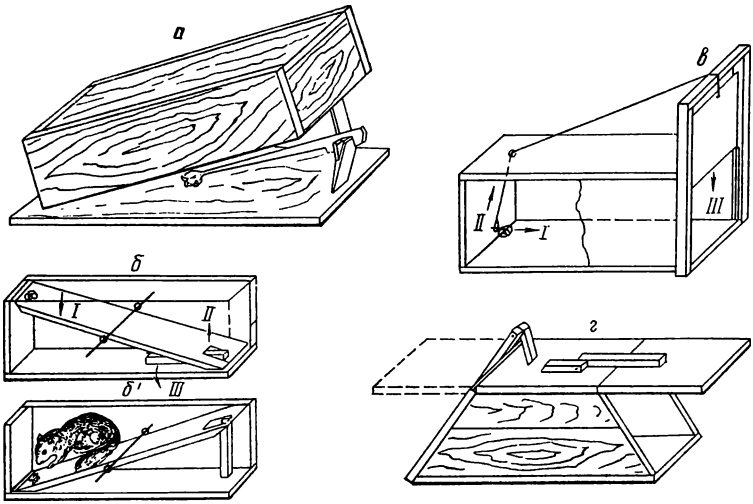

Рис. 33. Ящичные живоловушки:

а — ловушка типа плашки; *б*, *б'* — с качающимся полом; *в* — с опадной дверкой; *г* — со стопорным приспособлением

моловов составляют деревянные живоловушки. Самая простая из них — ящик, который настораживают приподнятой с одного края насторожкой, как у плашки (рис. 33, *а*). Для большей надежности ящик сверху прижимают гнетом — бревном.

Устраивают ящичные живоловушки с опадными дверками. Для этого вход в ящик оснащают высокой рамкой с пазами по бокам, по которым должна легко передвигаться сверху вниз падающая дверка. Настораживают ее в приподнятом положении с помощью шнурка, перекинутого через верхнюю поперечину рамки и продетого в отверстие в крышке. Внутри ящика в задней стенке над полом просверливают небольшое отверстие, в него свободно вставляют проволочный стержень с прикрепленной к нему приманкой. На этот же стержень надевают петлю шнурка, удерживающего дверку в приподнятом положении (рис. 33, *в*). Работа этой живоловушки основана на том, что зверек, взяв приманку (I), вытащит стержень из отверстия, петля шнурка с него соскользнет (II), и дверка, упав, закроет ящик (III).

Известны ящичные живоловушки с качающимся полом и стопорной подвеской. Деревянный пол подвешивают на оси, шарнирно укрепленной точно посередине боковых стенок ящика. У ловушки, подготовленной для отлова зверька, пол опускают перед входом к порожку, его противоположная сторона поднимается к потолку. В этом месте помещают приманку. Зверек, посетивший ловушку, потянувшись за приманкой, перевешивает и опускает заднюю часть пола (I), при этом передняя часть (II) поднимается кверху, а стопорная подвеска (III) отклоняется вниз и, уперевшись свободным концом в неподвижный пол ящика, подпирает качающийся пол, перекрывая тем самым выход из ловушки (см. рис. 33, *б*, *б'*).

В живоловушке, макет которой изображен на рис. 33, *г*, падающие сверху вниз дверки также фиксируют в закрытом положении две свободно качающиеся подвески.

Все ящичные деревянные живоловушки уступают металлическим и по уловистости, и по удобству обращения с ними, так как они не разбираются, а в сырую погоду доски разбухают, примерзают и могут вызвать неполадки в работе дверок. Этими живоловушками пользуются в крайних случаях.

СТАЦИОНАРНЫЕ ЖИВОЛОВУШКИ

В передовых охотничьих хозяйствах стационарные живоловушки находят широкое применение. Они выполняют роль постоянно действующих подкормочных пунктов и площадок, приваживают животных к определенным местам, а при хозяйственном использовании позволяют вести групповой и выборочный отлов животных (оленей, соболей, нутрий и пернатой дичи).

Многие стационарные живоловушки представляют собой сложные сооружения, требующие довольно много средств и трудовых затрат. Тем не менее при обилии дичи они вполне себя окупают, так как могут быть использованы в течение нескольких лет.

Ловчие ямы. В недалеком прошлом оленей и некоторых других крупных животных ловили ловчими ямами, которые выкапывали и маскировали на торных тропах животных. В настоящее время такой способ отлова охотничьих животных повсеместно запрещен и карается уголовным законодательством как общеопасный и наносящий урон охотничьему хозяйству.

В исключительных случаях разрешается устраивать открытые, не замаскированные ямы с ледяным катком, предназначенные для отлова волков и бродячих собак. Для этого используют крутой откос яра под углом 50—60° или склон бугра припойменной террасы высотой 5 м и более. У основания такого бугра выкапывают яму шириной в 1 м, длиной 1,5—2 и глубиной 2 м и больше. Над ее наружной и боковыми стенками делают из горбыля метровой ширины козырьки, направленные наклонно в сторону косогора, которые предохраняют яму от снежного заноса и мешают волку выскочить из нее.

На косогоре спуск к яме расчищают и выравнивают, а во время установившихся морозов на нем намораживают ледяной каток. Наверху, над катком, привязывают к вбитым кольям падаль — овцу, теленка и других животных, направленных брюшной стороной к яме (рис. 34, *а*). Тогда хищник, добираясь до привады, не удерживается на покатой поверхности и сваливается в яму. Затраты на изготовление такой ямы оправдываются лишь в районах с очень высокой численностью волков и бродячих собак.

В охотничьих хозяйствах чаще используют условно называемые «наземные ямы» — всевозможные садки и ящики с проваливающимися крышками. Самая простая наземная яма — сруб, предназначенный для отлова волков, шакалов и бродячих собак, делают его в виде усеченной пирамиды или конуса с основанием в 4 м, высотой 2 м и с отверстием наверху в 1 м.

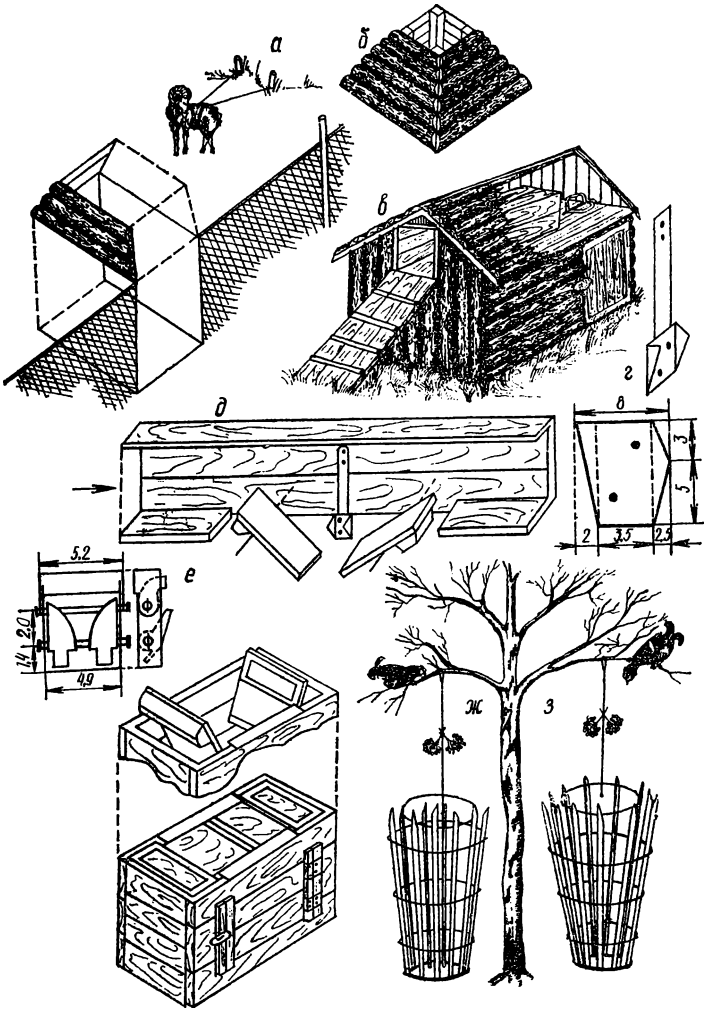

Рис. 34. Ловчие ямы (размеры, мм):

а — ледянка на волка; *б* — сруб; *в* — песцовая ловушка-кормушка; *г*, *д* — проваливающийся пол и детали насторожки; *е* — нутриевая живоловушка с проваливающейся крышкой; *ж*, *з* — ловчие ковши на тетеревов

Сруб сколачивают из горбылей, плашника или жердей (см. рис. 34, *б*), помещая в него живую приманку или падаль.

Волк или шакал, посетив такую ловушку, забирается на ее вершину и, спрыгнув внутрь, выбраться не может. На песцов такой сруб можно делать меньшего размера и яму вырывать глубиной 1—1,5 м. Уловистость таких ловушек невысокая.

Для повышения добычливости садков устраивают кормушки-ловушки. Такого типа самоловы нашли применение на промысле песцов и в нутриевых хозяйствах с полувольным разведением зверей. Самая простая ловушка-кормушка для песцов была

изготовлена И. С. Кожевиным, ее наземная часть состоит из ловчего ящика без дна размером 3×3 м и высотой до 1 м. Крыша его двускатная, пологая, с плоской метровой площадкой наверху, на которой вмонтированы проваливающиеся крышки из двух створок длиной в 1,5 м и шириной до 0,5 м. Эти створки на $^1/_3$ шарнирно свободно вращаются на продольных осях и широкими сторонами направлены навстречу друг к другу. Чтобы они занимали горизонтальное положение, на узких сторонах створок прикрепляют противовесы — по бруску с ограничителями. Песец, забравшись на ящик и наступив на середину створки, проваливается вниз, а створки возвращаются в горизонтальное положение.

Внутри ящика по обе стороны от проваливающейся крышки вмонтированы деревянные ловчие трубы длиной по 3 м, шириной и высотой по 25—30 см. Внутри каждой трубы, отступив на 0,5 м от краев, вмонтированы вместо пола качающиеся на осях с противовесами две метровые доски. Этот проваливающийся пол также рассчитан на то, чтобы песец, забравшийся в середину трубы, тоже провалился бы внутрь ящика. Нижняя подземная часть ловушки представляет квадратную яму, немногим меньше ящика и глубиной до 2 м. В яму кладут приваду и яму накрывают ящиком.

Перед началом промысла проваливающиеся полы и крышку у ящика снимают, а вместо них ставят деревянные сходни, по которым песцы могут спускаться в яму и выходить наружу. Это приучает их посещать живоловушку-кормушку. Когда же начинается промысел песца, сходни убирают, а проваливающиеся полы и крышку ставят на место. Песцов, попавших в ловушку, достают палкой с петлей через верхнюю проваливающуюся крышку.

Второй более сложный тип ловушки-кормушки для песцов делают в виде небольшого сарая с чердаком, на котором выкладывают подкормку (см. рис. 34, *в*). Вход на чердак оборудуют по сходне и через трубу с проваливающимся полом, размещенным над отверстием в потолке сарая. За месяц — два до начала промысла пол в трубе заклинивают, а на чердаке выкладывают обильную подкормку и приучают песцов регулярно посещать ловушку.

Ловчая деревянная труба с проваливающимся полом сбита из досок длиной 2,5 м, шириной и высотой по 30 см. Пол у трубы набивают лишь по краям на 0,5 м а полутораметровый проем в средней части трубы перекрывают двумя 75-сантиметровыми половицами-досками, свободно качающимися на поперечных осях. Торцы этих половиц подгоняют между собой с полом обоих концов трубы так, чтобы зазор между ними был минимальным и в то же время не мешал проваливающимся половицам свободно вращаться (см. рис. 34, *д*).

Оси устраивают не на середине проваливающихся половиц, а сместив их к наружным сторонам трубы от середины на 10 см. Таким образом, у подвижных половиц одна сторона будет длиной 28 см, а другая, направленная к середине, 47 см. В свободном состоянии половицы длинными сторонами провиснут вниз, чтобы их вернуть в горизонтальное положение, к ним снизу к короткой половине прибивают по чурке или прикрепляют какой-либо груз (противовес), возвращающий обе половицы в горизонтальное положение, прижимая их к набитым на боковых

стенках планкам (ограничителям) с силой в 0,5 кг. Для фиксации обеих проваливающихся половиц устраивают стопорную насторожку, которая должна удерживать одну половицу до тех пор, пока зверь не наступит на вторую.

На Крайнем Севере такую насторожку делали из сухого соснового брусочка длиной 30—40 см и толщиной 5 см. На толстом комлевом конце вырезали насторожку — косо срезанный выступ в 1—2 см в зависимости от точности подгонки проваливающихся половиц. Рядом с насторожкой вырезали сторожок — выступ с косым срезом и ровной горизонтальной площадкой наверху, такого же размера, как и у насторожки.

Остальную часть брусочка до конца выстругивали до толщины 3—4 мм (см. рис. 34, *г*). Самый конец дощечки приколачивали на середине боковой стенки трубы с таким расчетом, чтобы насторожка оказалась точно под торцевым срезом половицы, направленной к корму, а сторожок под торцевым срезом второй половицы, направленной к входу в трубу. Для дощечки необходимо предусмотреть вырез в стенке трубы, чтобы она могла отгибаться на 1—2 см в сторону и возвращаться в исходное положение, выполняя роль пружины.

Назначение сторожка удерживать одну половицу в горизонтальном положении до тех пор, пока зверь не наступит на вторую, которая, опускаясь, надавливает на косой срез насторожки и сдвигает всю дощечку в сторону. При этом сторожок тоже выходит из-под первой половицы и тогда они вместе со зверем проваливаются вниз, а потом под действием противовесов возвращаются в первоначальное горизонтальное положение, причем левая половина обопрется на сторожок, а правая свободно зависнет над косой насторожкой. С приходом второго зверя все повторится, и он также проваливается в ловушку.

Вместо деревянной дощечки с вырезанными на ней насторожкой и сторожком проще делать настораживающее приспособление из железной пластинки размером 70×70 мм при толщине в 1—1,5 мм. Из нее вырезают заготовку (см. рис. 34, *г*) и делают загибы под прямым углом. В результате получится слева насторожка, а справа — сторожок. Эту пластинку приклепывают к стальной пружинящей полоске, которая выполняет ту же роль, что и тонкая дощечка у деревянной насторожки.

Можно укрепить эту пластинку в свободно подвешенном виде на двух гвоздях и подпружиненной с тыльной стороны эластичной многовитковой цилиндрической пружинкой, вставленной в отверстие, просверленное буравчиком в боковой стенке трубы. Врезают и подвешивают пластинку посередине трубы, предусмотрев для нее вырез в доске для отклонения при возвращении половиц и горизонтальное положение.

Живоловушка с проваливающейся крышкой для группового отлова нутрий представляет собой деревянный ящик с боковыми сторонами 85×45 см и высотой 70 см. На дно ящика набивают проволочную сетку, а сверху — раму из металлического уголка с проваливающейся крышкой, через которую звери попадают в ящик. К этой раме подвешены на осях две одинаковые качающиеся крышки, перекрывающие просвет рамы. Снизу к наружным сторонам крышек прикреплены коробки — противовесы, которые при горизонтальном положении основной рамы перевешивают более длинные внутренние стороны крышек и поднимают их вверх до упора на раме. Обе крышки

должны свободно вращаться на осях, не задевать за стенки ящика и не цепляться между собой торцевыми сторонами. В коробки противовесов насыпают грунт с таким расчетом, чтобы опущенная в ящик половинка крышки поднималась быстро вверх вровень с рамой и прижималась к упору с силой 200—300 г.

Настораживающее устройство должно работать без задержек и освобождать крышки при одновременном на них нажатии. Устройство это состоит из сторожка и насторожки в виде коленчатых пластинок, шарнирно укрепленных на стальной проволочной скобе, прибитой под рамой к верхней части боковой стенки. Взаимодействуют они между собой так, что сторожок удерживает в горизонтальном положении одну половину крышки, пока в таком же положении находится вторая половина. Когда же зверь, пройдя по одной половине крышки, наступит на вторую, обе половинки торцевыми сторонами проваливаются вниз почти до вертикального положения и зверь падает в ящик. Затем они под действием противовесов поднимаются в горизонтальное положение. Сторожок подхватывает смежную с ним половину крышки, а насторожка вторую половину крышки и прижимает к ней сторожок. Таким образом обе половины крышки вновь автоматически настораживаются.

Из ловушки зверей достают через приоткрытые половинки крышки или устраивают в боковой стенке ящика дверку (см. рис. 34, *е*). Ящичную живоловушку устанавливают на сваях в кормном участке водоема. С обеих сторон к ящику приставляют под углом в 45° сходни — доски. По ним нутрии забираются на ящик, где регулярно выкладывают корм. В непромысловое время проваливающиеся крышки заклинивают.

У нутриевых живоловушек можно применить более простую насторожку одностороннего действия, как у песцовой. В этом случае к ящику приставляют одну сходню со стороны проваливающейся половинки крышки, фиксируемой сторожком.

Боковую дичь охотники промышляют наземными ямами — ковшами и садками, сделанными в виде плетеных из жердей и прутьев конических корзин высотой до 2 м и шириной до 70 см. Такую корзину-ковш широкой стороной ставят кверху и над ней подвешивают отшлифованную балансирующую палочку или диск, а над ними привязывают веточки с кисточками ягод (см. рис. 34, *ж*, *з*). Птицы, прилетевшие поклевать ягоды, пытаются присесть на балансирующую палочку или диск и проваливаются внутрь корзины-ковша.

ЛОВЧИЕ САДКИ И ДВОРЫ

Самые простые ловчие садки для группового отлова зверей устраивают в нутриевых хозяйствах с их полувольным разведением и на промысле песца. Для нутрий огораживают сеткой небольшой дворик. Со стороны водоема в сетке прорезают несколько проходов с деревянными рамками, в которые подвешивают решетчатые дверки, открывающиеся только во внутрь дворика (см. рис, 32, *а*, *б*). Во время приваживания и подкормки нутрий дверки закрепляют в приподнятом положении, а когда звери привыкнут посещать дворик, их отлавливают по мере надобности.

Можно для ловчего садка использовать и стандартную нутриевую клетку, у которой наружная торцевая сторона выгула, противоположная домику, заменяется наборной дверкой, пропускающей животных внутрь клетки и преграждающей выход наружу. Состоит она из двух одинаковых по высоте трапециевидных створок, соединенных шарнирно, по размерам они соответствуют торцевому срезу выгула.

Верхнюю створку изготавливают из кровельного железа, нижняя имеет вид продолговатой рамы, у которой боковые стороны ограничены стенками в виде углов, вырезанных также из кровельного железа. Нижняя сторона рамки стальной полоской, а верхняя стальным проволочным стержнем, продетым через одиннадцать петель, приклепляются к нижней стороне верхней створки. Просвет этой рамы перекрывают 11 одинаковых дужек, шарнирно укрепленных к петлям стержнем, продетым через них.

Обе створки наборной дверки крепят к каркасу клетки проволокой или «прошивают» тонким тросом через отверстия, пробитые по краям стенок из кровельного железа; при этом верхняя створка дверки оказывается в вертикальном положении, а нижняя с боковыми стенками и дужками наклонена под утлом 45° к плоскости основания выгула. При таком положении все дужки наборной дверки должны свободно лежать на нижней планке рамки и легко приподниматься при прохождении зверя внутрь выгула и беспрепятственно за ним опускаться, преграждая выход наружу.

Опытные образцы таких живоловушек успешно прошли испытания в Темрюкском и Сухумском нутриевых хозяйствах в условиях полувольного содержания нутрий. В этих хозяйствах без предварительного приучения зверей к ловушкам за три дня было поймано 28 нутрий.

В годы высокой численности ловчими двориками можно ловить и песцов. Они представляют собой легкий сарайчик с огороженным сеткой двориком, на котором регулярно подкармливают зверьков. Все это время ворота во двор оставляют открытыми. Песцы привыкают регулярно посещать дворик и перестают бояться охотника, который подкладывает им корм.

При большой численности песцов и высокой посещаемости кормушки-ловушки охотник затаивается в сарайчике и, дождавшись, когда во дворик зайдет несколько песцов, закрывает за ними опадную дверку, настороженную и работающую по желанию ловца. В воротах можно устраивать легкие дверки, открывающиеся внутрь двора, по принципу устройства дверок в нутриевых живоловушках (см. рис. 32, *а*, *б*).

Ловчие дворы устраивают и более солидные. Например, в Печеро-Илычском заповеднике для группового отлова лосей был перегорожен основной путь их миграции с севера на юг. На протяжении 9 км из 3-метровых жердей были построены направляющие изгороди с проходами в корали (огороженные такой же изгородью участки площадью в несколько гектаров каждый). В проходе в кораль с расстояния 50 м изгороди с двух сторон сводились вместе под углом 45°, оставляя лаз в 1 м. Получалась ловушка наподобие ловушки «кувшинкин лист».

Мигрирующие лоси заходили в кораль через метровый проход, назад выхода не находили и оставались в корале по не-

скольку дней, где их можно было отлавливать методом иммобилизации и проводить выбраковку малоценных животных.

При другом способе отлова копытных животных сначала приучают регулярно посещать подкормочную площадку с солонцом, а затем этот участок (диаметром 20—30 м) огораживают частоколом или горбылем. В ограде устраивают открытые ворота, оснащенные падающей дверью, через которую продолжают регулярную подкормку. Огораживать ловчий двор металлической сеткой не рекомендуется, так как животные сильно бьются о нее и сдирают кожу на голове и боках. Известны случаи, когда попавшие олени и косули прыгали на сетку, ломали ноги, а зацепившись рогами, сворачивали шею.

Ловчий двор для отлова кабанов ставят особенно основательно, врывая в землю вертикально поставленные горбылины и колья. В воротах опадные двери на шарнире поднимаются кверху и наружу дворика. При падении такие двери в нижней части должны обязательно заклиниваться двумя-тремя щеколдами, препятствующими открыванию дверей.

Ловчий двор, предназначенный для отлова только косуль и оленей, можно оборудовать воротами с шарнирной дверью, подымающейся кверху и внутрь двора. В этом случае не обязательно приспособление, запирающее захлопнувшуюся дверь.

Вместо шарнирных дверей гораздо проще и надежнее устраивать падающую дверку, передвигающуюся сверху вниз на четырех ушках-кольцах по двум направляющим вертикально врытым в землю трубам или жердям (рис. 35, *а*). Чтобы попавшие в такую ловушку кабаны не могли подобраться под нижний срез двери и приподнять ее, перед ней со стороны двора устраивают из бревна или доски порог.

Для удобства настораживания направляющие трубы должны быть в 2 раза выше высоты падающей двери. Вершины их соединяют прочной стальной перемычкой, обеспечивающей параллельность труб и удерживающей, не прогибаясь, дверь в приподнятом и настороженном положении. Через эту перемычку перекидывают сторожок — чурку толщиной 5 см и длиной 15 см, привязанную прочной бечевкой к середине верхней перекладине двери. Чтобы она надежнее удерживала дверь, поднятую кверху, и не вертелась в ней, ближе к привязанному концу прорезают 1—2-сантиметровую зарубку, соответствующую размерам поперечной перемычки.

Удерживают сторожок в горизонтальном положении насторожкой — палочкой длиной 20—30 см и толщиной 5 см, привязанной более короткой бечевкой к двери в том же месте, где и сторожок. На середине насторожки, напротив горизонтально поставленного сторожка, делают зарубку, которой и цепляют за свободный конец сторожка, перекинутого через поперечную перемычку (см. рис. 35, *а*).

Для отлова животных с подветренной стороны в 30 м от ловчего двора устраивают наблюдательную вышку и протягивают к ней от насторожки шнур. Ловец с этой вышки наблюдает за животными, посетившими ловчий двор, и при надобности сдергивает насторожку и захлопывает дверь.

В другом случае шнурок от насторожки протягивают и крепят к кормушке и солонцу. Если требуется поймать оленя-рогача, то шнурок натягивают повыше, чтобы олень рогами задел шнурок и сдернул насторожку. Если же требуется отло-

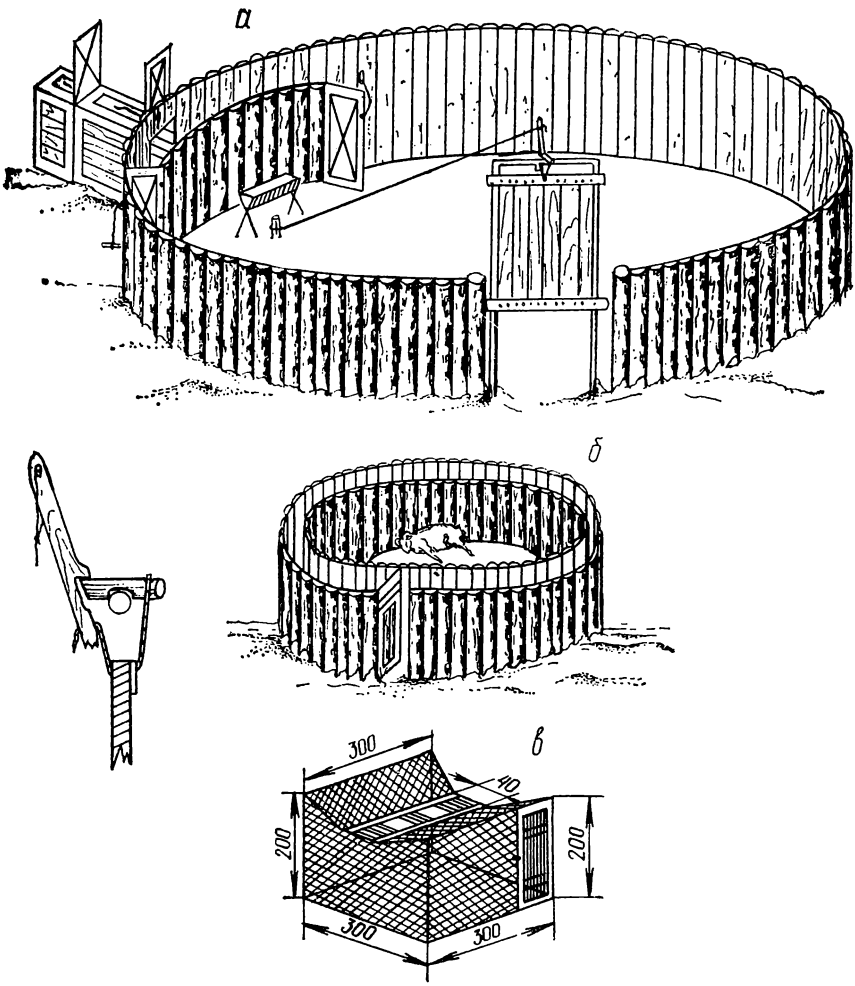

Рис. 35. Садки:

а — ловчий двор для отлова копытных животных; *б* — садок на волка; *в* — ловушка-клетка на ворон

вить самок и молодых оленей, то шнур натягивают низко: тогда они задевают шнур головой и грудью. Иногда к шнуру пристраивают автоспуск педального действия в виде приподнятой над землей доски, наступив на которую, зверь расстораживает опадную дверь. В таком дополнительном приспособлении нет особой необходимости.

С противоположной стороны ворот устраивают дополнительные ворота с узкой дверкой для отлова животных. Перед этими воротами на расстоянии 0,5 м и вдоль забора внутри двора ставят второй забор протяженностью до 10 м. Входы в этот коридор между заборами оборудуют дверками, закрывающимися ловцами снаружи ловчего двора с помощью шнуров. Его назначение — ограничить передвижение животных и на-

править их в малые ворота, которые открывают в транспортную клетку.

Когда у коридора открыты обе дверки, попавшие звери охотно заходят в коридор, полагая, что скрываются от преследования. Тогда обе дверки закрывают с помощью протянутых сквозь забор бечевок. Затем животных в коридоре спокойно подгоняют к той двери коридора, которая находится рядом с открытыми воротами и приставленной к ним транспортной клеткой. Зверь, зажатый в тупике коридора, сворачивает в транспортную клетку, вход в которую тут же закрывают опадной дверкой.

В ловчих дворах, не оборудованных коридором, животных вылавливать во много раз труднее. В таких случаях рекомендуется применять нyртала или прибегать к отлову методом иммобилизации. В Латвийской ССР биологи-охотоведы Б. Марма и В. Падайга и другие в огороженных живоловушках внутри двора практиковали дополнительное устройство — ловчий коридор в виде вспомогательного 15-метрового забора (кармана), направленного под острым углом к основной ограде. Самая узкая часть коридора на отрезке 3—4 м делалась подвижной на шарнирах. Назначение этого приспособления — загнать попавшее животное и прижать подвижной стенкой к изгороди для введения снотворного вещества. Это облегчало дальнейшую работу с пойманными животными и их перевозку в другие места.

Для отлова косуль и оленей, а также горных баранов и козлов устраивают садки в виде прочно сбитого или связанного из жердей каркаса или составной конструкции из металлических труб. С одной стороны каркаса оборудуют опадную дверь, сделанную по принципу действия, описанному в ловчем дворе (см. рис. 35, *а*). Все боковые стенки и потолок затягивают прочной капроновой сетью. Для их установки используют хорошо посещаемые животными солонцы или подкормочные площадки, учитывая удобство вывоза пойманных животных.

Садками различной конструкции ловят и многих мелких пушных зверей. В таежных районах живоловушки делают из бревен, плах и горбыля. Ловушка-кормушка с опадной крышкой для соболей имеет вид небольшого сруба — амбарчика длиной в 1 м и шириной 1,5 м, стенки и пол которого сделаны из плах или бревен толщиной 10—15 см. Бревна подгоняют как можно плотнее и углы врубают, как при постройке избы. Верхние бревна боковых стенок сруба должны быть выше поперечных бревен передней и задней стенок. Они служат направляющими при закрывании опадной крышки. На поперечных стенках вырубают пазы, к которым плотно подгоняют крышку. Паз на задней стенке служит опорой для задней стороны крышки. Передний конец её должен выступать на 10—15 см над передней стенкой сруба. Сбоку в стенке сруба прорубают между бревнами круглое отверстие диаметром 7—8 см. К нему на пазах крепят подвесное гнездо или переносную клетку, в которую перегоняют соболя, попавшего в ловушку, и в ней же доставляют зверька на базу.

Насторожка ловушки-кормушки состоит из поперечной жердочки, прочно укрепленной внутри сруба в 15—20 см от перед, ней стенки. На нее помещают конец насторожки-палочки толщиной 2—3 см и длиной 30—40 см. На другом ее конце при-

вязывают приманку. На конец этой палочки, положенной на поперечную рейку, опирают сторожок (палочку толщиной в 2—3 см и длиной 25—30 см), а свободным ее концом подпирают приподнятую крышку ловушки. Насторожка эта сделана по типу кряжа (см. рис. 26, *д*). Такая насторожка не отличается удобством настораживания и надежностью в работе, поэтому ее лучше заменить более надежной, как у кулемок и проскока (см. рис. 23, *а*, 26, *г*).

В период приваживания соболей крышку ловушки-кормушки фиксируют в приподнятом на 15 см положении. Такие срубы с подкормкой соболи охотно посещают. Недостаток этой ловушки-кормушки в том, что подкормка и приманка в ней доступны мышевидным грызунам и птицам. Этот недостаток исключается у живоловушек-кормушек при поднятии сруба над землей на 1 м. Вместо опадной крышки в этом случае вырезают в полу сруба люк и к нему подгоняют крышку с дополнительной плахой, которая закрывает люк изнутри. К люку снаружи приставляют жердь, по ней животные забираются внутрь ловушки.

Подкормку соболей целесообразно устраивать на участках, где добыча их затруднена курумниками — обширными каменистыми россыпями с большой захламленностью тайги буреломом и зарослями подлеска с кедровым стлаником, которые образуют непроходимые заросли. В таких местах устройство живоловушек-кормушек и организация регулярной подкормки до начала промысла часто осложняется тем, что медведи и росомахи разваливают срубы. Чтобы уберечь подкормку от этих хищников, рекомендуется устраивать сруб по типу сибирской сайбы — амбарчика, наземного хранилища продуктов. Делают его рядом с деревом толщиной 20—25 см из бревен толщиной 15—20 см. Стены рубят в угол (как у избы) и ставят их на бревенчатый пол. Все бревна подгоняют друг к другу как можно плотнее, потолок покрывают такими же бревнами. Размеры сруба — 1 $м^2$ при высоте 60—70 см. В нижних его венцах с каждой стороны прорубают отверстия диаметром 8—10 см — лазы для соболей.

На приваду соболям закладывают мясо копытных животных, тушки ондатры, белки, различных птиц, рыбу и кедровые орехи. Наполнив сруб подкормкой, его закрывают плотно подогнанными бревнами, а рядом стоящее дерево на высоте сруба валят, подрубив его до половины с таким расчетом, чтобы оно осталось держаться на пне и придавило бревна потолка. Такой придавленный деревом амбарчик не в состоянии разобрать ни росомаха, ни медведь.

Для привлечения соболей к амбарчику сверху на него выкладывают часть приманки, на которую слетаются птицы, прокладывают также потаском пахучие следы. Когда соболи начнут регулярно посещать амбарчик с подкормкой, то у входов в него раскладывают спущенные капканы или приставляют раскрытые живоловушки со шторными дверками. Когда же наступает пора промысла, то соболей отлавливают по мере надобности.

В районах, где обитает достаточно много росомах, для их отлова городят срубы длиной в 1,5 м, шириной и высотой в 1 м, оснащенные опадной дверкой, передвигающейся в пазах, вырубленных в боковых стенках. Настораживающее устройство

для дверки может быть аналогично таковым у переносных живоловушек (см. рис. 32, *в*).

Во многих пособиях по охотничьему хозяйству для отлова волков и бродячих собак рекомендован садок, представляющий круг диаметром 4 м, огороженный 2-метровым частоколом или горбылем. Внутри этого забора построен второй круг из того же частокола, но диаметром на 60 см меньше. В результате между частоколами образуется круглый коридор шириной 30 см. В наружном заборе устраивают вход шириной 0,5 м и высотой 1,5 м. К этому входу подвешивают свободно открывающуюся внутрь круга дверь (см. рис. 35, *б*).

В этот садок за вторую ограду в качестве приманки помещают какое-либо животное или забрасывают на середину садка падаль. Волк, привлеченный приманкой, заходит в коридор, обойдя кругом, закрывает дверь и идет на второй круг. Как только он пройдет вход, дверь снова откроется и впустит следующего волка. Полагают, что этот садок ловит волков до тех пор, пока не заполнится волками весь коридор. На самом же деле волки и бродячие собаки в коридор этого садка, как правило, не заходят. Поэтому ловить волков таким садком, по-видимому, можно лишь в районах с исключительно высокой численностью волков и ограниченной для них кормовой базой.

Стационарными садками можно ловить и пернатую дичь. В Окском заповеднике для отлова уток применяли сеточный садок в виде клетки размером 2×3 м, построенный на сваях в местах кормежки уток. Дно и потолок этого садка были затянуты капроновой сеткой, а в боковых стенках из металлической сетки прорезано несколько отверстий в 0,25 м^2, в которые вплетали детыши — воронки из сетки и прутьев, подобные ондатровой верши (см. рис. 32, *в*, *г*), с проходами диаметром по 15 см. Отверстия в клетку проделывали так, чтобы вплетенный детыш и его входные отверстия были бы наполовину в воде. Перед каждым детышем снаружи и внутри клетки подвешивали кормовые приманки — снопы с необмолоченным овсом и просом, или пучки водно-болотных кормовых растений. Снопы привлекали уток, и они во время кормежки заплывали через детыш внутрь клетки, а назад выхода не находили. Уток, попавших в садок, вылавливали сачком через отверстие в крыше.

Ворон успешно ловят садком, сделанным из проволочной сетки в виде клетки размером 3×3 м и высотой 2 м (можно немного ниже, в ширину сеточного полотна), крышу также затягивают сеткой. Делают ее двускатной, но не наружу, а внутрь под углом 60°. На середине между скатами во всю длину клетки оставляют не затянутый сеткой проем шириной 40 см, который перекрывают деревянной рамой с прибитыми поперек планками на расстоянии 15 см друг от друга, а на середине рамы оставляют 2—3 летка — проема с планками, набитыми на расстоянии 25 см друг от друга (см. рис. 35, *в*).

Для ловушки используют сетку с ячейками по сторонам от 5×5 см до 8×8 см. Вороны опасаются сетки с мелкой ячейкой и в клетку не лезут. В клетке делают дверь, затянутую сеткой. Внутри клетки посередине устраивают приподнятый над землей на 0,5 м кормовой столик с небольшими бортами, на который выкладывают привлекательные для ворон пищевые от-

бросы. По обе стороны от столика в приподнятых сторонах клетки крепят по одной жерди — насесты.

Снаружи к клетке пристраивают «накопитель» — сбитую из досок крытую призму с основанием 40×40 см и высотой с клетку. Самую верхнюю часть этой призмы с трех сторон стеклят. Призму присоединяют в вертикальном положении к клетке так, чтобы ее застекленная часть находилась против точки крепления насеста. В этом месте в клетке и накопителе прорезают квадратное отверстие 30×30 см. Залетевшие в клетку вороны замечают «открытое» застеклянное отверстие и пытаются через него вылететь наружу, бьются о стекло и падают вниз накопителя.

Чтобы попавших птиц было удобно вынимать из накопителя, в нижней его части делают дверку шириной 40 см и высотой до 1 м, через которую внутрь помещают фанерный ящик тоже в виде призмы высотой не менее 1 м и шириной, немногим меньшей внутренних размеров накопителя. Из ловушек, оснащенных накопителем со съемным фанерным ящиком, попавших в него ворон можно забирать и днем.

Главохотой РСФСР утверждены и рекомендованы для отлова ворон стационарные ловушки размером 4×4 м и высотой 3 м и переносные из составных рам шириной 2×2,7 м и высотой 1,87 м. Каркас ловушек можно обтягивать капроновой сеткой. Летки в решетке (называемые «лесенкой») имеют размеры от 18×18 до 20×20 см и оснащены «ершами» — проволочными прутиками.

Сетевые ограды. Для отлова крупных и сильных животных вместо тенет применяют прочные веревочные сети, которые растягивают на стальных тросах, прикрепленных к деревьям и прочно врытым столбам.

В Бадхызском заповеднике для группового отлова куланов построили кораль в виде коридора протяженностью до 200 м с открытой стороной шириной в 30 м и постепенно суживающимся на другом конце до 1 м. В этой узкой части коридора, на выходе из него, отгородили 5-метровый отстойник, а через каждые 3—6 м от него сделали несколько закрывающихся перегородок.

К обеим сторонам открытой части коридора пристроили направляющие крылья длиной по 100 м. Всю территорию корали огородили 2-метровыми столбами на расстоянии 4—5 м. Между ними вверху и внизу натянули стальной 8-миллиметровый трос и прикрепили его скобами. Между тросами натянули 2-метровой ширины крупноячеистую сеть (с ячейками 15×15 см), связанную из прочного 5-миллиметрового капронового шнура.

Куланов загоняли в крылья и коридор, затем, перегораживая отдельные отсеки коридора, животных постепенно перегоняли в отстойник, а из него в транспортные клетки.

В специализированных охотничьих хозяйствах, занимающихся разведением и промышленным использованием водоплавающей дичи, строят сложные сетевые живоловушки. На кормовом озере или морской лагуне, на которых скапливается множество дичи, из нескольких сотен метров сетей делают крылья, которые развешивают на кольях и сваях, вбитых в дно водоема. От одного края и по направлению к берегу эти крылья постепенно сводят под углом в крытый коридор с несколькими отсеками и садками, перекрываемыми шторными дверями.

На водоеме постоянно держат стаю домашних и прирученных полудиких уток, приученных по зову кормача заплывать в коридор и садки на кормежку. Когда на водоеме скопится достаточное количество диких уток и они перемешаются с домашними, устраивают своеобразную облаву. Несколько ловцов на весельных лодках, маневрируя на плесе озера, стараются направить как можно больше уток в зону, огороженную крыльями ловушки. В это же время постоянный кормач, замаскировавшийся за садками, подает сигнал, призывающий уток на кормежку. По этому зову домашние утки устремляются в коридор и садки, увлекая за собой и диких. По мере продвижения птиц по коридору за ними последовательно закрывают двери, преграждая им путь к возвращению на озеро. Из садков домашних уток переводят в специальный отсек и возвращают на озеро, а диких оставляют и используют по назначению.

СЕТИ

Применение всевозможных ловчих сетей для группового отлова зверей и птиц повсеместно во всех промысловых районах и спортивных охотничьих хозяйствах запрещено и карается как браконьерство. Разрешается применять ловчие сети лишь в передовых, хорошо организованных охотничьих хозяйствах в научных целях, при оказании животным ветеринарной помощи и для воспроизводственных работ с целью обогащения охотничьей фауны.

Сетями ловят оленей, косуль, кабанов, горных козлов и баранов и многих других крупных и сильных животных. Ловят и зайцев, а также всевозможную пернатую дичь (гусей, уток, глухарей, куропаток и перепелов). Орнитологи в огромном количестве сетями ловят и самых мелких представителей пернатого царства из семейства воробьиных.

Применение сетей позволяет проводить групповой отлов животных, что бывает особенно необходимо для переселения их в другие районы и передержки в неблагоприятное время года. За границей во всех охотничьих хозяйствах дичного направления ежегодно сетями отлавливают десятки тысяч фазанов и куропаток для передержки их в вольерах в течение зимы.

Часть несушек оставляют на весну для получения от них яиц и вывода в инкубаторах птенцов с последующей подсадкой их в охотничьи хозяйства. Большое количество водоплавающих птиц и мелких воробьиных ежегодно в научных целях отлавливают, кольцуют и выпускают. В охотничьих хозяйствах, специализированных на промышленном разведении дичи, массовый отлов сетями птиц позволяет более эффективно осуществлять добычу выращенного поголовья.

Сети бывают пассивного и активного действия, когда отлов животных проводится с участием ловцов. Отличаются они по устройству и способам применения. Тенета и гоны представляют собой полотнища дели — сетки шириной до 2—3 м, плетенные из ниток или шнуров с ячейками от 2 до 20 см. Их развешивают на вешках и кустах непрерывной полосой в несколько сот метров, и ловцы загоняют в них животных, предназначенных к отлову. Ставные сети на пернатую дичь развешивают на

местах кормежки птиц. В этих сетях птицы запутываются сами. Обметом огораживают убежище, в котором скрылся соболь. Зверька или выгоняют из норы, или ждут когда он сам выскочит и запутается в сетке. Кроющими сетями ловят птиц с участием ловца. Существуют автоматические шатры и понцы.

Садки, вентери, рукавчики и другие сетевые ловушки используют для отлова мелких пушных зверьков и пернатой дичи — куропаток.

Тенета и гоны. Тенета для отлова оленей монтируют из дели — сетки с ячейками 20×20 см, плетенной из капронового шнура толщиной 4 мм. Если дель с мелкими ячейками (10×10 см) и связана из 3-миллиметрового шнура, то для усиления и повышения уловистости такой сети иногда делают к ней еще режу — сеть с ячейками до 0,5 м, связанную из 6—7-миллиметровой бечевки. Полотно режи вяжут шириной 2,5 м, а основной сети — шириной 3—3,5 м и длиной 20—30 м. Для посадки сети на верхнюю и нижнюю тетиву используют капроновую бечевку толщиной 8—10 мм. Садят сети так, чтобы ячейки режи имели правильную квадратную форму, для этого на расстоянии двух растянутых ячеек садят три ячейки (на 2/3), а основную сеть погуще: на том же расстоянии — четыре ячейки (на 2/4) (см. рис. 36, *а*, *б*).

Для отлова косуль, джейранов, горных козлов и баранов сети вяжут с ячейками 15 см из капронового шнура толщиной 3—4 мм, а режу — с ячейками до 0,5 м из шнура толщиной 5—6 мм. Полотна этих сетей можно делать шириной до 2,5 м. Садят сети, так же как и оленьи, на прочные бечевки толщиной 8—10 мм отдельными звеньями по 20—30 мм. На каждом звене оставляют свободные концы тетивы (0,5 м) для увязки сетей при транспортировке и крепления сетей к деревьям и кустам на месте их установки.

Оленьими сетями можно ловить кабанов и взрослых свиней. Сеголетки и подсвинки через такую сеть проскакивают, поэтому в этом случае можно использовать сети, предназначенные для отлова косуль, т. е. с ячейками 15×15 см, связанные из 4-миллиметрового капронового шнура.

Тенетами ловят и зайцев. Осенью молодых зверьков можно ловить сетью с ячеей 6×6 см, а поздней зимой с ячеей 7×7 см, связанную из 1—1,3-миллиметровой капроновой нити. Полотно сети вяжут двойным нераспускающимся рыбацким узлом шириной 1,2—1,3 м.

Ловчую сеть монтируют из 10 отдельных звеньев (кусков полотен по 30—40 м), посаженных сверху и снизу на прочную бельевую бечевку (лучше капроновый шнур толщиной 3—4 мм). Садят дель рыбацким способом, как для ставных сетей, «наполовину», т. е. на длину двух растянутых ячеек насаживают четыре ячейки (на 2/4). При такой посадке у свободно подвешенной сети ячейки имеют ромбовидную форму, значительно повышающую их уловистость. Попавший в такие тенета заяц просовывает голову в ячейку и, запутавшись задними ногами в сети, освободиться не в состоянии.

Если приходится использовать готовую дель из тонких нитей, размеры ячеек у которой менее 6 см, то для повышения ее уловистости также приходится вязать дополнительную режу — крупноячеистую сеть со сторонами ячеек до 25×25 см, связанную из 2,5—3-миллиметрового капронового шнура, кото-

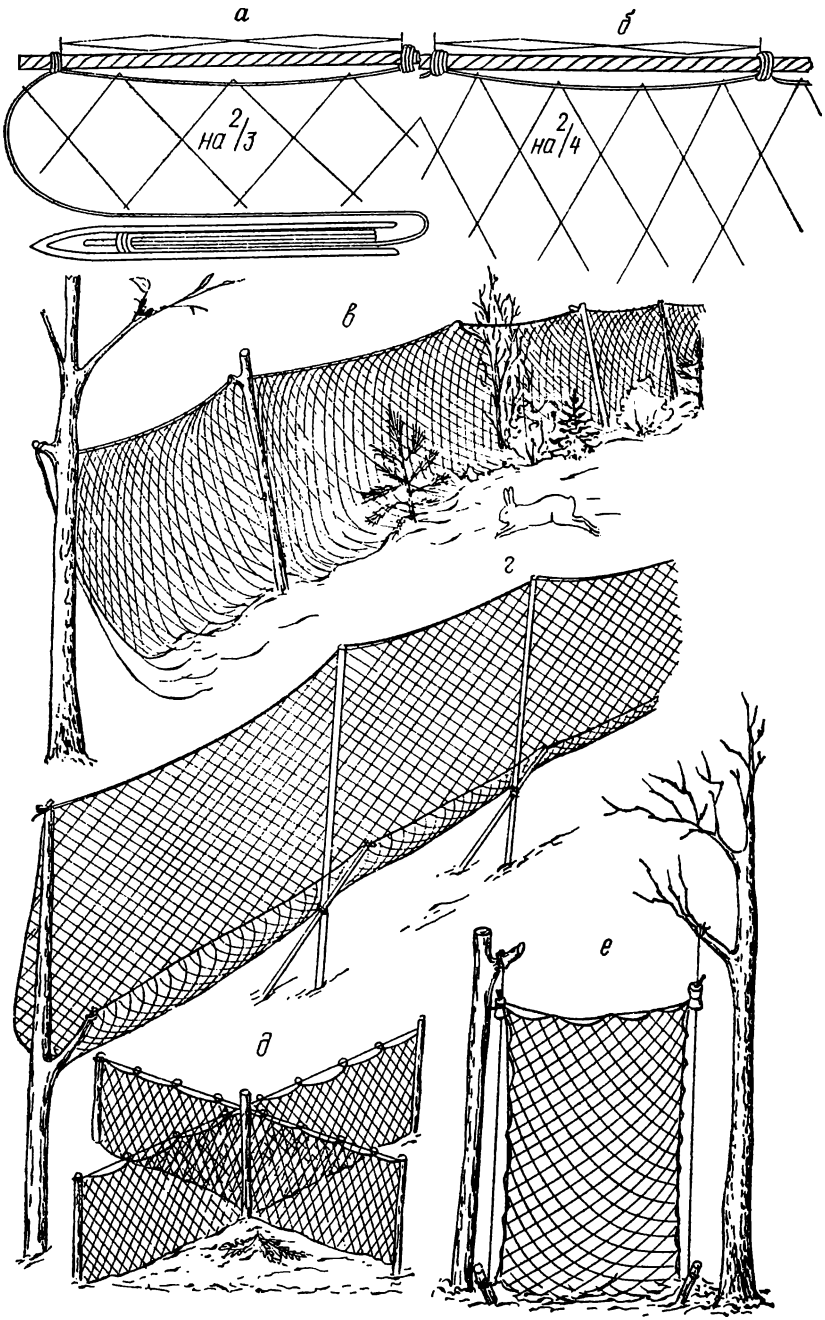

Рис. 36. Ловчие сети:

а, *б* — посадка сети на тетиву; *в* — тенеты на зайца; *г* — навесные сети на куропаток и фазанов; *д* — ставная сеть на глухаря; *е* — проскок на зайца

рую с обеих сторон подшивают к тетивам вместе с основной сетью.

Ловчие сети типа тенет с режой успешно применяют при отлове бобров. Для этого используют 3-метровой ширины прочную дель с 3—5-сантиметровыми ячейками, связанную из капроновой нити толщиной 1,5—2 мм, и к ней с одной стороны подшивают режу с ячейками 30×30 см, связанными из 3-миллиметрового капронового шнура. Дель садят на тетивы сверху и снизу «наполовину», а режу на 2/3. Верхнюю тетиву оснащают поплавками (лучше всего цилиндрами), скрученными из бересты, а нижнюю тетиву загружают гайками или свинцовыми грузилами (по 3—4 шт. на 1 м). Такую сеть ставят в воду перед выходом из норы с расчетом, что напуганный бобр пронырнет вместе с сеткой через ячейку режи и запутается в образовавшемся кармане.

Для отлова загоном куропаток и фазанов используют дель шириной 3—4 м из тонких капроновых ниток (толщиной не более 1 мм) с ячейками до 5×5 см. Сети эти садят на тонкую тетиву (на 2/3) отдельными звеньями по 20—30 м, которые развешивают на высоте 1 м над землей на пятиметровых шестах на протяжении нескольких сот метров. Нижнюю сторону каждого 20—30-метрового отрезка подворачивают на 30—40 см вверх и в сторону загона так, чтобы образовался во всю длину крыла карман для удержания влетевшей в сеть птицы, но не запутавшейся в ней, а упавшей вниз (см. рис. 36, *г*).

В местах массового скопления водоплавающей дичи (уток и гусей) можно наловить ее перевесом и касканом. Перевес — сеть высотой и шириной до 10 м, ее подвешивают на жердях поперек просеки в тростниках или кустах на перемычке между озерами. В вертикальном положении сеть удерживают вожжами — веревками с помощью блоков, прикрепленных на вершине жердей. Как только утки влетят в сеть, вожжи отпускают, и птицы вместе с сетью падают на поддон — другую такого же размера сеть, растянутую над землей горизонтально на высоте 1 м. Каскан — тоже сеть на длинной жерди с блоком, которую настораживают поперек просеки в кустах или тростниках на перемычке между озерами и с помощью вожжей поднимают вверх перед налетевшей стаей уток. На птичьих базарах Крайнего Севера колониальных птиц ловят сачком на длинной палке.

Ставные сети. Их используют для отлова пернатой дичи. Глухарей и фазанов вылавливают тонкой сетью с ячейками 4×4 см и 5×5 см, шириной 1—1,5 м. Дель эту садят на тетиву (3—4-миллиметровый шнур наполовину с напуском), т. е. на отрезок двух растянутых в длину ячеек нанизывают 4—5 ячеек (на 2/5) и крайние привязывают к тетиве. Такая сеть, подвешенная в свободном состоянии, имеет ячейки ромбовидной формы. К насаженной таким образом дели подсаживают с обеих сторон режу — сеть, связанную из миллиметровых ниток с ячейками 20×20 см. Режу садят на 2/3. Такие трехстенные ставные сети готовят отрезками по 5 м и развешивают над землей у галечников, на подкормочных площадках и в местах постоянной кормежки птиц (см. рис. 36, *д*).

Соболей ловят обметом — ставной сетью высотой 1—1,5 и длиной 15—20 м; вяжут ее из тонких капроновых нитей с ячейками 3×3 см. Садят эту сеть наполовину с напуском (на 2/5),

так чтобы у свободно подвешенной сети 5 ячеек имели ромбовидную форму и свободно передвигались по тетивам. Верхнюю тетиву через каждые 2—3 м оснащают бубенцами. Обметом огораживают место «запуска» соболя — убежище, где затаился зверек, и поджидают, когда он выйдет наружу и, попав в сеть, звоном бубенцов оповестит об этом ловца. Если место запуска позволяет, то охотник выгоняет соболя из норки и, преследуя его, загоняет в сеть.

Для повышения уловистости обмета иногда делают к нему дополнительную режу из более прочной капроновой нити с ячейками до 15×15 см, которую подшивают к обмету с наружной стороны: на две растянутые ячейки подвязывают к тетиве три ячейки (на 2/3). Эти ячейки в сочетании с сеткой образуют карманы, в которых соболь запутывается.

Бобров отлавливают в основном ставной сетью в виде бредня с мотней и отверстием на конце, которым надевают ее на металлическую живоловушку. Бредень вяжут длиной 5 м и высотой 1,5—2 м. В середине его вшивают мотню (конус) длиной до 3 м. На бредень и мотню используют дель из прочных капроновых нитей не тоньше 1 мм с ячейками не менее 5×5 см и не более 7×7 см. Верх и низ бредня садят (на 2/4) на капроновые шнуры толщиной 5 мм. Нижнюю тетиву загружают с интервалом 20—30 см свинцовыми колечками массой по 30—50 г. На верхнюю тетиву нанизывают поплавки — цилиндры, скрученные из бересты. К боковым сторонам бредня привязывают 3—4 резиновых кольца, которые надевают на «клячи» — палки, при помощи которых устанавливают бредень в воде напротив выхода из бобровой норы. Свободный конец мотни с отверстием оснащают резиновым кольцом, которое удобно было бы надевать на переднюю часть живоловушки. При отлове бобров в коряжистых и захламленных местах желательно иметь не менее 3—4 бредней.

Зайцев молено ловить тропником — ставной сетью размером 1×1,5 м, сделанной из дели с ячеей 7×7 см, связанной из 1,5—2-миллиметровых капроновых нитей. Все стороны этой сети садят на шнур толщиной 2—3 мм. По углам сети привязывают беговые колечки, через которые продевают два направляющих шнура вдоль длинных сторон сети. Эти шнуры натягивают по обеим сторонам заячьей тропы в кустах между деревцами или втыкают вспомогательные колья. В верхней части шнуров на высоте 1—1,2 м беговые колечки слегка закрепляют веточками так, чтобы влетевший в сеть заяц сдернул верхние беговые колечки и накинул на себя сеть (см. рис. 36, *е*). Имея 5—10 тропников, можно развесить их на заячьих тропах по периметру оклада, а затем, войдя в него, подшуметь и таким образом наловить зайцев.

Тропником меньшего размера (0,5 м^2), сделанного из сетки «4-перстки» (с ячейками 5×5 см), можно ловить фазанов, развешивая его в тугаях на фазаньих тропах, протоптанных в густых зарослях кустарника.

Кроющие сети. Для отлова косуль и оленей известны крупноячеистые кроющие сети размером 20×20 м и больше, сплетенные из 3—4-миллиметровых шнуров. Такую сеть растягивают на шестах горизонтально над землей на высоте 3—4 м с помощью многочисленных растяжек с перемычками, оснащенными пороховыми зарядами и взрывными устройствами. Все эти

перемычки подключены одной электропроводкой к электрогенератору, вызывающему искру. Ловец с вышки наблюдает, когда под сетью окажутся животные, намеченные к отлову, и включает электрогенератор. В результате поданной искры все перемычки мгновенно взрываются, перегорают и освобождают от растяжек сеть, которая падает и накрывает животных.

Фазанов, куропаток для зимней передержки ловят шатром — более простой кроющей сетью в виде квадрата со сторонами 7—8 м. Сеть эту вяжут с ячейками 4×4 см из капроновых ниток толщиной 0,8—1 мм. У сшитого из такой дели квадрата по диагоналям и между ними продергивают через ячейки сети 3-миллиметровые шнуры — растяжки. В центре квадрата на пересечении диагоналей делают обшитое с металлическим кольцом отверстие диаметром 7—10 см. К этому кольцу с двух диаметрально противоположных сторон привязывают сторожок и насторожку.

На середине подкормочной площадки, к которой приважены фазаны или куропатки, забивают в землю 1,5-метровый сторожевой кол толщиной в 5—6 см. На него с помощью насторожки вешают вершину шатра и колышками растягивают растяжки так, чтобы нижние стороны шатра (по периметру) находились над землей на высоте 20—30 см.

Рассторaживать шатер может ловец из укрытия, сдергивая насторожку с помощью привязанного к ней длинного шнура (рис. 37, *а*).

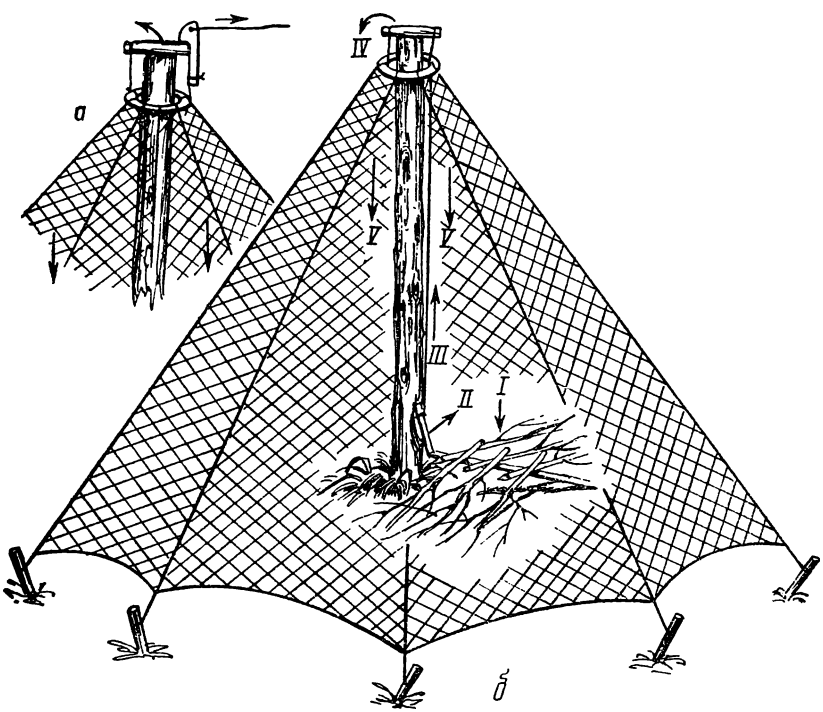

Рис. 37. Кроющая сеть-шатер:

а — деталь не автоматической насторожки; *б* — саморассторaживающийся

Эту же насторожку можно использовать для оборудования шатра, который рассторaживают сами птицы, посетившие ловушку. Для этого на свободный конец сторожка (IV) (см. рис. 37, *б*) привязывают шнурок длиной до основания сторожевого кола, на котором на высоте 15 см от земли делают зарубку. На уровне этой зарубки в условиях настороженного шатра к натянутому шнурку привязывают челак (дополнительный сторожок) — палочку длиной 10 см (II).

Короткий конец этого челака-сторожка упирают в зарубку на сторожевом колу, а свободный опускают и подпирают его опадным полом — тонкой дощечкой или палочкой, на которую настилают решетку из тонких прутиков (рис. 37, *б*). На эту решетку и вокруг нее рассыпают корм. Птицы, посетившие площадку с подкормкой, склевывая ее и перебегая с места на место, наступают на решетку — пол (I), опуская сторожевую палочку вниз и тем самым освобождая челак (II), который вывертывается кверху вместе со шнуром и отпускает верхний сторожок (III). Последний, соскочив со сторожевого кола, освобождает вершину сети, и шатер VI падает вниз, накрывая птиц.

Перепелов ловят легкой сетью площадью 8×8 м, связанной из тонкой нити зеленого или серого цвета с ячеей 2,5—3,5 см. С утра, до рассвета, ловец выходит в поле и накидывает сеть на траву таким образом, чтобы птица могла свободно зайти под нее. Затем перепелов подманивают с помощью манка или самки перепела, посаженной в садок. Когда ловец убедится, что перепел находится под сетью, птицу спугивают и она путается в сети. В недалеком прошлом таким способом практиковался промышленный отлов перепелов. В настоящее время в связи с катастрофическим сокращением численности перепелов отлов их сетями повсеместно строго запрещен.

Садки сетевые. Белых и серых куропаток ловят вентерем. Ловушку эту делают из любой рыболовецкой сети с ячеей не крупнее 5 см. Состоит вентерь из двух крыльев длиной по 25—30 м и высотой 0,5 м. Между этими крыльями с входным отверстием в 0,5 м вшита мотня длиной 3—4 м в виде цилиндра, расправленного в середине 3—5 таловыми обручами и заканчивающегося конусом. При установке самолова конус укрепляют колышком, растягивая мотню. Горло ее укрепляют двумя кольями, а крылья углом развешивают на вешках (рис. 38, *а*). Ловушку ставят в местах постоянной кормежки куропаток. Для привады серых куропаток подсыпают вдоль крыльев и в мотню зерно, а для белых куропаток — таловые ветки с почками. При другом способе куропаток загоняют в вентерь. В этом случае его ставят на открытом месте, а перед горлом мотни для привлечения птиц делают из веток искусственные кусты.

Наподобие вентеря на куропаток устраивают гоны для отлова нелетних «хлопунцов» утят и гусят, а также линных гусей и уток. Эти сети устраивают из обычной для неводов дели шириной в 1 м с ячейками до 5 см по сторонам. На верхнюю и нижнюю тетивы толщиной 3 мм садят дель (на 2/3), т. е. на две растянутые ячейки нанизывают и подшивают по три ячейки. Для удобства обращения крылья гона делают длиной по 30—50 м. Из них составляют под углом до 90° два крыла по нескольку сот метров каждое, которые развешивают на кольях над водой в местах массового скопления нелетной водоплаваю-

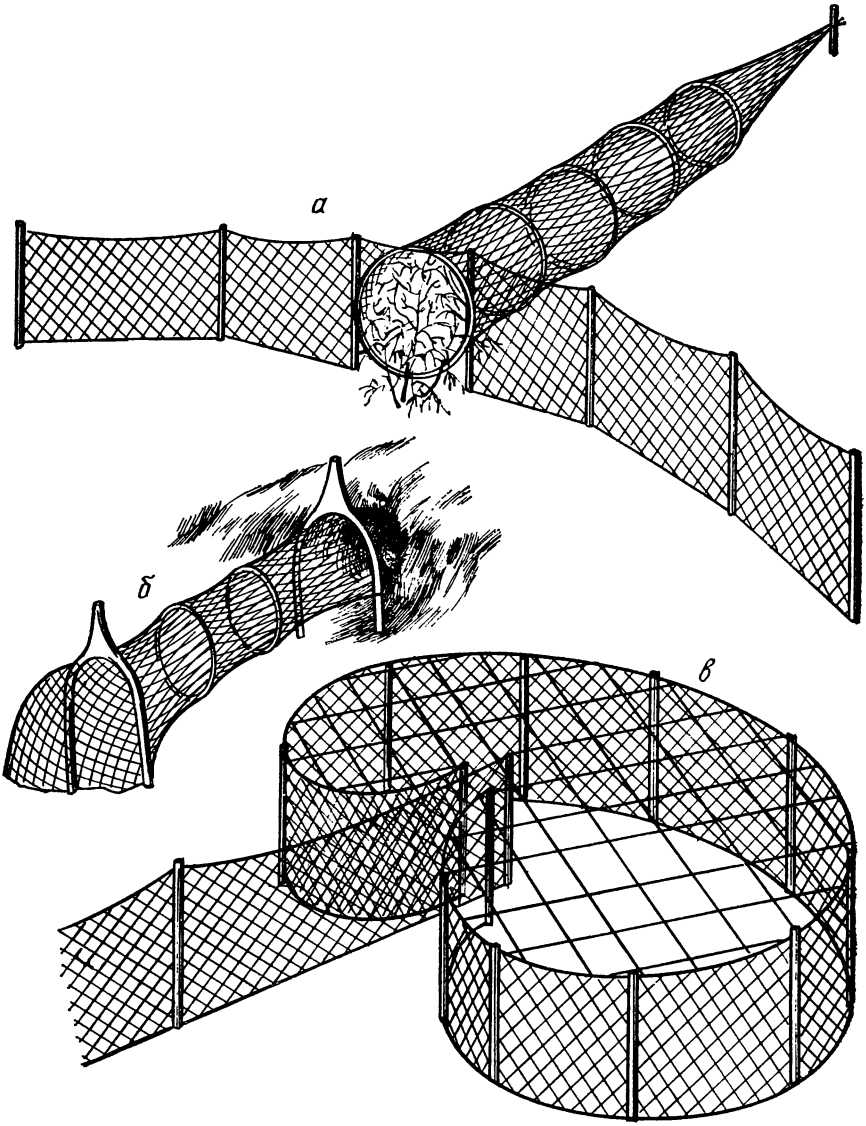

Рис. 38. Садки сетевые:
а — вентерь на куропаток; *б* — рукавчик на горностая; *в* — кувшинкин лист на уток

щей дичи. Крылья эти служат направляющими к вершине угла, образованного крыльями, в который приставляют садок в виде верши длиной 2—3 м и шириной в 1 м или верши, по форме напоминающей «кувшинкин лист».

Каркас верши устраивают из нескольких обручей диаметром 1 м и больше, скрученных из стальных прутьев. По размерам этих обручей из сети сшивают цилиндр, который изнутри растягивают обручами. Чтобы верше придать устойчивую форму цилиндра, ко всем обручам с двух противоположных сторон при-

кручивают по одной жерди, равной длине растянутой верши.

Небольшой вершей диаметром до 15 см и длиной до 1 м из сетки с ячейками 2×2 см, называемой «рукавчиком», охотники ловят горностаев и хорей. Сетку эту горловинкой приставляют к обитаемой норке и зверька перегоняют из его убежища в ловушку (см. рис. 38, *б*).

Садок — «кувшинкин лист» используют как самолов пассивного действия, т. е. работающего без участия ловца. Устанавливают его в местах жировки или дневки уток. Этим садком с сеточным дном и крышей можно ловить и летающих птиц. Расчет работы этого самолова основан на том, что птицы, перемещаясь вдоль направляющего крыла сети, заплывают внутрь садка, плавая в нем по кругу, не находят обратного выхода и остаются в нем до прихода ловца (см. рис. 38, *в*).

ПОДГОТОВКА К ПРОМЫСЛУ

Первостепенное значение в подготовке к самоловному промыслу имеют концентрация животных на небольшом участке и приучение их посещать приваду, подкормочную площадку и специально оборудованные ловчие точки.

Приваживание хищных зверей. Обоняние у животных — одно из самых древних и сильно развитых чувств. С момента рождения и в течение всей жизни звери чутьем анализируют окружающие их запахи и отвечают на них определенными действиями. По запаху они находят корм, общаются между собой и обнаруживают опасность. Насколько развито обоняние у хищных животных, можно судить по тому, как гончая собака, выскочив на свежий заячий след, принюхивается к отпечаткам заячьих лапок на отрезке 2—3 м и безошибочно определяет, какие из них пахнут сильнее, и бросается в погоню в нужном направлении.

На использовании обоняния основано приваживание животных к определенным местам. Для крупных и средних хищных животных на приваду используют туши сельскохозяйственных животных, павших от незаразных болезней.

Для волков, лисиц и других зверей приваду выкладывают за 1—2 мес. до начала промысла. Чтобы приваду не растащили волки и вороны, тушу животного зарывают в землю или заваливают камнями и дерном, оставляя наружу лишь голову и часть шеи.

Звери северных районов особенно нуждаются в привадах и подкормке. Песцам устраивают привады летом и осенью. Выкапывают ямы, в которые закладывают до 1 т боенских отходов и отбросов зверобойного и рыбного промыслов, соровую рыбу, тушки ондатры, различных птиц и прочие корма. Яму накрывают плахами и горбылем, оставляя песцам 1—2 лаза к корму.

Мелким хищникам можно выкладывать на приваду и подкормку части павших копытных животных, тушки ондатры, птиц, соровую рыбу и отходы с бойни и различных промыслов. Чтобы подкормку не растаскивали росомахи и вороны, ее рекомендуется закладывать в сруб, сделанный по типу сайбы с прорубленными в бревнах лазами для зверьков.

На ловчих точках подкормку закладывают в расщелины

между камнями или под кучей хвороста, которым накрывают валежник и прочие укромные места, недоступные воронам. Подкармливая пушных зверей зимой, следует иметь в виду, что от обледеневшей туши скота и замороженного куска мяса зверьки не в состоянии отгрызать кусочки. В такое время подкладывают накроху — стружку: мелко нарубленное мясо, рыбу и пр.

В равнинных местах привады и подкормочные точки следует устраивать на возвышенных, хорошо продуваемых местах, где мало скапливается снега, а рядом должен быть ориентир, выделяющийся на фоне равнинного ландшафта, который привлек бы внимание зверя. На ловчей точке, где зверя заманивают в ловушку, необходимо выкладывать самую привлекательную для него приманку из привычного и любимого корма.

Общий для всех хищных животных любимый корм — свежее мясо наиболее часто поедаемых ими животных. Кровь жертвы для них служит также хорошей приманкой, так как привлекает запахом и видом, указывая на возможность близкой поживы. В ряде случаев некоторые хищники отдают предпочтение протухшему мясу: его сильный запах связан у животного с более обширной информацией о наличии корма и сильнее воздействует на органы обоняния.

Характеризуя отношение зверей к запахам кормовых приманок, следует отметить случаи, когда их привлекали запахи неизвестных им кормов. Например, запах рыбы привлекает некоторых хищников и грызунов, хотя в естественных условиях они рыбой никогда не питались. Большинство хищных зверей предпочитают рыбу и мясо обжаренными, да еще в сливочном масле. Объяснить это можно, по-видимому, тем, что процесс обжаривания связан с переходом белковых веществ в более простые формы, которые имеют место и при разложении — гниении белков.

Многие хищные звери охотно поедают птичьи яйца и жиры животного происхождения. Известно особое пристрастие медведей и куниц к пчелиному меду. Лучшей приманкой для белок и колонков оказалось мандариновое варенье. Готовясь к промыслу, следует использовать накопленный многолетний опыт охотников и по возможности запасать различные приманки на пушных зверей, чтобы еще до начала промысла можно было бы выяснить, какие из них будут наиболее действенными.

Все хищные млекопитающие имеют пахучие железы, которые обусловливают запах их тела. При встрече с себе подобными в определенные периоды года при контактном общении животные особенно подолгу обнюхивают друг друга и при этом получают необходимую информацию. Наряду с контактным общением животные постоянно маркируют определенные заметные предметы (кочки, пеньки, колышки, кустики и др.) выделениями пахучих желез, каловых масс и мочи. По их запаху в течение всего года звери получают наиболее регулярное и полное представление о численности, состоянии и условиях обитания себе подобных зверей. Все эти сведения им особенно необходимы в период размножения и в годы полного благополучия. Поэтому в год с обильным естественным кормом, когда хищники перестают посещать привады, охотникам рекомендуется переключаться на пахучие приманки, используя различные выделения животных.

Привлечение растительноядных животных.

(топинамбура), посаженные на лесной опушке, со временем дадут обширные кормовые заросли кабанам, косулям и другим копытным животным.

Поздней осенью нелишне собрать пару ведер ягод голубики, брусники, черники и разбросать их на солнечных лесных опушках, где нет ягодников. На следующий год в этих местах появятся всходы, а через несколько лет — ягодники, которые будут кормовой базой для многих птиц.

Надежно приваживает растительноядных животных регулярная подкормка. Зимой, в морозный и глубокоснежный период, в привадах и подкормке особенно нуждаются олени, косули, кабаны, а также зайцы, куропатки и фазаны. Вместе с подкормкой всем этим животным необходимы добавки: копытным животным — поваренная соль, птицам — мелкая кремневая галька. Привады и регулярная подкормка растительноядных животных — надежная гарантия уберечь их от гибели и удержать на охотничьем участке.

Для приваживания копытных животных необходимо оборудовать несколько постоянно действующих подкормочных площадок и разместить на них крытые ясли для сена и веточного корма, ящик для концентрированных кормов оленям, корыто для корма кабанам и солонец — ящик с куском соли или сруб, заполненный смесью глины (10 кг) и соли (1 кг).

Некоторые биологи рекомендуют добавлять в соль медный купорос. Этого делать ни в коем случае нельзя, так как купорос, вступая в реакцию с поваренной солью, образует хлористую медь — сильный яд. Не следует также насыпать в корыта мелкую соль без глины, так как животные съедают ее больше положенного и тоже погибают.

Для текущей подкормки лосей, оленей и косуль, по согласованию с лесником, валят подряд с десяток осин и сосен, так чтобы комель держался на пне на высоте 1 м, а вершины каждого поваленного дерева ложились на комель срубленного дерева, образуя засеку (подобие ограды), на середину которой в ствол наиболее толстого бревна врубают кусок соли. Такую засеку с солонцом лоси находят быстрее, чем одиночные разбросанные валежники.

Летом при выезде в тайку на заготовку сена нелишне по пути окашивать встретившиеся небольшие полянки, а сырую траву складывать на подстожке из осиновых жердей и веток небольшими копнами по 1 ц послойно, подсолив ее 1 кг соли. На каждый слой травы толщиной 10—15 см насыпают 100 г соли. Такие копны излюбленный корм оленей, косуль и зайцев.

Во время сенокоса в июле заготавливают оленям и косулям веники из веток осины, ивы, тополя, рябины, липы и других древесных пород. Осенью кабанам желательно запасти желуди, буковые орешки, турнепс, кормовую свеклу, картофель и др. В морозное время, выкладывая на подкормку кормовые овощи, следует иметь в виду, что обледенелые картофелины, крупные куски свеклы и турнепса косули, олени, кабаны есть не могут, они не помещаются у них во рту и звери не могут их раскусить.

Для зайцев подкормочные площадки устраивают на возвышенных местах из веток осины, ивы, рябины и др. Тут же им выкладывают кусок соли или вмазывают мелкую соль в смеси с глиной в нишу, вырубленную в бревне или пне.

Чтобы привлечь на свой охотничий участок изюбров, маралов, горных баранов и козлов, устраивают солонцы на склонах гор. Для этого в увале или на косогоре, на которые выходят пастись животные, выбирают на солнечном склоне лужайку в 0,5—1 га и ранней весной, когда она просохнет, а кругом еще лежит снег, ее осторожно выпаливают. Для этого, вооружившись хвойными ветками с лапником, траву выжигают по периметру и сверху вниз намеченной площадки и прибивают пламя лапником в случае угрожающего нарастания огня. Когда полянка кругом опалена и нет опасения, что огонь перекинется за ее пределы, пускают пал по ее средней части. Затем на середине выжженной поляны расчищают от дерна площадку 2×2 м и колом делают на ней 10—15 углублений, в которые насыпают 5—10 кг мелкой соли. С началом весны на этой полянке раньше поднимется пышная зелень, которая привлечет животных. Когда же пасущиеся изюбры или бараны выйдут на оголенную от травы площадку, то у них проявится рефлекс попробовать эту землю на вкус, так как природные солонцы всегда оголенные. Достаточно одному зверю обнаружить и посетить такой солонец, как по его следу находят и все остальные. Так, в первую же весну такой солонец начинает действовать в полную меру.

Кормовые площадки для куропаток и фазанов устраивают в виде шалашей и навесов. Делают их сквозными любой комфигурации, но так, чтобы в случае нападения хищника они не превратились бы для птиц в ловушки. Ставить их лучше вблизи кустарников и заросших оврагов, которые могут служить убежищем для птиц, и вдали от высоких деревьев и электростолбов, на которых обосновываются пернатые хищники для наблюдения и нападения на добычу.

Кормом куропаткам служат зерновые отходы овса, проса, гречихи, а для фазанов еще кукурузы, гороха и других растений. Подкармливают зерновыми отходами уток, лысух и лебедей. Особенно в суровые зимы, когда покрываются льдом мелководные водоемы и водоплавающие птицы голодают.

Птицы глотают корм не разжевывая. Зубы им заменяют камешки в мускулистом желудке. Особенно важны эти камешки для птиц осенью, когда они переходят на питание грубыми кормами. С помощью мускулистого желудка эти камешки, как жернова, перемалывают грубые корма. Поэтому вместе с кормом под каждый шалаш и навес необходимо подсыпать кварцевые и кремневые камешки величиной с зерно скармливаемых кормов.

Количество камешков в желудках куриных птиц непостоянно. Например, у тетеревов и глухарей летом, когда эти птицы питаются насекомыми, ягодами и молодой зеленью, камешков в желудках мало. К зиме же количество их намного возрастает. Осенью, задолго до выпадения снега, глухари и тетерева регулярно утром вылетают на песчаные берега рек, озер и на осыпи в оврагах, где выбирают из песка мелкие камешки. Накопление у них камешков идет медленно, так как на зиму остаются в желудке только самые твердые кварцевые и кремневые, а все прочие быстро перетираются. В поисках камешков птицы иногда улетают за десятки километров. Если они не находят нужных им камешков, то погибают, так как не могут переваривать и усваивать грубые корма.

В засушливых районах отличной привадой для всех охотничьих зверей и птиц служит водопой. Чтобы удержать животных на своем участке и привлечь со стороны, охотник должен заблаговременно позаботиться об устройстве непересыхающего водоема. Для этого в овраге или низине, где протекает ручей или куда стекают талые воды, в самом узком месте устраивают плотину: натаскивают коряги и, укрепив их вбитыми в землю кольями, заваливают камнями и землей. Колья желательно забивать из свежесрубленных ивовых веток, так как некоторые из них укоренятся и из них вырастут деревья и укрепят корнями плотину. Устраивать плотину можно и из одних камней, перекладывая их ветками, мхом и дерном. Такими небольшими водоемами охотно пользуются кабаны — принимают в них ванны против наружных паразитов.

Часто посещаемый водоем со стоячей водой рекомендуется обеззараживать, растворив в нем марганцовокислый калий из расчета 10 г на 1 л воды. Сначала насыщенный раствор готовят в ведре, а затем его понемногу выплескивают с разных сторон в водоем.

Наряду с описанными охотохозяйственными работами, способствующими привлечению на охотничий участок копытных животных и пернатой дичи, промысловый охотник должен заготовить естественные кормовые приманки. Белкам — сушеные белые грибы и опята. Для зайца-беляка и белки всегда надежно действующей приманкой служит парга — гриб олений трюфель. Парга встречается в различных типах северных хвойных лесов, преимущественно на сухих участках с песчаной почвой; собирают ее в течение всего теплого периода года. Отыскивают грибницы по копанкам зайцев и белок. Вокруг копанки снимают лесную подстилку, а верхний слой почвы перебирают руками и обнаруживают в нем грибы, напоминающие по форме мелкие картофельные клубни песочно-желтого или темно-бурого цвета. Собранную паргу очищают от земли и плесени и высушивают на солнце до полного затвердения. Хранят паргу, белые грибы и опята в сухом месте, оберегая от плесени.

Пахучие приманки. На самоловном промысле хищных зверей охотники наиболее успешно применяют пахучие приманки, приготовленные на основе разложившихся мяса, рыбы, земноводных животных и насекомых. Для изготовления таких приманок за 1—2 месяца до начала промысла в стеклянные банки накладывают мясной и отдельно рыбный фарши или мелконарубленных лягушек, ящериц или майских хрущей и саранчи. На 1 кг мясного фарша добавляют 100—200 г жира животного происхождения: свиного смальца, сусличьего или гусиного жира или несоленого сливочного масла. Жир смешивают с фаршем, затем банку накрывают пергаментом или полиэтиленовым лоскутом, крепко завязывают и ставят в теплое место на 1—2 мес. Когда произойдет разложение мясного фарша, то, чтобы запах протухшей смеси был более стойким, на 1 кг добавляют по полграмма высушенного и истертого в порошок содержимого мускусных желез кабарги, ондатры или толченой камфоры и аниса.

В разложившийся рыбный фарш или в приготовленный из насекомых и земноводных животных добавляют на каждый килограмм по 100—200 г рыбьего жира, ворвани или спермацета. В морозное время пахучие кормовые приманки разбавляют

глицерином, тогда они не замерзают и пахнут гораздо сильнее.

Несколько обособленную группу пахучих приманок составляют различные выделения зверей. Первостепенное место среди них занимают выделения прианальных желез норки. Секрет этих желез, консервированный глицерином, а за неимением его — перенасыщенным раствором поваренной соли, нашел самое широкое применение на промысле различных хищных зверей. С. А. Корытин успешно использовал секрет прианальных желез, взятых у норок, разводимых в зверосовхозах и забитых на шкурку. После его соответствующей обработки была выпущена для производственного освоения универсальная приманка под названием «Акрон».

У волков, лисиц и песцов секрет прианальных желез также служит хорошей приманкой. Их парные мускусные железы (чечевицеобразной формы, синеватые у волка и желто-серые у лисицы) рекомендуется вырезать, хорошо растирать и заливать глицерином или крепким рассолом поваренной соли. Эти железы можно вырезать у лисиц, забитых на зверофермах.

Хорошей пахучей приманкой оказалась и моча волков и лисиц, которую также следует собирать от убитых зверей в чистую стеклянную посуду и консервировать солью или глицерином. Можно использовать и мороженую мочу, которую собирают у мочеточек вместе со снегом и хранят на морозе в банке или полиэтиленовом мешке.

Экскременты и мочу животных успешно используют для устройства искусственных мочеточек. Секрет мускусных желез ондатры, бобра, кабарги и других животных также можно использовать на приманку в чистом виде, так как он обладает очень стойким и резким запахом и хорошо привлекает зверей того же вида.

На приманку используют вещества, не обладающие природным запахом. Так, в период гона волков и лисиц приманивают их на селедочный рассол или раствор триметиламина. Многих зверей приманивает запах аниса, кошек — валерианы.

Для увеличения радиуса действия привад, подкормочных площадок и пахучих приманок к ним прокладывают радиально с разных сторон пахучий след, протаскивая сбоку на расстоянии 1—2 км по земле или по снегу тушку животного, внутренности животного или кусок чистой рогожи, мешковины, пеньки и т. п., пропитанные пахучей приманкой или кровью. Чтобы кровь лучше разбрызгивалась и не свертывалась, в нее добавляют насыщенный раствор сернокислого натрия, глауберову соль или сернокислый магний (английскую соль). Если кровь загустела, то ее разбавляют водой с растворенной глауберовой солью из расчета полчайной ложки на стакан воды. Потаск волочат, идя пешком, на лыжах, проезжая верхом на лошади или на санях. Последние два способа дают лучшие результаты при промысле лисицы и волка.

Подготовка охотничьего инвентаря. При подготовке капканов к промыслу их очищают от технической смазки и ржавчины, регулируют детали, а при промысле осторожных зверей проводят специальную обработку от посторонних запахов. Прежде чем приступить к этой работе, охотник должен в совершенстве овладеть техникой безопасного настораживания капканов и уяснить основное правило обращения с ними —

ком чувствительная насторожка у дуговых капканов затрудняет их маскировку, а при дожде может расстороживаться от ударов капель. Излишне тугая (в 1000 г и более) насторожка дает проловы. У давящих капканов необходимо довиваться максимальной чувствительности насторожки.

Отрегулированные дуговые капканы оснащают приспособлениями для привязывания на месте установки или к волоку, стесняющему передвижение попавшего зверя. У мелких капканов на пружину надевают проволочное кольцо и к нему привязывают проволочную звеньевую цепочку или кусок 1,5-миллиметровой проволоки до 1 м длиной. У крупных капканов на пружину или станину надевают цельнометаллическое кольцо с вертлюгом, к которому крепят сварную цепь или стальной трос. К давящим капканам дополнительных приспособлений не требуется.

При подготовке к промыслу осторожных зверей (лисицы, волка, шакала и др.) необходимо обзавестись парой хорошо вываренных холщевых или брезентовых рукавиц, а капканы подвергнуть дополнительной обработке для удаления посторонних запахов. С этой целью их помещают в чистый котел или ведро и, залив водой, кипятят в течение 1—2 ч, периодически меняя воду. Некоторые охотники добавляют в воду хвою (если капкан будут ставить в лесу) или чебрец и полынь (если капкан предполагают поставить в поле). Вываренные капканы берут только в рукавицах и хранят в сухом месте во дворе.

Существует еще несколько способов обработки капканов. Некоторые охотники не кипятят их, а ограничиваются помещением на полчаса в духовку газовой плиты или в русскую печь, из которой предварительно выгребается жар. Иногда достаточно бывает поместить капканы на неделю в проточную воду. Заслуживает внимания и ряд других способов: кипячение в жидкой черной смоле с последующим высушиванием, обработка негашеной известью и др.

Подготовленные к промыслу капканы вместе с рукавицами хранят и переносят в чистом, хорошо промытом и прокипяченном или прожаренном вместе с капканами ведре с крышкой или в брезентовом мешке. Капканы следует хранить в нежилом сухом помещении, не имеющем запаха человека, домашних животных, дыма и особенно резко пахнущих веществ (масляной краски, керосина и др.). Лучше всего делать специальный навес, под которым капканы хранят в подвешенном виде. Во время хранения к капканам никто не должен прикасаться голыми руками или в рабочих и домашних рукавицах.

В периодической охотничьей литературе встречаются заметки о передовом опыте охотников, которые сообщают, что они с капканов только удаляют техническую смазку и, больше ничем не обрабатывая, устанавливают на волчьих и лисьих тропах, заботясь лишь о том, чтобы самоловы и следы охотника были хорошо замаскированы. Таким капканом, не лишенным посторонних запахов, можно поймать волка или лисицу лишь при условии, когда звери будут идти по своему следу по ветру и запах от капкана будет тянуть в сторону от зверя, а не навстречу ему. В тихую погоду таким капканом ни волка, ни лисицу не поймать.

Для зимнего самоловного промысла различных охотничьих животных требуются легкая теплая одежда и обувь, не заса-

ленные солидолом с бензином. В северных районах на промысле песца пастями и капканами необходима надежная упряжка оленей или собак, на которых можно за день объехать до сотни километров, то же относится и к промыслу ондатры на разрозненных водоемах (для таких разъездов наиболее пригодны нарты).

На Севере применяют нарты с жестким креплением полозьев с грузовой площадкой и нарты вязаные. Делают тяжелые, повышенной прочности нарты для перевозки балков и больших грузов, а также легковые. Для охотников наиболее подходящие легкие, якутские, вязаные нарты массой до 25 кг, рассчитанные для перевозок груза до 200 кг. Полозья таких нарт изготовляют из прямых стволов елей или берез длиной 280 см, толщиной в средней части не менее 10 см. Перед валкой дерева на его стволе теской обязательно помечают северную сторону. В дальнейшем из 1,5-метровой комлевой части ствола вырубают основание полоза, сечением трапециевидной формы и так, чтобы нижняя скользящая поверхность оказалась обязательно южной стороной. Оставшуюся 1,3 м вершинную часть ствола стесывают с северной стороны в плоскость толщиной

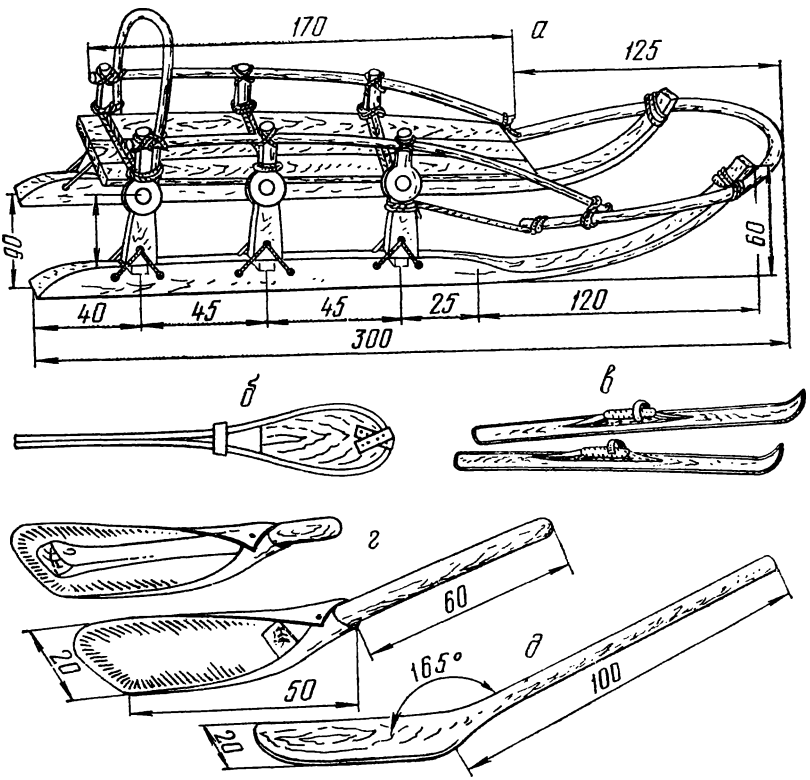

Рис. 39. Вспомогательное оборудование (размеры, см):
а — якутские нарты; *б* — лыжи на шаблоне; *в* — готовые лыжи, обшитые камусом; *г* — складная лопатка (сложенная и разобранная); *д* — деревянная лопатка

3 см, а к концу — 2 см. Распарив такой обструганный конец в русской печке или в горячей золе от костра, эту переднюю часть полоза загибают на северную сторону, на которой годовые кольца уже, и фиксируют для просушки (рис. 39, *а*). Если не придерживаться этого правила, то загнутые на южную или какую-либо другую сторону полозья могут поломаться или они отклонятся в сторону при просушке.

В каждом полозе, отступив от пятки на 40 см, а затем через 45 см, вырубают долотом 3 продольных канавки длиной 5 см, шириной и глубиной по 2 см, в которые вставляют шипы копыльев — деревянных стоек высотой 42 см и туго их притягивают ремнями к полозьям. В средней части каждого копыла делают солидное утолщение с отверстием диаметром не менее 3 см, в которое вставляют обтесанные концы вязьев — жердей длиной 90 см и толщиной 5 см. На них настилают тонкие дощечки или лист дикта (толстой фанеры) и копылья, сверху и снизу попарно под дощечками их крепко связывают ремнями. Так соединяют полозья в нарты. К верхним головкам копыльев привязывают ремнями продольные поручни, к задней паре копыльев — спинку, а спереди нарт баран — загнутую дугой длинную жердь толщиной 4—5 см. Благодаря ременному креплению копыльев с полозьями и мягкого соединения между собой других деталей у нарт достигается хорошая амортизация боковых, продольных и вертикальных толчков, а баран в передней части отводит нарты от кустов и предохраняет от лобовых ударов о кочки и колодины. Поэтому для охотников якутские нарты пригодны не только для разъездов по равнине, но и по пересеченной местности с кустарниками и лесными перелесками. При разъездах по льду, уплотненному снегу, а также весной и осенью, когда приходится ездить по мерзлой траве и земле, полозья нарт рекомендуется подбивать железными полосами.

Для ближних разъездов пригодны и мотонарты типа «Буран». При дальних заездах на 50 км и больше на мотонартах охотник подвержен большому риску, так как малейшая неисправность в машине может доставить много неприятностей, да и перетаскивать через рытвины и талые ручьи мотонарты массой 250 кг гораздо сложнее, чем деревянные массой 25 кг.

На промысле охотничьих животных в лесу и лесотундре, когда звери приважены к определенным местам, можно обойтись охотничьими лыжами, на которых протаптывают охотничьи путики — тропы по линии с опадными самоловами. По ним охотник регулярно проходит и проверяет плашки, кулемки и расставленные капканы.

Для пешей охоты в лесу наиболее удобны лыжи, длиной, равные росту охотника и шириной не уже 11—12 см. При ширине лыжни 10 см лучше чтобы они были на 10—20 см выше роста охотника. Для тундры и степных районов с плотным снегом пригодны более длинные и узкие лыжи. Самые прочные лыжи из березы, ясеня и клена. Березовый кряж для лыж-голиц лучше заготовлять поздней осенью. Для этого используют комлевую часть стройной березы, без сучков, толщиной 25—30 см. Такой кряж распиливают или раскалывают на бруски, параллельно сбегу ствола и направлению волокон древесины.

Наружную сторону заготовки используют для нижней скользящей поверхности лыж, носовой изгиб делают в комлевой ча-

сти бруска. Носовую часть у лыж доводят до нужных размеров: ширина 112 мм, толщина до 10 мм. Затем носы лыж пропаривают: просушенные заготовки в течение получаса, а сырые — в течение часа. При проварке недостаточное размягчение древесины может привести к излому носка при загибе, а излишнее распаривание — к образованию складок на внутренней поверхности носка и даже к появлению трещин. Загиб носка лыжи производят на самодельном деревянном шаблоне, вырубленном из плоского бревна, толщиной 15 см (см. рис. 39, *б*). Кривизну у шаблона следует делать несколько круче желаемого изгиба, так как после просушки носки у лыж, снятых с шаблона, немного разгибаются.

В головной части шаблона из полосовой стали толщиной 1—2 мм делают упоры — скобы, прибитые к бревну. Под них подсовывают обработанные передние концы заготовок, как можно плотнее прижимая их к шаблону, и на середине стягивают бандажом. При этом придается нужный лыжам весовой прогиб между грузовыми площадками. В таком виде лыжи просушивают 4—5 сут, а затем доводят толщину на середине грузовой площадки до 2,5 см, утоньшая к пятке до 1 см. Готовые лыжи пропитывают подогретой древесной смолой, разбавленной дегтем или скипидаром.

Хорошие заготовки для лыж с естественным загибом носков можно вырубить и выстругать из березы с круто изогнутым у комля стволом. Такие деревья встречаются на крутых склонах и по берегам рек.

На охотничьих лыжах часто применяют мягкие кожаные крепления с задниками, которые привязывают к прорезанным в лыжах ушкам или просовывают сквозь продолбленное поперек лыжи отверстие. Иногда делают жесткое крепление, для этого через прорезь в лыже накручивают в 2—3 слоя тонкую распаренную полоску, выструганную из вяза или черемухи.

В пересеченной местности лучше использовать лыжи, подклеенные или подшитые тюленьей шкурой или камусом (см. рис. 39, *в*). Жесткий волосяной ворс такой подшивки обеспечивает им движение только вперед, что облегчает поднятие в гору. Подшитые лыжи превосходно скользят по снегу в мороз и оттепель.

Очень облегчают ходьбу на лыжах без палок и по холмистой местности кисточки конских волос, вделанные на скользящей поверхности лыж. Делают это так: у каждой лыжи по скользящей поверхности по всей длине по средней линии, по канавке через каждые 10 см сверлят наклонно (от носка к пятке под углом 30° к плоскости лыжи) 4-миллиметровые отверстия глубиной 8—10 мм. Затем в каждое отверстие сажают на клей пучок конских волос и подстригают его так, чтобы он выступал над поверхностью лыжи на 8—10 мм. Назначение этих кисточек такое же, как и у камуса,— обеспечивать лыжам движение только вперед.

Для установки и маскировки капканов в снегу необходима лопата с лопастью шириной 20, длиной 50 и толщиной 1,5—2 см, с метровым черенком, сделанным из одной чурки осины, липы или какой-либо другой легкой древесины. Лопасть лопаты по отношению к ручке должна находиться под углом 160—170°. У лопасти углы закругляют, а нижнюю поверхность тщательно выравнивают и шлифуют наждачной бумагой. Ограни-

чивающие ее грани полого закругляют, в результате чего нижняя поверхность лопасти приобретает слегка выпуклую ложкообразную форму, удобную для выравнивания и заглаживания снежной поверхности (см. рис. 39, *д*).

Очень удобна складная лопатка сделанная из миллиметровой дюралевой пластины размером 20×50 см (см. рис. 39, *г*). У этой пластины два угла закругляют, а края по периметру, отступив на 1 см, слегка проклепывают, придавая лопасти слегка вогнутую форму. Два других угла загибают один навстречу другому по размеру выдвижной ручки. Такую лопатку удобно хранить в мешке и переносить вместе с капканами.

Для переноски капканов и обращении с ними при установке и маскировке необходимо иметь чистый брезентовый мешок и такие же рукавицы. Если же охотник выезжает на охоту на мотоцикле, мотонартах или в автомобиле, то для перевозки капканов следует использовать цилиндрическое ведро с герметически подогнанной металлической или деревянной крышкой.

При истреблении волков и шакалов по чернотропу для переноски капканов пользуются теми же принадлежностями, что и зимой. Деревянную лопату заменяют стальной типа малой саперной и обзаводятся метелкой из конских волос или гусиным крылом для заметания замаскированных капканов. Все эти принадлежности нужны и при добывании сурков.

На весенне-летнем промысле сусликов и водяных крыс достаточно одной небольшой стальной лопатки, сотни капканов № 00 и 0 и столько же полуметровых деревянных или проволочных вешек. Для промысла крота достаточно иметь 100—150 пар кротоловок и охотничий нож с лезвием длиной 20 см и толщиной 3 мм. Для промысла ондатры, водяной крысы и некоторых других животных по водополью охотникам необходимы металлические килевые лодки на больших водоемах и плоскодонки, куласы, челноки — на мелководных.

Для изготовления плоскодонной деревянной лодки, грузоподъемностью около 1 т, необходимы семь 4-метровых досок шириной по 25 см, толщиной 2,5—3 см и 220 штук (1 кг) 80-миллиметровых гвоздей толщиной 3 мм. Доски должны быть гладко выструганы и хорошо выравнены по всей длине, ширине и толщине. Выбирают 3 доски, по возможности без сучков, и, придав им сигарообразную форму, сколачивают из них дно, заклинив между вырезами, сделанными в двух бревнах. Затем из бревна вытесывают форштевень (вертикальная балка носовой оконечности киля), а из березовых сучьев заготавливают 3 шпангоута: один шириной 75 см с развалом кверху до 1 м и два поуже, соответствующие длине лодки, на расстоянии 1 м от носа и от кормы. Из доски толщиной в 3—4 см делают корму (рис. 40, *е*).

На форштевне, корме и шпангоутах вырезают зарубки, равные по глубине толщине досок, а по длине на 5 см меньше ширины досок. Такой запас ширины досок достаточен, чтобы нижние бортовые доски ребрами заходили на 2 см ниже днища, а верхние бортовые находили на нижние на 3—5 см.

После этой подготовки форштевень, шпангоуты и корму прибивают к днищу. Затем его переворачивают и под него, отступив на 1,5 м от форштевня, подставляют узкие козлы, а носовую часть сверху фиксируют жердью, привязанной между двумя деревцами (см. рис. 40, *а*).

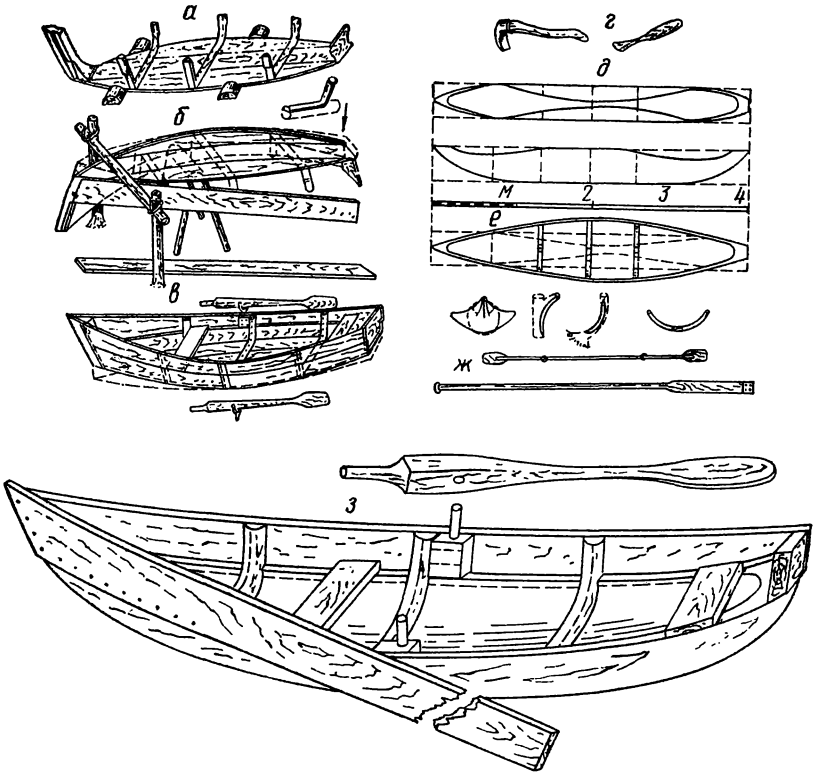

Рис. 40. Изготовление лодки плоскодонки и челнока:

а — сборка и крепление дна; *б* — прогиб дна и набивка бортов; *в* — готовая лодка и крепление весел; *г* — тесло и стамеска; *д* — разметка и обтесывание бревна; *е* — разводка бортов и крепление шпангоутов; *ж* — рациональные весло и шест; *з* — дополнительная обшивка челнока досками

Затем, нажав на корму, дну — передней носовой части придают желаемый прогиб (сантиметров на 10—15 от плоскости дна) и прибивают с боков нижние бортовые доски, а затем и верхние. Доски эти крепят, забивая гвозди через каждые 10 см и загибая вышедшие насквозь концы (см. рис. 40, *б*). После этого, пока доски сухие, все щели в лодке конопатят паклей и заваривают их битумом или варом — черной вареной смолой, а дно и бока пропитывают снаружи разогретым гудроном или варом.

Готовую лодку на середине оснащают двумя веслами на стальных вилкообразных уключинах, шарнирно укрепленных на веслах болтами. Штырем уключину вставляют в шарнир из стальной трубки, заколоченной в деревянную подушку, прибитую к борту. На такой лодке можно плавать и с подвесным мотором.

Долбленый челн делают из осины или тополя. От дерева диаметром 40—50 см отрезают бревно в 4 м длиной, очищают от коры и обтесывают оба конца, придавая будущему челну веретенообразную форму. Затем по всему бревну, через каждые 10 см, помечают продольные и поперечные линии, а на

пересечении их просверливают 5-миллиметровым буравчиком или прожигают гвоздем отверстия: по бокам на глубину 2,5—3 см, а снизу — на 3—4 см. В каждое отверстие забивают соответствующей длины колышек из сосновой коры или деревянный, окрашенный яркой краской. После этого в верхней части бревна прорубают две выемки шириной 20 см каждая и канавку между ними шириной 10 см. Через них вырубают топором и овальными теслом и стамеской сердцевину (см. рис. 40, *г*). Долбить нужно до тех пор, пока не покажутся в стружках крошки сосновой коры или окрашенных колышков. Благодаря этому борта и днище челнока получаются нужной толщины.

Когда всю середину бревна выберут, будущую лодку переворачивают вверх дном, устанавливают ее на козла или на чурки и разводят под ней во всю длину тлеющий костер, стараясь хорошо распарить древесину. Через час, когда она станет податливой, ее слегка разводят на 10—15 см в стороны и распирают палочками. Лодку поливают кипятком и через полчаса-час еще разводят на 10—15 см и распирают более длинными палочками. Так, поливая кипятком и подогревая тлеющим костром снизу, распаренный челнок разводят до ширины 80—100 см и затем закрепляют шпангоутами, поперечными распорками, сделанными из изогнутых березовых сучьев в соответствии с размерами разведенного челнока (см. рис. 40, *в*).

Готовый челн просушивают на солнце. При этом снаружи его просмаливают, уключин на нем не делают, а плавают с помощью двухлопастного весла или шеста (см. рис. 40, *ж*). Если челн получился недостаточного водоизмещения, то его снаружи обшивают досками, как это делается у дощатой лодки.

Оборудование охотничьих троп. Охотник-промысловик должен еще с лета позаботиться о благоустройстве своего охотничьего участка. Отремонтировать и утеплить базовое зимовье, охотничью избушку, землянку, балаганы, где ему иногда придется заночевать. Два-три путика лучше прокладывать кольцевые, по которым охотник каждый раз возвращается в свое базовое зимовье. Протяженность каждого путика обычно не превышает 30 км и определяется с таким расчетом, чтобы охотник успел за короткий зимний день обойти и проверить все поставленные на тропе самоловы и вовремя вернуться на базу.

В таежных районах путик стараются прокладывать по наиболее кормным местам леса, вдоль опушек, по краю полянок, через одиноко стоящие деревья, вдоль прирусловой и притеррасной поймы ручьев и речек, по краю старой вырубки, бурелома или гари. По опушке с мощными кедрами и елями, которые обильнее плодоносят, чем деревья в лесной чаще, плашки и кулемки строят на расстоянии 20—30 м. В сплошном лесу выбирают полянки и места с разомкнутой лесной кроной, вершины балок, овражков и седловины, которыми пользуются звери при переходах из одного охотничьего урочища в другое. В таких местах самоловы располагают на расстоянии не менее 100—200 м.

При постройке плашника и кулемника бревна для самоловов заготавливают летом. Расколотые плахи переворачивают колотой стороной кверху, чтобы они за лето выжарились на солнце и потемнели. Тогда же заготавливают сторожки с насторожками.

На каждом путике строят до 200 плашек и кулемок. Охотник может всю зиму обслуживать до трех таких путиков, а в общей сложности около 600 опадных самоловов и до сотни капканов различной величины. Для оснастки такого числа самоловов необходимо иметь достаточный запас приманок: для белок 3 кг сушеных грибов, для мелких хищников столько же пахучих приманок на протухшей мясной или рыбной основе. Для крупных хищников на путиках устраивают несколько привад; выкладывают туши копытных животных, а на приманку запасают тушки куропаток, рябчиков, кукш, белок, ондатр и других животных. На промысле песца в тундре и лесотундре охотничий путик прокладывают протяженностью до 100 км.

Летом пасти и кулемы до 100 шт. и больше располагают на расстоянии 1 километра друг от друга. Строят их вдоль морского побережья, по долинам рек и ручьев, используя возвышения прирусловой и припойменных террас, заветренные берега озер и болот, холмы и бугры. Выбирают места, которые не заносятся снегом и издали приметны песцам. Пасть располагают по направлению господствующего ветра, так как песцы подходят к самоловам против ветра. На путике в наиболее ходовых местах между пастями строят искусственные холмики и гурии для капканов, выставляют бочонки и ящики с приманками. В районе промысла песцов ранним летом на буграх выкапывают 2—3 ямы, в которые закладывают до тонны мясных и рыбных отходов и накрывают дерном, плахами и бревнами, оставляя лишь 1—2 лаза для песцов, с расчетом, чтобы эта подкормка сохранилась до начала промысла.

Охотничьи путики на промысле крота прокладывают по пешеходным тропам, проселочным и малоезженным дорогам и просекам. Прокладывают и искусственные тропы по целине, протаскивая с помощью лошади бревно или какой-либо другой тяжелый предмет; чтобы эту тропу не потерять, ее направление помечают тесками на деревьях. В Кемеровской обл. на промысле сибирского крота по горной пересеченной местности прокладывают тропы вручную с помощью метровой Т-образной мялки.

В местах обитания сибирских кротов обычна пышная растительность с преобладанием зонтичных растений высотой в рост человека. Пересекая лесные участки с такой тучной растительностью, охотник отминает в одну сторону стебли трав, ориентируясь по тескам на деревьях. Одновременно он подновляет старые кротовые кулемки, а на появившихся свежих кротовых ходах устраивает новые.

При одной охотничьей избушке устраивают 1—2 кольцевых путика протяженностью 20—30 км. Иногда путики прокладывают линейные от одного зимовья к другому и ночуют в них поочередно, что менее удобно.

На промысле ондатры по водополью путик прокладывают вдоль бордюра тростника прибрежной зоны озера или лимана. Из одного лимана в другой попадают по ерикам или устраивают тростниковые прокосы. Если на пути следования ондатролова встречаются плавающие купаки, то в этом случае нужно быть особенно внимательным и на местах проплыва развешивать метки — полоски белой и красной материи, чтобы, ориентируясь по ним, не заблудиться, так как с переменой ветра плавающие купаки передвигаются и могут заслонить привычные проплывы.

Способы установки капканов. В подготовку к промыслу входит и освоение навыков установки и маскировки капканов на пушных зверей зимой в снегу, по чернотропу и по водополью. Самые сложные и требующие большого умения способы установки и маскировки — это капканы на волков и лисиц. Зимой по снегу их ставят следующими способами.

Установка капкана под след возможна при глубине снежного покрова более 15 см и при достаточно плотной его структуре. По такому снегу отыскивают звериную тропу или след, по которому зверь прошел несколько раз. На промысле волков, лисиц и других осторожных зверей к следу стараются подойти из-за дерева, валежника, куртины кустарников или какого-либо другого укрытия (рис. 41, *а*). Затем в 10—15 см от отпечатка звериной лапы сбоку, в сторону к охотнику, вырезают снежный «кирпич», соответствующий размерам капкана. Этот «кирпич» осторожно поддевают лопатой и переносят в сторону. Через образовавшуюся ямку уминают концом лопаты снег под следом, стараясь не задеть и не развалить самого следа — «стульчика». После этого настороженный капкан с заведенными под дугу пружинами кладут на конец лопаты (пружинами к себе) и помещают в пещерку так, чтобы насторожка находилась точно под следом. Установив капкан, тут же в ямку зарывают цепь и волок. Затем вынутый ранее снежный «кирпич» укладывают на место и поверхность тщательно заравнивают нижней стороной лопаты, стараясь сгладить все неровности и полосы на снегу. Таким же способом засыпают и заглаживают свои следы. Чтобы замаскированное место не выделялось на общем фоне снегового покрова, его посыпают снегом. Для этого со стороны набирают на лопату поверхностный рыхлый снег и с силой подбрасывают его кверху, чтобы снеговая пыль равномерно припорошила поверхность. Повторяют это несколько раз до тех пор, пока вся снеговая поверхность не примет одинакового оттенка. Если эта работа выполнена небрежно (снег падает комками и образует вблизи капкана вмятины), осторожный матерый волк обязательно обойдет такое подозрительное место.

При мелком и сыпучем снеге и по чернотропу капканы устанавливают в след. Для этого на месте одного отпечатка лапы зверя выкапывают ямку по размеру капкана глубиной, превышающей на 1—2 см высоту настороженного капкана. В эту ямку помещают самолов. Если он с тарелочной насторожкой, то под нее желательно положить мягкий комочек сухого мха, благодаря которому под насторожку не смогли бы попасть твердые частицы маскировочного материала, влияющие на расстораживание капкана. Если же капкан рамочный, с полотном или симками, то его засыпают легкой окружающей лесной подстилкой и рыхлым снегом.

В тундре и в степи, где постоянные ветры сдувают рыхлый снег с капканов и демаскируют их, применяют несколько иной способ маскировки самоловов. На звериной тропе в ямку с вырезанным следом помещают капкан, а затем накрывают его взятым со стороны следом зверя с обрезанной вместе с ним ледяной корочкой. Если такого следа не окажется, то капкан накрывают тонким занастившим слоем снега, а края в местах стыковки заглаживают подсыпанным снегом. Поступают еще и так: под тарелочку настороженного капкана подкладывают комок мягкого мха и засыпают рыхлым снегом, тщательно его

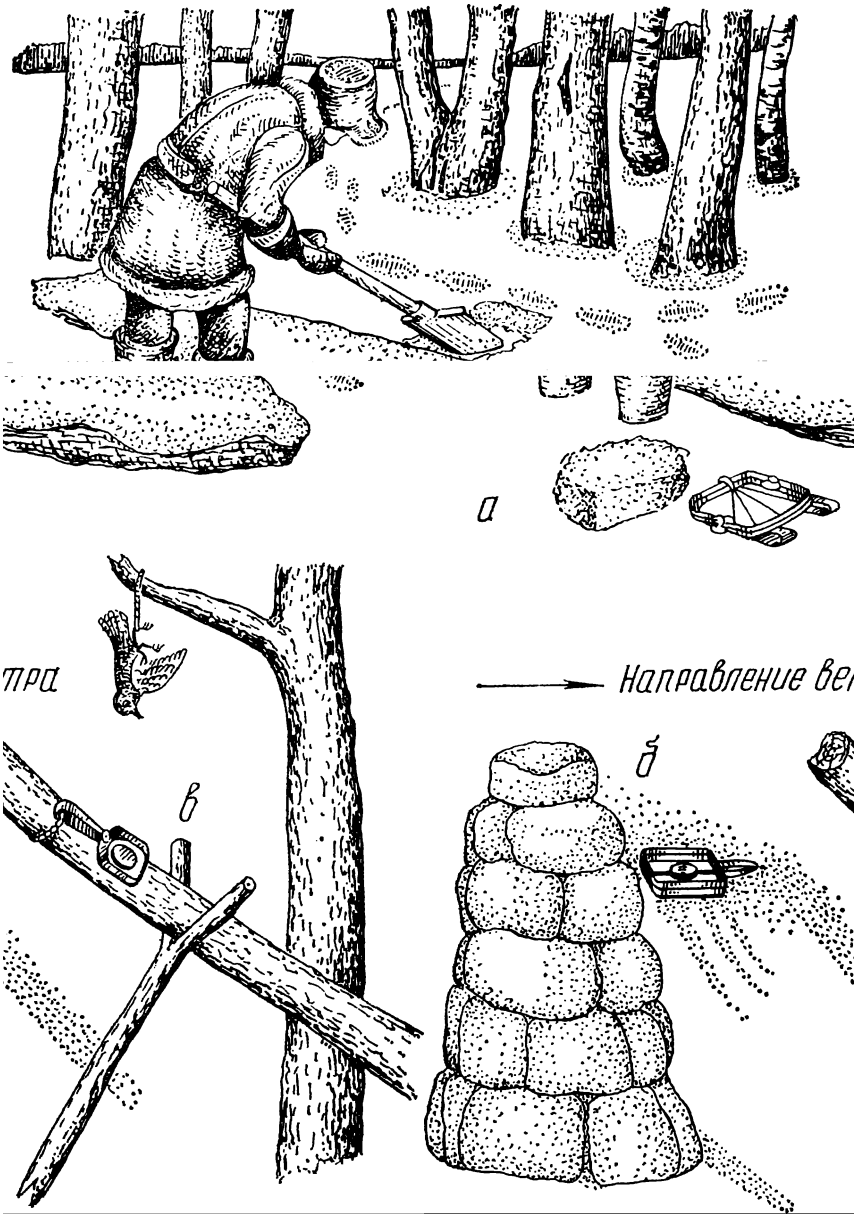

Рис. 41. Установка капкана:

а — под следом волка; *б* — на песца у вершины гурия; *в* — насторожен-ный капкан на соболя на бревне

выравнивают с прилегающей снежной поверхностью, а затем на него брызгают мелкой водяной пылью и таким способом намораживают над капканом ледяную поверхность, которая надежно предохраняет его от демаскировки.

У звериных переходов используют естественные и устраивают искусственные мочеточки. В этих случаях капканы ставят также под след или в 30—70 см от столбика или кочки, со стороны наиболее вероятного подхода к ним зверей.

Всю работу по установке и маскировке капканов проводят в холщевых рукавицах. Рекомендуется капканы натирать пахучими растениями, сорванными на месте их установки: в хвойном лесу — хвоей, в степи — полынью или чебрецом.

При истреблении волков и шакалов в весенне-летнее время приваду выкладывают на мелководье, в 2—3 м от берега, а капканы ставят в воду на глубине 10—15 см между привадой и берегом. В этих случаях рукавицы и вышеописанные предосторожности обращения с капканами не требуются.

Многие охотники при установке капканов лыжню не маскируют, а переезжают поперек звериную тропу и в месте ее пересечения, не сходя с лыж, ставят капканы в третий-четвертый отпечаток лап зверя справа и слева от лыжни. Капканы ставят обычно под след, тщательно их маскируют и после этого продолжают путь по лыжне. При этом, например, лисица, приближаясь по своему следу к лыжне, сосредоточивает на ней внимание и попадает в капкан.

Существует много способов установки капканов у различных кормовых и пахучих приманок. Кормовые приманки помещают в середине дворика, огороженного колышками, дерном, камнями и прочим подручным материалом, а к приманке оставляют с одной стороны (обычно с подветренной) узкий лаз, в котором устанавливают настороженный капкан. Делают также из тростника шалашики, а из камней ниши или из трех бревен складывают пирамиду с проходом между бревнами. Внутри этих сооружений кладут приманку, а на подходе к ней ставят капканы. Снег не заносит приманки самолова, а посетивший их зверь, добираясь до приманки, обязательно попадает в капкан.

Чтобы кормовые приманки не растаскивали мышевидные грызуны и птицы, рекомендуется их помещать в консервные банки цилиндрической формы. В такую банку на $^1/_3$ накладывают приманку, открытую ее сторону сжимают и сплющивают, а в боковых протыкают шилом несколько отверстий. Кормовые приманки в такой упаковке служат весь сезон.

Пахучие приманки чаще используют в виде пропитанного ими ватного тампона, подвешенного над замаскированным капканом или используют естественные и искусственные колышки метровой высоты, верхний торцевой конец которых радиально расщепляют и в щели закапывают пахучие приманки типа «Акрон»: С подветренной стороны на подходах к таким колышкам ставят и маскируют в снегу в след или под след настороженные капканы.

Весьма успешно можно ловить песцов, лисиц и некоторых других хищных зверей открытых степных районов в капканы, поставленные на вершинах снежных холмиков, наметенных с подветренной стороны к гуриям. Гурий складывают из дерна, камней или снежных кирпичей в виде усеченной пирамиды шириной у основания до 50 см и высотой 50—60 см. К нему на-

метают холмик на 10 см ниже вершины гурия. На верхней части холмика разравнивают небольшую площадку, на которую устанавливают настороженный капкан. На гурии любят присаживаться вороны, полярные совы и всевозможные хищные птицы. Некоторые из них потрошат пойманных леммингов. Сам гурий и сидящая на нем птица привлекают внимание песца, который из любопытства и в надежде чем-либо поживиться взбирается по снежному холмику на гурий и попадает в капкан (см. рис. 41, *б*).

Соболей и куниц особенно успешно ловят капканами, подвязанными на конце бревна, косо приставленного к дереву, с ветки которого свисает над капканом рябчик, тушка белки или какая-либо другая привлекательная для хищных пушных зверей приманка (см. рис. 41, *в*). На бревне, немного отступив от конца, делают зарубку для капкана. Его привязывают к дереву шнурком с таким расчетом, чтобы зверек, привлеченный приманкой, пробежав по бревну, попал в капкан, а затем спрыгнул с ним вниз и завис под бревном. От капкана до конца бревна оставляют отрезок длиной 20—30 см для того, чтобы подсаживающиеся на бревно птицы не попадали в капкан.

На промысле пушных зверей по водополью капканы рекомендуется ставить под воду (рис. 42), которая хорошо маскирует самоловы и предохраняет их от рассторaживания дождевыми каплями. При отлове волков, шакалов и камышовых котов капканы, установленные в воде на глубине 15—20 см, можно привязывать к кольям, тогда попавшие звери быстро захлебываются и погибают, не успев вырваться из капкана или открутить и оторвать лапу.

При установке и маскировке капканов по чернотропу рекомендуется использовать двухтарелочные и рамочные капканы с полотняными насторожками. Для успешного отлова в весенне-летнее время волков и шакалов требуется особенно тщательная обработка капканов и удаление посторонних запахов. Ставить капканы рекомендуется на звериных лазах под бревнами, приподнятыми над землей на высоте 40—45 см. Это исключает возможность попадания в капканы людей, домашних и диких копытных животных, Волчьи и шакальи тропы перегораживают такими бревнами заблаговременно, чтобы звери привыкли под ними пролазить.

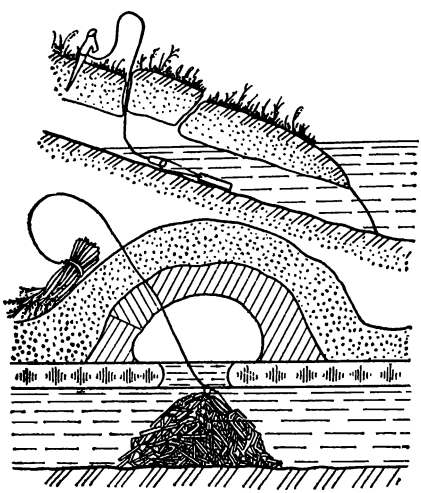

Рис. 42. Капканы, установленные на ондатру

В теплое время года перед установкой капкана следует натереть руки в хвойном лесу хвоей, а в поле полынью, чебрецом или каким-либо другим душистым растением, растущим на месте установки капкана. Затем надевают рукавицы. Их тоже натирают. В них берут капкан и его также натирают пахнущей травой. Саперной лопаткой выкапывают ямку по размеру кал-

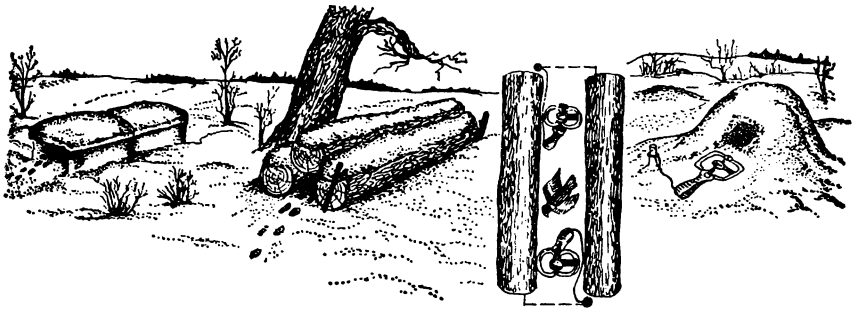

Рис. 43. Способы установки капканов на мелких хищников

кана, помещают его туда и очень тщательно заметают это место вровень с окружающей поверхностью. Волчий капкан привязывают к волоку — за комель 2—3-метрового бревна с сучьями. Для шакала волок может быть вдвое легче.

Капканы рекомендуется маскировать и на промысле мелких хищников, особенно при установке их перед норами. Открыто поставленный перед норой суслика капкан заставляет его подолгу отсиживаться в норе. Например, тонкопалый суслик порой не выходит наружу по двое суток. Песчанки также перестают пользоваться выходом, перед которым стоит капкан (рис. 43).

Для предупреждения подобных случаев на промысле суслика-песчаника и тонкопалого капканы, поставленные перед норой, рекомендуется тщательно маскировать листьями, песком, а на промысле всех прочих сусликов перед ними следует делать земляной валик в палец толщиной и тарелочку припорашивать землей (см. рис. 44, *а*). Также следует маскировать капканы и при отлове больших песчанок.

На промысле кротов успех во многом определяется умением ставить кротоловки. Для этого входное кольцо кротоловки должно быть плотно продвинуто на 3—4 см в ненарушенную часть кротового хода, а хвостовая ее часть с завитком пружины прочно укреплена в грунте. Для этого в кротовом ходе из осыпавшейся земли на середину сгребают плотный земляной валик высотой в 5 см, в него и вдавливают пружину кротоловки, придав ей немного приподня-

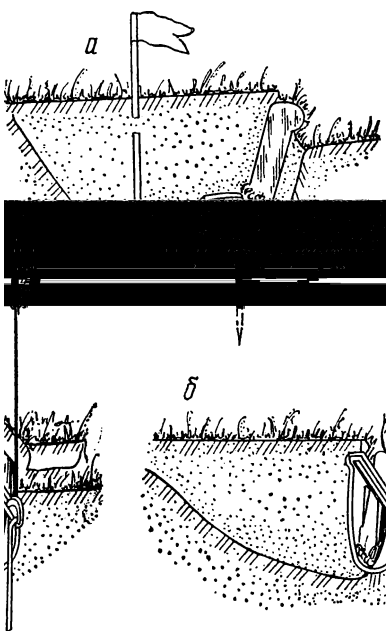

Рис. 44. Отлов сусликов у нор: *а* — тарелочным капканом; *б* — давящим

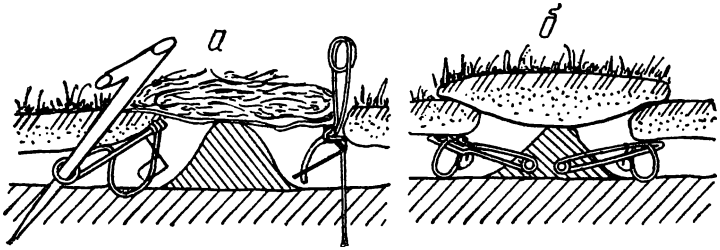

Рис. 45. Способы установки кротоловок:
а — серпа и булавки; *б* — стандартных

тое положение (рис. 45). Это благоприятно сказывается и на работе насторожки, которая не опирается нижней стороной в пол кротового хода и легко рассторaживается. Поэтому требовать от изготовителей капканов, чтобы они делали кротоловки горбатыми с приподнятым гребнем и изогнутым корпусом, у которых можно было бы вдавливать пружину в пол кротового хода, нет никакого смысла и необходимости.

БИОЛОГИЧЕСКИЕ ОСНОВЫ ОХОТНИЧЬЕГО ПРОМЫСЛА

Большинство диких зверей ведут скрытый сумеречный и ночной образ жизни, другие предпочитают утренние часы и перед закатом солнца. В полдень же они отсиживаются в своих норах или отправляются на лежку в лесные дебри, заросли бурьянов, расщелины скал с нагромождением камней и прочие естественные укрытия. К этому нужно добавить, что все охотничьи животные обладают хорошим чутьем, слухом, а многие и зрением, что позволяет им обнаружить охотника раньше и незаметно скрыться. Поэтому наблюдать зверей в природе чрезвычайно трудно. Помогают в этом охотнику следы жизнедеятельности животных.

Наряду с отпечатками лап на снегу, песке и грязи хорошими показателями мест обитания животных служат их поеди, погрызы, остатки корма, каловые массы, норы, гнезда, лежки и т. п. Это многообразие следов жизнедеятельности животных охотовед Н. Н. Руковский разбил на группы, включив в каждую определенные явления в жизни животных.

В первую группу вошли следы передвижения зверей и птиц. Это отпечатки лап (ног) на снегу, мягком грунте, песке, иле, траве, мху, наброды по росе, заломленные кустарники, набитые тропы, посорка под деревьями, по ветвям которых передвигается зверек, следы от крыльев взлетающей птицы и др.

Ко второй группе отнесены следы кормовой деятельности животных: остатки пищи, запасы ее в кладовых, разрытые норы грызунов, разоренные гнезда птиц, пчел, ос, раскопанные муравейники, перевернутые валежники и камни, разбитые пни, взрытая земля, кормовые столики. Сюда относятся также обкусы и заломы ветвей и верхушек растений, объеденные кора и

грибы, посорка под деревьями, на которых кормились птицы, следы перетаскивания добычи и др.

В третью группу объединены следы, связанные с убежищами. Для одних это норы, логова или лежки, для других — дупла или гнезда, расположенные на деревьях или на земле. Сюда же следует отнести хатки и плотины, выбросы земли при копании нор, следы собранной подстилки, подснежные ходы и норы, лунки ночующих в снегу птиц, стойбища как временное местопребывание некоторых копытных в период глубокоснежья.

В следующую, четвертую, группу входят следы, раскрывающие некоторые жизненные отправления животных. К ним следует отнести экскременты и их скопления (уборные), мочевые точки, следы турниров, задиры на деревьях, оставленные при очистке рогов, и сброшенные рога, следы линьки и ухаживания за пером и волосяным покровом, грязевые ванны, порхалища, кладки яиц, а также трупы животных, погибших естественной смертью.

К пятой группе отнесены следы общения животных между собой — передачи информации. В первую очередь это метки на стволах деревьев в виде царапин и закусов, царапины на земле, указывающие, что данный участок местности занят особью, семьей или стаей. С этой же целью некоторые животные наносят на различные предметы выделения мускусных желез, оставляют в хорошо заметных местах экскременты и мочу. К этой же группе следует отнести звуковые сигналы, свидетельствующие о занятости территории, например пение птиц, призывные звуки, способствующие встрече разнополых особей, или звуки, предупреждающие об опасности и выражающие различные эмоции.

Одни следы жизнедеятельности долговременные, другие — кратковременные. Например, норы песцов, барсуков, постройки бобров, гнезда крупных птиц существуют десятки лет и служат многим поколениям животных. Отпечатки лап на мягком грунте или снегу сохраняются от нескольких дней до нескольких месяцев, а следы по росе пропадают через 1—2 ч. Наиболее кратковременны звуковые сигналы, которые служат «следами» лишь в момент их звучания.

Разбираясь в следах, нужно обращать внимание на особенности самих отпечатков, а также расстояние между ними и порядок их размещения по ходу зверя. Последнее зависит от характера и скорости передвижения животного.

Двигаясь шагом или рысью, зверь переставляет конечности поочередно: сперва поднимает и выносит вперед переднюю правую ногу и одновременно с ней левую заднюю, а затем повторяет то же самое с передней левой и задней правой. При медленном шаге отпечатки задних ног накладываются на отпечатки передних ног немного сзади. При среднем шаге зверь ставит заднюю ногу в отпечаток передней, а при передвижении рысью отпечатки задних ног могут даже перекрывать и выдаваться вперед отпечатков передних ног. Таким образом по рисунку отпечатков ног можно судить, с какой скоростью шел зверь.

Передвигаясь прыжками, галопом, животные отталкиваются одновременно двумя задними ногами и заканчивают прыжок, опираясь на обе передние ноги. Затем, отталкиваясь передними ногами, зверь выбрасывает их вперед, а задние точно ставит в

следы передних. Такую побежку зверей называют двухчеткой. Она характерна для зверьков с длинным туловищем и короткими ногами (хоря, горностая, соболя и др.).

Иногда при медленном галопе такой зверек одну или обе задние лапки не доносит до передних, тогда появляются по три или четыре отпечатка, называемые трех- и четырехчетками. Еще реже эти зверьки переходят на бег карьером, когда задние лапы выбрасываются впереди передних лап.

Звери с более пропорциональным сложением тела (волки, лисицы и копытные животные) при беге галопом и карьером всегда выносят задние ноги за передние, при этом ставят их одновременно и параллельно, а при опоре на передние, ставят их поочередно одна за другой.

У зайцев и белок задние ноги намного длиннее и сильнее передних. Поэтому они передвигаются не шагами, а короткими прыжками, опираясь на передние ноги и подтягивая к ним или вперед задние. С увеличением скорости передвижения увеличивается вынос задних ног за передние. На полном галопе и карьере это расстояние увеличивается. Расстягивается и длина прыжка — расстояние между четырьмя отпечатками лапок.

Умение разбираться в следах диких животных и определять их свежесть и направление — большое искусство, которым овладевает охотник в результате многолетней работы в полевых условиях. Определение свежести следа зимой при «глухой» (только что выпавшей) и мелкой пороше у следопыта трудностей не вызывает. Отличить свежие следы от старых также нетрудно, если с вечера дул ветер, который замел старые следы, а затем ночью стих. В этом случае даже при слабой поземке у старых следов края будут сглажены, а на дне углублений будет наметен снег. Отпечаток старого следа бывает много тверже, чем у свежего. Объясняется это тем, что у старых следов стенки углубления в снегу обледеневают и настолько смерзаются, что такой след можно поддеть снизу ногой или рукой и он не развалится. Свежий след (10—15-минутной давности) даже в морозную погоду не успевает смерзнуться и при малейшем прикосновении рассыпается. Если через такой след провести тонкой хворостинкой, то она, почти не отгибаясь, легко перережет его, тогда как при пересечении старого следа она круто изогнется, а при давнишнем следе даже не перережет его и вывернется из-под снега наружу. Для того чтобы получить более точное представление о давности следов, необходимо накануне, с вечера и ночью, сделать самому несколько отпечатков в снегу, а поутру проверить их прочность на смерзание рукой и с помощью пробной хворостинки, запомнив, на какое расстояние она отгибается при перерезывании различной давности следов. С помощью этой хворостинки в этот день можно будет довольно правильно определить свежесть всех встреченных в лесу следов.

В сильную оттепель старые следы расплываются, а в слабую — покрываются ледяной корочкой. По непрочному насту звери оставляют след с раздробленными кругом корочками занастившегося снега. У свежего следа они легко сдвигаются, а у старого успевают смерзнуться с поверхностью снега.

По глубокому и сыпучему снегу у отпечатков ног концы пальцев пушных зверей и копыт крупных животных бывают незаметны, что затрудняет правильное определение направления

движения животных. В таких случаях следует иметь в виду, что у всех зверей, идущих шагом или рысью, след имеет «выволоку» и «поволоку». Вынимая лапу из ямки следа и занося ее на следующий шаг, зверь чертит по поверхности снега концами пальцев короткую черту, которую называют «выволокой». Перед тем как ступить в снег, зверь чертит на нем лапой более длинную черту — «поволоку». Следовательно, короткая черта от следа и покажет направление, куда пошел зверь.

Бывает так, что по глубокому снегу следы оказываются соединены сплошной полосой из «поволоки» и «выволоки», что также не дает возможности определить направление движения зверя. В таких случаях следует внимательно присмотреться к веткам и травинкам, торчащим из снега на линии следов, которые зверь задевал и отгибал по ходу движения, по оставленным им черточкам в снегу можно безошибочно определить направление.

Часто бывает трудно отличить лисий и волчий следы от собачьих и заметить различия в следах зайцев русака и беляка или куницы и хоря. Наряду с уменьем разбираться в следах охотничьих животных ловец и охотник должны знать повадки пушных зверей, копытных животных и промысловых птиц, которых они приваживают, прикармливают, заманивают в ловушки и тем самым преследуют.

В связи с этими особенностями необходимо знать, где и когда бывают животные, какими пользуются тропами и переходами к местам кормежки, чем питаются, как относятся к следам охотника и выложенным привадам и приманкам, какова их реакция на самоловы различных конструкций, как велика сила животных и какими должны быть самоловы, чтобы удержать попавшего в них зверя, каково поведение пойманных и пораненых животных и многие другие особенности в повадках, определяющие успех отлова животных.

При встрече с человеком подавляющее большинство охотничьих животных спасаются бегством. Однако наиболее крупные и сильные звери, например тигр, медведь и кабан, могут дорогу не уступить и первыми напасть. Например, лосиха самоотверженно защищает своих новорожденных телят от собак и человека. Только что отелившаяся важенка также зорко охраняет своего телочка и не допустит подсесть к нему воронов или подобраться песцу. Даже хорь и горностай смело бросаются в схватку с собакой и человеком, разоряющими их гнезда с детенышами. Вместе с тем известны и совершенно противоположные явления в поведении животных. Так, охотники ежегодно на логовах забирают сотни беспомощных волчат и ни разу еще не было зарегистрировано ни одного случая, чтобы волки защищали свое потомство.

В природе у животных имеют место факты и взаимопомощи. Известны случаи, когда на предсмертный стон раненой косули и турихи из стада возвращались к ним на помощь вожаки. Еще более удивительным было видеть на о-ве Врангеля как бросился на выручку своему собрату белый медвежонок, совсем еще щенок, массой не более полпуда, впервые вышедший из берлоги. Нападение его было настолько остервенелым, что ловцу справиться с двумя такими медвежатами стало не под силу.

Животные очень наблюдательны и особенно остро воспринимают необычайные действия, преследующих их охотников, на

которые они реагируют ответными реакциями, порой похожими на разумное мышление. Так, известны случаи, когда стая волков спокойно отлеживалась в лесу в нескольких сотнях метрах от лесосеки, где валили деревья, гремели трелевочные тракторы и перекликались лесорубы. И так ловко эти же волки распознали появившихся охотников и незаметно скрылись при первой же попытке обложить их флажками, которые действуют на волков как непреодолимое препятствие.

Наряду с этим замечено, что волки, как и вороны, очень хорошо отличают вооруженного человека от безоружного. На промысле охотник месяцами проводит дни и ночи в окружении диких зверей. Поэтому ему не лишне знать некоторые подробности поведения и действия животных, представляющих для него опасность. Например, как поведет себя при встрече с ним старый лось в период гона, свинья с поросятами и кабаном, медведица с медвежонком. Многие считают медведя добродушным, неуклюжим увальнем, который нападает на человека, поднявшись на задние лапы, и идет на него, подставив под пулю грудь. Если охотник будет надеяться на эту нелепость, то он погибнет при первой же встрече с ним. В действительности медведь очень ловкий, сильный и коварный зверь с исключительно быстрой реакцией. На дистанции в несколько десятков метров медведь может догнать оленя. Опытная зверовая лайка медвежатница и та порой скулит от страха, едва увертываясь и спасаясь от когтей бросившегося за ней медведя. При такой резвости медведь наделен могучей силой, которая делает его владыкой лесов. Взрослый медведь в состоянии убить любого лося, а затем его тушу массой в 3—4 ц волоком перетащить за несколько сот метров в укромное место и завалить горой бревен и хвороста. Наряду с этим известны случаи исключительной ловкости, когда медведь с пасеки уносил улья; обнаружив в охотничьей избушке склад с мясом, он не догадался открыть припертую бревном дверь, а забрался на крышу, разворотил кровлю, проломил на середине потолок и через это отверстие выбросил из избушки более тонны мяса.

В июне во время пантовки, чтобы спасти от мух и порчи мясо убитого изюбра, части разделанной туши поместили в яму с холодной ключевой водой. Маскировкой сверху пренебрегли. В результате этой оплошности кладовую обнаружили вороны и своим криком привлекли внимание медведя. Зверь вытащил из воды все мясо. Немногим попользовался сам, остальное растащили росомахи и вороны.

Если медведей не преследуют, они не боятся человека, смело берут свежую приваду, ходят кормиться на овсяные поля и могут разграбить лабаз с продуктами. В иных районах, например на Кольском п-ове, где оленеводы преследуют медведей, они ведут себя иначе. Приваду посещают ночью и очень осторожно. За сотню шагов обходят ее по кругу и подходят к ней с подветренной стороны, убедившись в полном отсутствии какой-либо опасности. При осмотре медвежьей потравы или привады охотник должен быть хорошо вооружен и очень осмотрительным, так как медведь нередко находится поблизости, свою добычу охраняет и может внезапно и молниеносно напасть.

Очень агрессивны и опасны бывают раненые медведь, кабан, лось и некоторые другие крупные животные. Волк и шакал, попавшие в капкан, при небрежном обращении с ними, могут

сильно поранить ловца. Поэтому, вступая в контакт с дикими животными, нужно всегда предвидеть всевозможные неожиданности, поскольку действия зверей, попавших в беду, бывают непредсказуемы, молниеносны и неимоверной силы. В таких случаях у зверей особенно проявляется коварство. Так, медведь, кабан или тигр с капканом на ноге или раненые, заметив, что их преследует охотник, как правило, устраивают на него засаду — возвращаются стороной и затаиваются в чаще у своего следа, откуда первыми набрасываются на охотника.

В свою очередь, неожиданные решительные действия человека, не соответствующие создавшейся ситуации, могут вызвать у нападавшего животного растерянность и торможение агрессии. В Московском зоопарке был случай, когда в вольеру с африканским страусом вошел с метлой служитель. Страус тут же бросился на него и ударом лапы мог бы убить, но служитель не растерялся и на вытянутую руку поднял вверх метлу, которая оказалась намного выше страуса. Птица мгновенно оценила такой «рост» противника, остановилась и, распушив перья, попятилась назад. Зная об этом случае, пришлось применить нечто подобное в момент нападения на меня дикого лося, остановившегося в 3 м, — тогда я распахнул перед ним во всю ширь обе полы солдатской шинели. Зверь опустил голову с прижатыми ушами, вздыбившаяся шерсть на загривке улеглась и лось, свернув в сторону, скрылся в чаще.

Очень осторожным и предусмотрительным нужно быть при выпутывании из сети и связывании ног попавшим оленю или туру и другим копытным, которые могут резким рывком головы или задней ноги перебить кость руки или ноги ловца, а попавшие в сети кулан или кабан еще и жестоко покусать.

Агрессивные действия человека дикие животные воспринимают с особой остротой и надолго их запоминают. Например, спокойно плавающие дикие утки, услышав выстрел, прогремевший в километре от них, мгновенно настораживаются и замирают с поднятыми головами на вытянутых шеях. Жирующие лоси, услыхав отдаленный дуплет, также прекращают кормиться и тревожно суетятся. На Таймыре на р. Пясине, где на водных переправах ежегодно с моторных лодок отстреливают тысячи северных оленей, за 2 км на подходе к оленьей переправе рокот лодочного мотора вызвал панику у целого стада оленей. Животные сгрудились в кучу, затем старая важенка выскочила в сторону и опрометью повела все стадо прочь от реки.

В Переславском охотничьем хозяйстве Главохоты РСФСР практиковалась охота на оленей и кабанов «с подъезда» — с автомобиля-вездехода. С появлением этой машины в лесу все олени, кабаны и косули разбегались за несколько сот метров. Объяснялось это тем, что у животных оживали в памяти связанные с шумом мотора дальнейшие действия человека — выстрелы и окровавленные животные, корчившиеся в предсмертных судорогах. Все это и вызывало у лесных обитателей панический страх.

Совсем по-иному относятся животные к работе мотора, не приносящего им вреда. Так, в пустынном районе Парапамиза с помощью бензомотора перекачивали воду из колодца в бассейн — поилку, предназначенную для диких копытных животных.

На шум этого мотора с обрывов спускались уриалы, собирались вокруг и джейраны.

Доброжелательное отношение, ласка и подкормка животных в корне меняют их отношение к человеку. Так, в городских парках забота о белках превращает их в совершенно ручных зверьков. Они без малейшего страха забираются на колени к посетителям, сидят у них на ладонях и лущат предложенные им подсолнечные семечки. В Абхазии на оз. Биби-Сыри при вольном разведении нутрий их регулярная подкормка приводила к тому, что за лодкой с кормачом, побрякивающим ведром, нутрии плыли гурьбой до подкормочных плотиков с живоловушками, где им выдавали корм. Наиболее прирученные зверьки выходили на берег и следовали за кормачом почти до самой избушки, выпрашивая там лакомые подачки.

На о-ве Медном регулярная подкормка песцов также сделала их ручными. С. В. Мараков наблюдал удивительную картину, когда в ноябрьские и декабрьские (предпромысловые дни) в различных частях о-ва Медного и особенно в селе Преображенском в одно и то же время (около 3 ч дня) промысловик, волоча за собой на веревке пахнущий потаск, шел через весь поселок и посвистывал в милицейский свисток. Едва раздавались первые звуки, как с разных концов, из тундры и побережья, задрав хвосты, мчались дикие голубые песцы. Окружив человека, они затем спокойно и невозмутимо шли по улицам под окнами домов, почти прижавшись к ногам, тесной кучей (120—150 зверьков) до самого места выдачи корма в кормушке-ловушке. И так изо дня в день до отлова, обычно начинавшегося с первых чисел января.

А в Переславском охотничьем хозяйстве хорошо организованная регулярная подкормка копытных животных привела к тому, что когда егерь развозил на лошади в санях корм, за ним в 20—30 шагах всегда следовало несколько десятков оленей, косуль и кабанов.

Приведенные примеры свидетельствуют о возможностях приваживания многих копытных и пушных зверей до такой степени, чтобы не гоняться за ними по лесным дебрям и уремам, а по желанию охотника заставлять приходить в назначенные пункты к живоловушкам-кормушкам. Для такого управления животными нужно постоянно изучать и хорошо знать все приметы их жизнедеятельности и повадки.

Следы зверей. На снегу оставляют следы медведи-шатуны, запоздавшие с залеганием в зимнюю спячку или рано поднявшиеся. По сыпучему снегу они напоминают следы человека. Так как ноги медведя поставлены широко, то его след и тропа гораздо шире людской. Однако шаги зверя в длину короче шагов взрослого человека. По мягкому снегу и грязи на отпечатке медвежьей лапы четко видны подушечки пальцев и огромные когти.

По ширине отпечатков медвежьих лап можно определить возраст и пол медведя. Так, у медвежат сеголеток ширина лапы до 6,5 см, у полуторалеток — 8—10 см, у молодой медведицы 11—12 см, а у более взрослых — до 17 см. У самцов медведей лапа гораздо крупнее и достигает 20 см. Медвежий кал в виде кучи содержит ягоды, муравьев, осколки ореховой скорлупы и шерсть различных животных — от бурундука до лося.

Следы белого медведя, особенно самца, намного крупнее следов бурого. Шаг у белого медведя шире, чем у человека. Отпечатки медвежьих лап на снегу нечеткие, так как подошвы ног и пальцы покрыты жесткой шерстью. Следы широко разбросаны, отпечатки обращены носками внутрь, пяткой наружу.

Следы лисицы похожи на отпечатки лап средней по величине собаки, но отличаются прямизной цепочки. Пальцы лап лисицы более сдвинуты. Отпечатки подушечек двух средних пальцев как задних, так и передних лап на «печатном» следе выдвинуты вперед настолько, что между задними и передними краями отпечатков двух боковых пальцев можно положить спичку (рис. 46, *б*). На следах собаки боковые пальцы заходят за задние края средних пальцев, охватывая их по сторонам. Характерно, что у лисицы четко отпечатываются только кончики пальцев, не покрытые волосами. След расплывчатый, так как подушечки лап опушены. У собак они голые и четко отпечатываются. Характерны признаки лисьего наброда — прямизна и равномерность расположения следов, а также встречающиеся по пути раскопанные норы мышей и места у столбиков камней и прочих заметных предметов, около которых они мочились или оставили черный, как уголек, кал. Следы корсака отличаются от лисьих более мелкими размерами.

Следы песца весьма похожи на следы некрупной лисицы, но поскольку подошвы лап песцов покрыты густым мехом, отпечатки их на снегу имеют округлые, менее четкие очертания. Шаг у него короче лисьего.

Следы енотовидной собаки меньше лисьих, а расстояние между ними короче. Отпечатки задних лап не совпадают с передними, след широкий. Отпечаток лапы более округлой формы, пальцы расставлены широко, так что ширина следа равна его длине (см. рис. 46, *в*). Спасаясь от преследования, енотовидная собака убегает карьером.

Следы волка отличаются от собачьих более продолговатой формой с отношением ширины к длине как $^2/_3$. Так же как и у лисьего следа, у волчьего боковые пальцы не охватывают по сторонам средние пальцы. Летом, особенно у волков, обитающих в горах, очень сильно развиты подушечки пальцев и «пятка» (см. рис. 46, *а*). Волчьи наброды рысью отличаются равномерностью цепочки следов с широким шагом, тогда как собаки часто сбиваются на другие аллюры и шаг у них короче. Кал волка с шерстью диких или домашних животных, иногда с перьями птиц.

След рыси округлой формы и без когтей, как у домашней кошки. Размером во много раз больше — до 8 см в ширину и длину. Шаги рыси по глубокому снегу длиной до 40 см, а по мелкому снегу — до 80 см.

Куница передвигается прыжками, оставляя на снегу парные отпечатки, так как ставит задние лапы в след передних. Расстояние между каждой парой следов 70 см (рис. 47, *в*). Куница иногда не доносит задние лапы до отпечатков передних, отчего получается тройной, а при карьере четверной след. Зимой у лесной куницы подошвы лап опушены густым мехом, поэтому следы на снегу имеют вид овальных ямок без отпечатков подушечек пальцев и когтей. Это затрудняет определение направления хода зверя. Тогда приходится прибегать к испытанному способу определения направления по веткам и травинкам, тор-

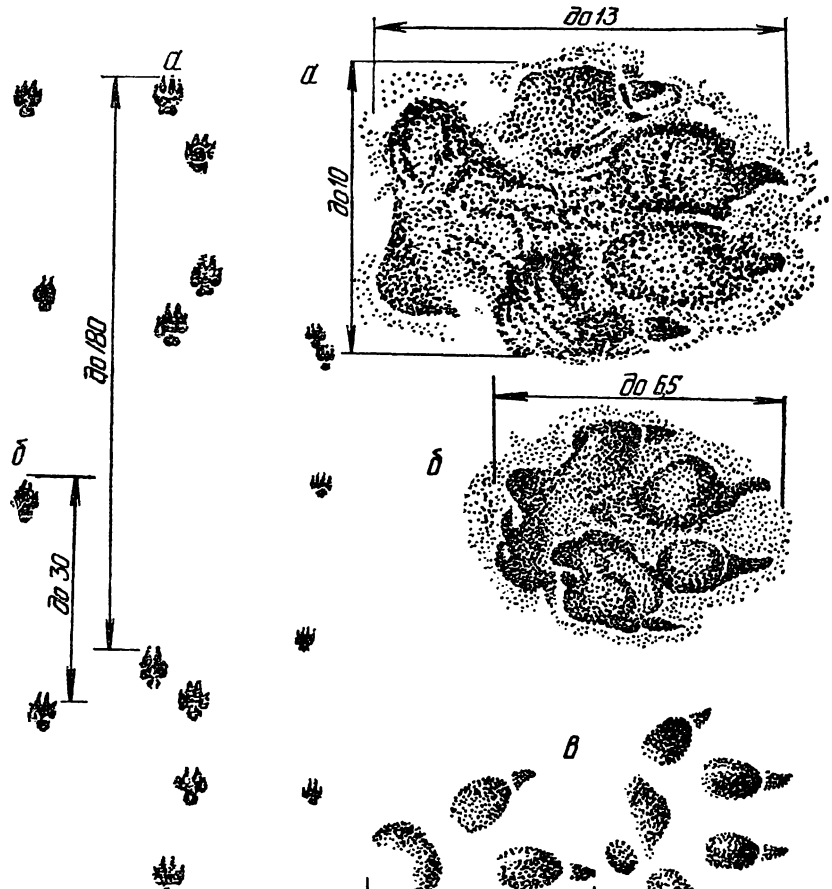

Рис. 46. Следы хищных зверей (размеры, см):
а — волка; *б* — лисицы; *в* — енотовидной собаки

чащим на линии следов, которые зверь задевал и отгибал по ходу движения. Куница, идя верхом по кронам деревьев, сбивает кухту — снежные комья, они оставляют на снежной поверхности вмятины, по которым опытный охотник может продолжать тропить зверя.

Каменная куница больше ходит низом, оставляя на снегу четкие отпечатки лап, так как подошвы мехом не опушены (см. рис. 47, *б*). Кал куниц состоит из шерсти, перьев и косточек мелких зверей и птиц. Летом в нем много остатков насекомых и косточек от ягод.

Следы соболя сходны со следами лесной куницы, но несколько крупнее и шире, так как лапа его опушена гуще (см. рис. 47, *а*). Передвигаясь рысью, соболь также оставляет парные следы — по два отпечатка лапок, а при других способах передвижения — по три и четыре. У самцов и самок длина прыжков от 30 до 90 см, а разброс лап в ширину не превышает 12 см. Отпечатки одной лапки у самцов в среднем шириной 6—7 см, а у самок на 1—2 см уже. По этому признаку можно судить, что следы не шире 5 см в большинстве случаев принадлежат соболюшкам.

Следы лап лесного хоря отличаются от куньих меньшими размерами и более четкими отпечатками пальцев и когтей. По деревьям хорь не лазит. Длина его прыжка до 50 см (см. рис. 47, *д*). Нарыск хоря все время идет по земле от одного укромного места к другому, где иногда можно встретить разрытые мышиные гнезда и остатки съеденных зверьков.

Следы степного хоря в отличие от лесного тянутся по открытой степи, по полям и лугам. По пути он посещает заросли бурьяна, кустарника, стога сена, скирды соломы — места, где любят скрываться полевки и мыши, которыми он кормится всю зиму.

Следы колонка на снегу также очень похожи на следы лесного хоря (см. рис. 47, *г*). В таежной и лесной зонах колонки предпочитают охотиться по лесным опушкам, закрайкам курумников, в лесных завалах, долинах и поймах таежных речек и ручьев и прочих подобных местах, где им удается скорее всего поживиться какой-либо добычей. В лесостепных районах колонки придерживаются лесных колков, кустарниковых куртин, тростниковых займищ, прирусловых пойм речек, ручьев и заросших бурьяном оврагов. В остальном ведут образ жизни, подобный хорям.

Следы норки более округлой формы и с менее четким рисунком подушечек и когтей, как у колонка. Отпечатки левых и правых лап расставлены шире, чем у хорей. Следы норки обычно вьются по долинам речек, уходят в полыньи, пропадают под береговым льдом, теряются в корнях кустарников. Нередко на следах норки можно найти остатки съеденных ею рыб и лягушек.

Следы горностая на снегу похожи на следы куницы, но значительно меньше. Они не имеют четкого рисунка подушечек и когтей, так как подошвы лап покрыты мехом (см. рис. 47, *е*). Длина прыжка горностая (расстояние между двумя смежными парными отпечатками) доходит до 50 см. Очень часто его следы уходят под снег, где зверек проходит весьма большие расстояния. Цепочка следов горностая тянется сложными петлями, кругами от одного куста к другому, часто скрывается в снеж-

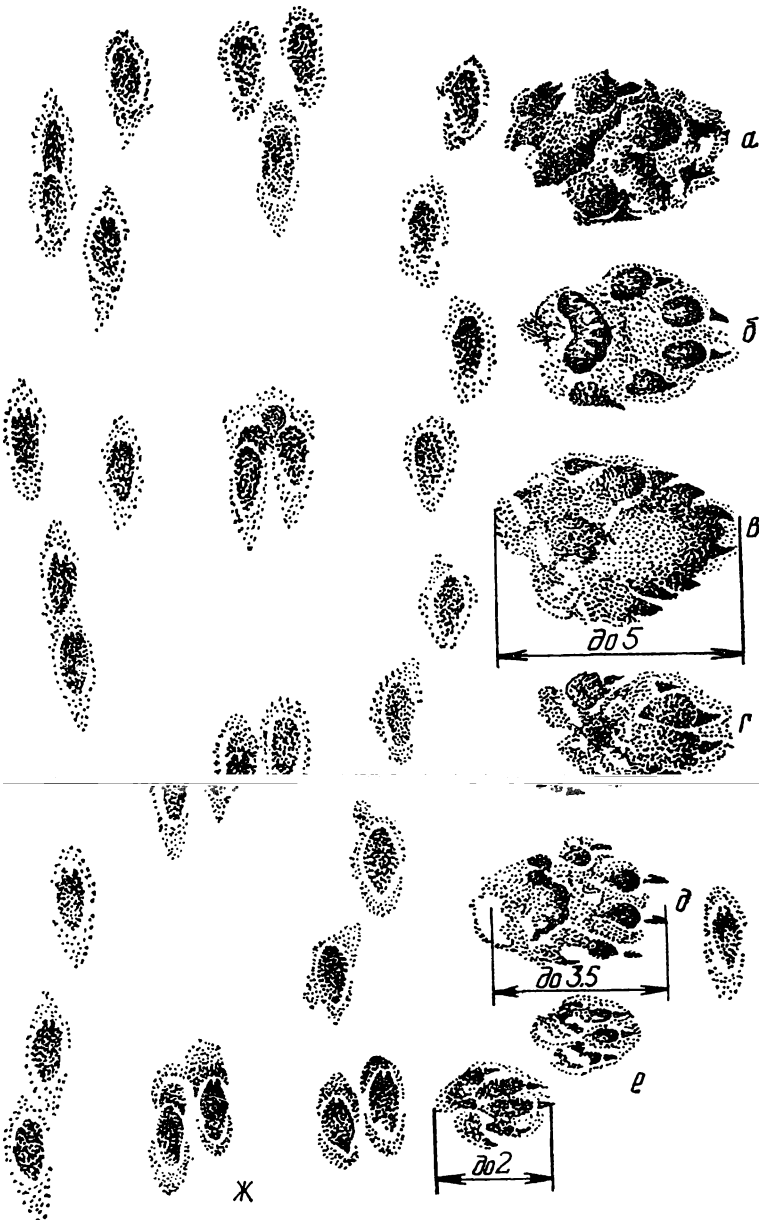

Рис. 47. Следы мелких хищников (размеры, см):
а — соболя; *б* — куницы каменной; *в* — куницы лесной; *г* — колонка; *д* — хоря; е — горностая; *ж* — наброды, характерные для всех перечисленных зверей

ных сугробах, где он под снегом разыскивает мышей и полевок. Следы ласки очень похожи на следы горностая, только значительно мельче.

Зимой белка часто переходит с одного места на другое по деревьям. В этих случаях обнаружить направление ее движения удается по углублениям в снегу от упавших с веток кормов, снега — кухты, сбитых белкой при прыжках с ветки на ветку. Обнаружить белку, сидящую на дереве, можно по набросанным под ним или подающим с него свежим погрызам: объеденным шишкам или молодым побегам ели и пихты и летящим по ветру крылаткам от семян ели. Отличить шишку, поеденную белкой, от шишки, долбленной дятлом или растрепанной клестом, легко. Белка обкусывает чешуйки шишки, обнажая ее стержень; дятел же и клест добывают семена, раздвигая или раздрабливая чешуйки, но не обгрызая их. В поисках упавших шишек, желудей и орехов белка часто спускается на землю. На снегу оставляет характерные следы: впереди два больших расходящихся концами отпечатка задних лапок и сзади них два меньших отпечатка передних лапок (рис. 48, *в*). Длина прыжка у голодной белки доходит до 40 см, а у сытой, возвращающейся в гайно, наполовину короче. Кормящаяся белка часто останавливается и копается в снегу и опавшей листве, забирается и обследует хвойные деревья. Иногда между двумя елями с шишками белка пробегает несколько раз, протаптывая в снегу тропинку. Осенью, до снегопада, охотник может выявить белок в угодье по наличию погрызов еловых и других шишек, орехов, желудей, по покопкам между корнями деревьев, по надгрызенным и просушиваемым на ветках грибам.

Заяц-беляк по глубокому рыхлому снегу прокладывает в лесу тропы, по которым бегает от мест лежек к местам кормежки (жировки). Тропы начинаются от обглоданных зайцами ветвей поваленной осины, рябины и деревьев других пород, у которых они обгрызают молодые побеги или кору. Места жировок часто бывают сильно вытоптаны зайцами и усеяны калом в виде приплюснутых орешков желтовато-бурого цвета. По мелкому снегу беляк троп не делает. Бегая по лесу в различных направлениях, он оставляет приметные следы. У них два более крупных рядом поставленных овальных и широких отпечатка задних лап, а за ними два меньших размеров следа передних лап, расположенных один за другим (см. рис. 48, *а*). При быстром беге следы всех четырех лап сильнее растягиваются в длину, при медленном передвижении — сближаются. При передвижении, особенно по направлению к лежке, заяц-беляк делает многочисленные, но сравнительно неширокие петли, сдвойки и сметки в сторону от направления хода.

Следы зайца-русака похожи на следы беляка, но более вытянуты в длину и сильнее заострены спереди (см. рис. 48, *б*). Русак петляет меньше, но петли делает длиннее, чем беляк. Так как русак держится главным образом на полях, где снег бывает уплотнен ветром, торных троп он не прокладывает. Кал русака отличается овальной формой и более темной окраской. Русак чаще беляка выходит на дороги, так как в снегу вязнет.

Поваленные деревья, перегороженные плотинами речки, огромные хатки из ошкуренных чурбачков и веток, проложенные к ним каналы и вылазы из них с торными тропами по сторо-

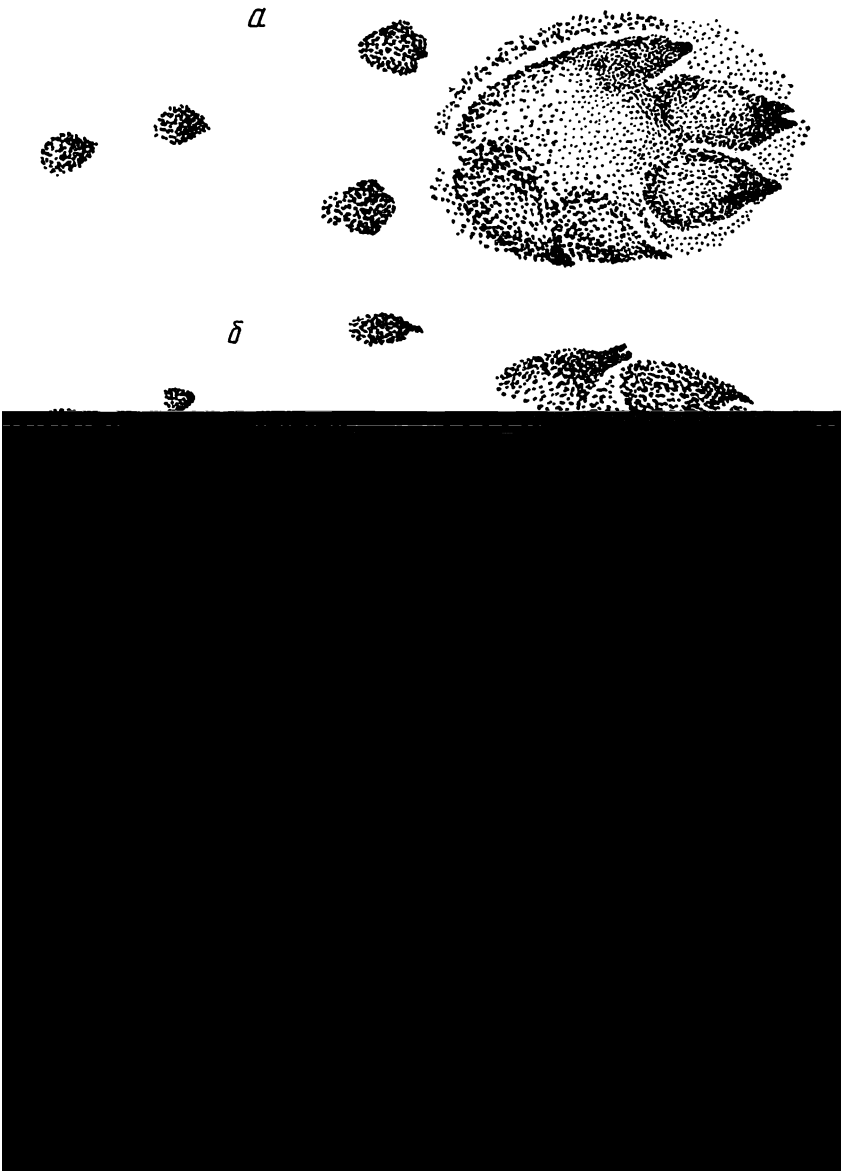

Рис. 48. Следы и кал грызунов (размеры, см):
а — зайца-беляка; *б* — зайца-русака; *в* — белки

нам — такова обычная картина бобрового поселения. В глубоких водоемах с крытыми берегами плотин бобры хаток не делают, а роют норы с выходами под водой, которые можно обнаружить с лодки изогнутым деревянным щупом. В таких местах на песчаном или илистом берегу видны отпечатки широких пятипалых с перепонками задних лап бобра и более мелких передних.

Эти следы, как правило, малозаметны, так как бывают затерты чешуйчатым хвостом, который бобр волочит по земле. Бобр плывет рывками, так как отталкивается одновременно обеими задними лапами. Выдра плывет равномерно, так как гребет поочередно ногами. По этому признаку легко различить этих плывущих животных, наблюдая за ними в сумерках или в лунную ночь.

Ондатра, так же как и бобр, ведет полуводный образ жизни, строит хатки, а в крутых берегах роет норы, но меньших размеров. Семейные хатки, сложенные из черенков водно-болотных растений, не превышают в высоту 1 м, а кормовые и того ниже — высотой до 0,5 м. У ондатры, так же как и у бобра, по пять пальцев на передних и задних лапах. Неполные плавательные перепонки имеются лишь между пальцами более мощных задних лап. На иле и снегу отпечатки задних лап перекрывают передние. Передвигается ондатра шагом вперевалку и оставляет широкую дорожку, а между отпечатками лап — волнообразную бороздку, прочерченную хвостом. При движении прыжками она заносит задние лапы за передние и следы ее напоминают следы зайчонка, но за каждым отпечатком лапок остается сзади еще черточка от хвоста.

Следы копытных животных. Следы кабана отличаются от следов других копытных животных тем, что у них очень резко направлены наружу в сторону концы отпечатков копыт. Шаг у кабана короткий, а масса зверя большая, поэтому на влажной почве отпечатки копыт очень глубокие. Передвигаясь по снегу, кабан пропахивает глубокую борозду. По его следу часто попадаются копки — места, где животное рыло землю в поисках корма. На местах лежки, особенно в мороз, кабаны сгребают большие кучи листьев и хвороста, нагрызают кучи тростника, наламывают и натаскивают еловые ветки. Летом любят лежать в илистых ямах ручьев, в грязевых лужах и др.

Следы лося на снегу или в мягкой земле спереди имеют отпечатки двух больших пальцев (третьего и четвертого), а сзади — заметные ямки от двух боковых укороченных, малых по размерам пальцев. Последние более резко заметны на следах, оставляемых лосем при беге. Следы лося отличаются размерами: длина следа быка 20—25 см; след самки несколько мельче и уже. Чем быстрее бежит лось, тем сильнее расходятся концы отпечатков копыт передних ног. На местах его кормежки легко заметить объеденные ветки и вершины молодых осинок, березок, ив, рябины, ольхи, сосенок и других деревьев. Нередко лоси сдирают кору со стволов длинными полосами. Кое-где остаются кучи лосиного кала — овальных «орешков» длиной до 4 см.

Следы северного оленя мельче и круглее, чем у лося, длина отдельного отпечатка менее 20 см, с более широко расходящимися отпечатками обоих копыт каждой ноги. Зимой на местах кормежки северный олень копает снег в поисках ягеля или срывает лишаи с деревьев.

Следы благородного оленя, марала, изюбра мельче лосиных — длина отдельного отпечатка 13—17 см (от конца переднего копыта до заднего ноготка). Отпечатки передних копыт несколько шире, чем у лося. В зимнее время присутствие оленей можно обнаружить по поедям — обкусанным ветвям деревьев и кустов. Когда выпадает глубокий снег, олени собираются в

кормных местах, вытаптывая кормовые участки и прокладывая в снегу тропы. Зимой кал имеет вид плотных, темных орешков, заостренных с обоих или с одного конца, длина их около 2 см. Следы косули (10 см) похожи на следы оленей, но значительно мельче.

Следы охотничьих птиц. Следы тетерева похожи на отпечатки ног кур: один палец следа направлен вперед, два других вперед и в стороны; сзади заметен след когтя заднего четвертого короткого пальца. Длина следа от конца когтя среднего до когтя заднего пальца 6—8 см. Зимой на пальцах тетеревиной лапы разрастаются роговые пластинки, которые помогают ему держаться на обледенелых тонких ветках при кормежке березовой почкой. Поэтому зимой отпечатки пальцев вдвое шире, чем летом. Такие тетеревиные наброды можно встретить в начале зимы, когда снег еще неглубок, на овсяном жнивье и озимых, куда птицы прилетают пощипать сохранившиеся метелки овса и зерна сорняков на межах. Иногда следы тетеревов в это время можно обнаружить и на ягодниках — брусничниках и черничниках, а также близ кустов можжевельника, ягоды которого они очень любят.

Зимой по снегу в смешанном лесу можно набрести на группу довольно глубоких ямок диаметром 25—40 см. Это тетеревиные «лунки», образовавшиеся на месте вылета тетеревов из глубоких нор в снегу, в которых они провели долгую зимнюю ночь, укрываясь от мороза и вьюги. По сторонам лунок на поверхности снега видны отпечатки маховых перьев крыльев взлетевших птиц. На дне лунок остается тетеревиный кал, имеющий вид желтых, твердых, продолговатых, изогнутых цилиндриков длиной 4—6 см и толщиной 7—10 мм.

Следы глухарей похожи на тетеревиные, но почти вдвое крупнее. Длина следа взрослого глухаря около 10—12 см, глухарки — 7—9 см. Боковые пальцы направлены резко в сторону, почти перпендикулярно к среднему пальцу. В начале зимы, пока снег неглубок, глухари ночуют в ямках, вырытых ими под деревом или другим укрытием. Когда же снег станет достаточно глубоким, а морозы более суровыми, глухари на ночь зарываются в снег, подобно тетеревам. Лунки глухарей значительно крупнее (диаметр их 50—70 см). На дне этих лунок можно обнаружить кал, имеющий вид колбасок длиной 6—10 см, который состоит из частично переваренной хвои сосен и других хвойных пород. Ранней весной, когда глухари начинают токовать, на снегу в местах тока можно обнаружить следы глухаря, а по бокам от них борозды, прочерченные распущенными крыльями токующего петуха. Зимой пребывание глухарей иногда можно установить по валяющимся на снегу веточкам и хвое сосен, которыми они в это время питаются.

Следы рябчика меньше тетеревиных. Длина следа 4—5 см с ясным отпечатком заднего, более длинного, чем у тетерева, пальца. Лунки рябчиков вдвое меньше тетеревиных. Кал рябчиков похож на тетеревиный, но длина отдельных желтых или ржавых колбасок не превышает 3 см.

Следы белых куропаток на снегу напоминают треугольники с закругленными углами. Очертания пальцев не проявляются, так как к зиме лапки куропаток обрастают жесткими перышками, которые утепляют их и увеличивают площадь опоры, что позволяет им бегать по снегу и не вязнуть в нем. В отличие

от тетеревов и рябчиков белые куропатки на деревьях не кормятся, а ведут наземный образ жизни. В обычных местах кормежки (в ивняках и на угодниках) стайки белых куропаток оставляют на снегу самые замысловатые наброды следов. Питаются они ягодами, почками и концами побегов ив. Наличие остатков этих кормов в экскрементах птиц позволяет отличить кал белых куропаток от кала рябчиков.

В степных районах можно встретить следы дрофы — отпечатки лапы из трех толстых пальцев с тупыми когтями. Длина такого отпечатка 6—8 см. Следы дрофы-красотки и стрепета по форме такие же, как у дрофы, но гораздо меньше. Длина их 4—5 см.

Следы серых куропаток похожи на следы обычных голубей-сизарей, но шаг их значительно шире. Длина отдельного отпечатка лапки около 5 см. Серые куропатки кормятся преимущественно на местах, где снег сметен ветром и сквозь него пробиваются былинки сорняков и оставшиеся стебли злаков. В таких местах птицы оставляют на снегу длинные цепочки следов по полям, выгонам, опушкам леса. Особенно много их бывает у зарослей бурьяна, кустарника, межей, близ скирд соломы и стогов сена. Помет серой куропатки представляет толстые колбаски, сужающиеся к одному концу.

Летом и осенью по песчаным и илистым отмелям водоемов бывает много следов болотной и водоплавающей дичи. Трехпалые отпечатки без перепонок принадлежат куликам. Отпечатки с длиной среднего пальца в 4 см соответствуют куликам величиной с бекаса и дупеля.

Вальдшнеп, хотя и много больше куликов, но длина среднего пальца у него также равна 4 см. Отпечатки с более длинными пальцами (5 см) принадлежат более крупным куликам — кроншнепам и кулику-сороке.

Если на отпечатках пальцы оторочены пластинками, то это значит — на отмели побывали лысухи или чомга. Отпечатки с пальцами длиной 6 и 7 см могли оставить на песке выпь, цапля, журавль.

Трехпалые отпечатки с перепонками между пальцами принадлежат всем водоплавающим из отряда гусинообразных. Следы и наброды этих птиц схожи и отличаются лишь размерами. Отпечатки лапок чирков в длину не превышают 4 см, а у кряквы — 6 см. Свиязь и широконоска, занимающие по размеру среднее положение между чирком и кряквой, соответственно имеют и след длиной не более 5 см. Следы казарок и гусей составляют 7—8 см, а самые крупные отпечатки с длиной среднего пальца более 10 см принадлежат лебедям.

Повадки животных в районах с пересеченной местностью. Под словом повадка понимается поведение животного — реакция и ответные действия его на различные факторы окружающей среды, т. е. на все составляющие компоненты естественной и измененной человеком природы.

Для успешного самоловного промысла необходимо знать и постоянно изучать основные повадки животных, так как со временем они могут изменяться в связи с переменами, происходящими в окружающей среде под воздействием человека.

Размещение животных в охотничьих угодьях определяется кормовыми и защитными условиями их обитания. Чем больше и разнообразнее запасы кормов, лучше защитные свойства и

удобнее условия для гнездования, тем больше в таких местах обитает животных и тем скорее их здесь можно отыскать и добыть. В лесных массивах по опушкам хорошо освещенные солнцем деревья плодоносят чаще и дают хороший урожай семян и плодов, чем деревья в сомкнутом дремучем лесу. Благодаря боковому освещению на опушке по краю под пологом леса разрастаются кустарники, которые улучшают защитные условия и увеличивают запас древесно-веточных кормов. Вдоль опушки гуще и травостой со злаковыми и ягодными растениями, быстрее здесь разлагается лесная подстилка, что способствует образованию перегнойного грунта с обилием дождевых червей и насекомых. Все это привлекает различных птиц. По редколесью, лесным закрайкам у берез больше сережек, которые составляют зимой основной корм для тетеревов и рябчиков, поэтому эти птицы встречаются здесь чаще.

В таких местах обилие растительных кормов и хороших убежищ создают благоприятные условия для размножения мышевидных грызунов, за которыми охотятся горностаи и лисицы. На опушке хвойного леса любит кормиться и белка, а также жирует и западает на лежку заяц-беляк. Сюда же выходят пастись косули, кабаны и другие копытные животные.

В северных районах при сплошных лесосечных рубках, на обширных площадях остается много недорубленных участков мелкотоварного леса с хорошими защитными условиями благодаря подросту и подлеску, а также валежнику и порубочным остаткам. В эти острова с окружающих лесосек стягиваются лесные обитатели. Обильно плодоносящие молодые хвойные деревья привлекают белок и мышевидных грызунов. По закрайкам лесного острова кормятся, а затем залегают в чаще кабаны и лоси. Обилие дичи привлекает и хищников. Таким образом, в пустынном районе свежих лесосек участки недорубов с большой протяженностью опушек становятся удобными местами для добычи многих промысловых животных.

Благоприятные условия обитания создаются также и в других местах длительного разрыва полога леса: при кулисной рубке, вдоль широких просек, по прирусловым поймам речек и ручьев, вокруг участков бурелома и по другим местам. Даже под небольшими окнами в пологе леса можно встретить густые куртины кустарников и лесного подроста с пышным развитием травянистого покрова. Все эти достопримечательные места пересеченного ландшафта привлекают лесных обитателей и должны быть учтены охотниками при прокладке охотничьих путиков в целях успешной добычи промысловых животных.

В районах с сильно пересеченной местностью животные прокладывают постоянные тропы, которыми пользуются из года в год многие десятки лет. Звери выбирают наиболее легкие пути следования, удобные для дальних переходов и отыскивания корма. Поэтому в гористых местах копытные животные протаптывают тропы по горизонталям, а при переходах из одного распадка в другой пользуются поймами ручьев и рек, седловинами и перевалами.

Хищники при переходах из одного урочища в другое используют эти же тропы, но когда выслеживают добычу, то перемещаются по гривам и гребням между распадками. Это облегчает им выследить жертву и внезапно сверху напасть на нее.

Куница, соболь, колонок, белка и другие мелкие лесные оби-

татели имеют склонность перебегать по валежникам и наклонно стоячим деревьям, что также облегчает им путь следования и расширяет кругозор.

В снежное время года для экономии сил во время переходов лесные обитатели многократно пользуются одним и тем же следом. Зайцы в местах кормежки протаптывают многочисленные тропы. Крупные лесные хищники (волк, лисица, рысь и др.) во время переходов с одного охотничьего участка на другой используют заячьи тропы и свои старые следы, ступая по ним лапа в лапу. Эту особенность в поведении лесных зверей с большим успехом используют охотники при установке капканов на звериных переходах и тропах.

На равнине особо осторожные лесные звери перебегают из одного лесного отъема в другой, пользуясь перелесками, оврагами, или вдоль русла ручья, заросшего кустарником, и прочими укрытиями. Потревоженные и преследуемые животные стремятся скрыться в труднопроходимой чаще. Барсук, енотовидная собака, соболь, колонок и другие норники укрываются в своих норах. Даже внезапно выскочивший заяц или взлетевший тетерев стараются заслониться кустом, корягой и другим предметом, чтобы нарушитель покоя потерял бы их из вида.

В горах козлы и бараны спасаются на трудно доступных гребнях и пиках с широким кругозором. Их самки с козлятами и ягнятами скрываются в расщелинах и нишах скал и среди каменистых завалов. В горной тайге изюбры, маралы и карабожки, спасаясь от преследований, выбегают на отстой — неприступные утесы. Лоси от волков и собак спешат в низины и забегают по брюхо в воду и не без основания чувствуют себя в полной безопасности, так как первый же подплывший хищник будет убит копытом передней ноги.

Некоторые лесные звери имеют своеобразные сходные повадки. Например, барсук и енотовидная собака вблизи своей норы устраивают «уборные». Лисицы, волки и шакалы мочатся в определенных местах: у столбика, кочки, камня, одинокого кустика и тому подобных предметов.

Звери, обитающие в водоемах (ондатра, нутрия, бобр и выдра), оставляют на кочках и других возвышениях выделения сильно пахнущих мускусных желез.

На самоловном промысле можно иногда использовать врожденное стремление зверей ремонтировать свое жилье. Так, слепыш и крот забивают отверстие, проделанное снаружи к их подземному ходу. Бобр восстанавливает плотину.

Существует и ряд других особенностей в повадках зверей: ондатра, водяная крыса и другие обитатели водоемов подплывают к плавающим бревнам, кускам лабзы, кочкам и взбираются на них.

Необходимо обращать внимание на некоторые общие для многих зверей физиологические особенности: например, пойманные или испуганные животные выделяют с мочой и калом особо пахнущий секрет желез. Из практики известно, что капканами, которыми были пойманы волк, лисица, шакал и даже амбарная крыса, без соответствующей дополнительной обработки (кипячением или прожариванием капканов) ими больше не удается поймать другого зверя. Было выяснено, что и у рыб сигнал тревоги имеет химическую природу и определяется выделением аминокислоты — серина.

Следует учитывать периодические явления в жизни зверей. В период спаривания волки, лисицы, хомяки, суслики и другие звери становятся менее осторожными и гораздо подвижнее, так как много бегают в поисках пары. Это в значительной степени облегчает добычу их капканами.

Повадки зверей одного и того же вида могут очень сильно отличаться в зависимости от частоты встреч с людьми, интенсивности и способов охотничьего промысла. Звери в большинстве случаев боятся всего того, с чем они сталкиваются впервые. Поэтому лисица, обитающая в глухом лесу, будет испытывать недоверие и страх перед увиденной впервые лыжней, проложенной человеком. Такая лисица ни за что не пробежит по этой дорожке. Если ее на лежке обойти кругом и протащить за собой на лыжне тряпку, пропитанную керосином, то его действие будет равносильно окладным флажкам.

Совсем по-другому относятся к лыжне лисицы, обитающие под Москвой. Лесные дачи и парки подмосковной зеленой зоны постоянно испещрены во всех направлениях лыжниками. В таких местах лисицы быстро привыкают к лыжням и не только не боятся подходить к ним, но и охотно пользуются ими при дальних переходах по рыхлому снегу.

Шакалы и лисицы очень часто посещают свалки и помойные ямы, в которых вместе с пищевыми отбросами бывают навалены груды ржавого металла. На свалках звери привыкают к ним, но совсем по-иному относятся эти же звери к металлическим предметам, положенным на их тропах, где-нибудь в лесу, вдали от населенного пункта. Известно, как тщательно охотникам приходится обрабатывать и маскировать капканы при их установке, чтобы поймать лисицу.

Повадки животных открытого ландшафта. В равнинных районах арктической пустыни и тундры, степной зоне и пустынях у всех хищных зверей выработался инстинкт посещать и обследовать предметы, выделяющиеся на фоне однообразного равнинного ландшафта.

Белый хорь и горностай во время рысканья по полям и лугам обязательно завернут и обследуют попавшуюся в поле зрения куртинку кустов и тростников или зарод соломы, копешку сена и нагромождение камней. Объясняется это тем, что в таких местах находят корм и укрытие грызуны и птицы, а следовательно, и хищникам представляется возможность кое-чем поживиться и найти себе удобное убежище. Для лучшего обозрения местности эти зверьки не прочь взобраться на попавшийся холмик или кочку и, постояв на нем столбиком, осмотреться.

Волк, лисица и корсак на разведку выходят на повышенные участки равнины, а в местах с пересеченной поверхностью следуют вдоль кромки оврагов и по гривам, разделяющим балки. Они также не оставят без внимания зарод и копну сена и обязательно обследуют их, а то еще и заберутся наверх, чтобы получше осмотреться. Волк и лисица порой проходят по нескольку километров к маячащей на горизонте лесной опушке или займищу тростника в надежде поживиться и найти там укрытие.

Белые медведи и песцы также следуют этому примеру и проходят десятки километров по обледеневшей арктической пустыне к торосам, где образуются полыньи, и к скалистым берегам островов, где обитают сотни тысяч колониальных птиц, а следовательно, есть и корм.

По этой же причине привлекают песцов и настороженные на них пасти. Отсутствие кормовой базы в арктической пустыне заставляет многих песцов уходить за десятки километров в ледяные поля с торосами вслед за белыми медведями и подбирать там за ними остатки медвежьей трапезы. Скудные корма в тундре также вынуждают песцов кочевать в лесотундру и другие более кормные районы.

Зимой за кочующими оленями на сотни километров перемещаются волки и песцы. Олени, докапываясь до ягеля, оставляют за собой глубокие рытвины, которыми пользуются белые и тундровые куропатки, склевывая там ягоды и побеги карликовых ив и берез. Эти же рытвины охотно посещают песцы и лисицы, которым удается в таких местах изловить куропатку и поживиться леммингами.

Песец, рыская по тундре в поисках поживы, не оставит без внимания встретившийся одинокий кустик, пенек или кочку. Обязательно обследует их и, тщательно обнюхав, выполнит обычный собачий ритуал, отметив мочой свое посещение. Это же повторяют и десятки других песцов, побывав однажды в этом районе.

Многие считают, что этими действиями каждое животное маркирует границу занимаемого им участка. На самом деле это далеко не так просто, как кажется. Хищники семейства псовых обладают особенно остро развитым чутьем, и когда они подолгу обнюхивают мочеточку, то получают представление о численности и себе подобных зверей. Если такие мочеточки встречаются очень часто, а маркируют их десятки песцов, к тому же голодных, то тогда у животных появляется стремление уйти с перенаселенной малокормной территории. Это и побуждает песцов к миграции за сотни километров.

Охотникам Севера хорошо известно, что когда этот инстинкт миграции пробудился и «песцы потекли», то остановить их никакой подкормкой уже невозможно. Поэтому привады песцам нужно выкладывать заблаговременно — летом или ранней осенью и постоянно их пополнять, претупляя тем самым пробуждение инстинкта расселения.

Грызуны в степных районах в первую очередь обживают наиболее плодородные участки, где растительность обильнее. Для норения выбирают возвышенные места, не заливаемые талой водой и ливнями.

Суслики устраивают вертикальную норку, скрытую за дерновинкой. Кругом нее траву они не стригут, землю не копают и не выбрасывают наружу, также не оставляют вблизи норы каловых масс. Для наблюдения за окружающей местностью используется бутан — выброшенная и утрамбованная в стороне от жилой норы земля с косой норкой, которая служит им временным убежищем.

Сурки норы так не маскируют. Устраивают они их также на возвышенных местах, не заливаемых водой. Бутан — утоптанный точёк — бывает рядом с входом в нору. При появлении в поле зрения сурков и сусликов человека или какого-либо животного, зверьки становятся стобликом и подают тревожные сигналы — суслики свистят, а сурки тявкают наподобие небольшой собачки.

Зайцы-русаки никогда не остаются на дневку в местах жировки с обильным травостоем, где их разыскивают и преследуют

хищники, а уходят в открытые поля и ложатся часто в борозды среди пашни или за кочкой на меже, в другом укромном, но открытом со всех сторон месте с хорошим кругозором.

В тундре и в степи пернатые хищники также стараются занять насест повыше — на кургане, одиноком дереве, электрическом столбе и прочем возвышении, с которого удобно наблюдать за окружающей местностью и нападать на замеченную жертву. У пернатых хищников в их охотничьих районах имеются и любимые кочки и камни, на которых они обычно ощипывают и потрошат пойманных птиц и зверьков.

Низины, заросшие кустами, бурьяном и пышным травостоем, привлекают куропаток, перепелов и прочую полевую дичь, так как в таких местах они находят укрытие и обильный корм.

Приведенные примеры свидетельствуют о том, что в жизни животных решающее значение имеет наличие кормовой базы и возможность ее использования. На этой основе формируется весь остальной биологический цикл животных: выбор района обитания, места для устройства гнезда или логова, начало и благополучие брачного периода, плодовитость, успешное воспитание молодняка и, в конечном итоге, процветание вида.

В связи с этим в самоловном промысле первостепенное значение имеет использование пищевого рефлекса для привлечения животных к определенным местам регулярной подкормкой.

ПРОМЫСЕЛ ПУШНЫХ ЗВЕРЕЙ СРЕДНЕГО РАЗМЕРА

Песец. Из всех пушных зверей среднего размера самоловный промысел песцов занимает первое место. Ежегодно около 80 % этих зверей добывают капканами, 20 % опадными самоловами и живоловушками-кормушками, а на добычу ружьем приходится менее 1 %.

Охотник-промысловик с упряжкой оленей или собак может обслужить в течение охотничьего сезона до 100 пастей и 100 капканов № 2 и 3. Все эти расставленные самоловы необходимо проверять через каждые 2—3 дня. Более редкая проверка, например 1 раз в неделю, приводит к потерям качества пушнины свыше 20 % за счет порчи шкурок попавшихся песцов мелкими хищниками, грызунами, птицами и песцами. В борьбе за качество шкурок песцов рекомендуется устраивать корытные пасти (см. рис. 27, *в*) со съемным фанерным или картонным полом, вместе с которым забирают попавшего и примерзшего песца, дома оттаивают и тем самым исключают примерзание к грунту и отрыв волос с тушки зверя. Сохранению песцов помогает подвешенная к сторожевому колу берестяная трубочка со спрятанным в ней красным флажком шириной 10 см и длиной 20 см, его соединяют шнурком с гнетом так, чтобы тот, падая, выдернул из трубочки флажок и подвесил над попавшимся песцом.

Успех самоловного промысла песцов определяется своевременно выложенной привадой и регулярной подкормкой. Привады устраивают в первую очередь в местах норения песцов, где живет несколько выводков. Там же на хорошо продуваемых возвышенных местах и по склонам притеррасных пойм ручьев и речек строят на песцов пасти и размещают ловчие точки: из камней и дерна выкладывают бугорки с плоским верхом с по-

перечником в 1 м и высотой до 1,5 м. На вершине бугорка камнями и кольями огораживают дворик с одним проходом, в котором ставят капкан. Выставляют также ящики и бочонки из-под продуктов. Ориентируют их так, чтобы зев пасти, вход во дворик, бочонок и ящик были бы направлены по ветру, так как песцы подходят к заинтересовавшему их предмету всегда навстречу ветру.

Все привады и ловчие точки должны быть приурочены к местам «жировки» песцов, где они обычно разыскивают корм. В местах отдыха звери менее активны и к выложенным приманкам относятся более подозрительно и пользуются ими реже.

Чтобы удержать местных песцов и привлечь на свой участок зверей со стороны, необходимо летом выкопать 2—3 ямы и заложить в них не менее 1 т отходов зверобойного и рыбного промыслов и боннских отходов или мелкой соровой рыбы. Ямы следует завалить дерном и бревнами, оставив песцам лишь 1—2 лаза к корму, с тем чтобы его не растаскивали звери и птицы до начала промысла. Трупы сельскохозяйственных животных также выкладывают с лета в местах норения песцов, где живет несколько выводков; их следует зарывать в землю или заваливать дерном и камнями, оставляя наружу лишь голову и шею.

В сентябре начинают регулярно выкладывать приманки у ловчих точек и пастей. С выпадением снега хорошей привадой и ловчей точкой служит гурий, сложенный из снежных кирпичей, обрызганных кровью или пахучей приманкой на мясной и рыбной протухшей основе, или наметенная куча снега, пересыпанного послойно мясными и рыбными крошками. Такие снежные кучи и гурии песцы регулярно посещают всю зиму и, пытаясь докопаться до пахучей поживы, прокапывают в снегу ниши, в которых удобно ставить капканы.

За месяц до начала промысла в пасти и ловчие дворики, ящики и бочонки регулярно подкладывают приманку из числа наиболее привычных и охотно поедаемых кормов: свежее и квашеное мясо морских зверей и оленей, рыбу, а также тушки пернатой дичи. Перед выложенной приманкой следует положить 1—2 расстороженных капкана или загнутые из железа скобы и дуги. Приманку на ловчих точках по мере поедания подновляют, а с наступлением сильных морозов у привад и ловчих точек по возможности подкладывают накроху — мелко нарубленное мясо или рыбу. Так приучают песцов регулярно посещать ловчие точки и не бояться размещенных у них капканов. Таких приученных песцов отлавливают без маскировки капканов в первые же дни начала промысла. В дальнейшем капканы следует маскировать. Если позволяют погодные условия и глубина снега, то капкан ставят под след песца на подходе к приманке. Если снег мелкий или рыхлый и сыпучий, то его ставят и маскируют в след.

В урожайные годы, когда особенно много леммингов и белых куропаток (любимого корма песцов), звери на кормовые приманки идут плохо. Тогда гораздо успешнее добывают песцов у зрительных приманок. На песцовых жировках, где звери охотятся за леммингами и куропатками, на возвышенных местах расставляют различные хорошо заметные предметы: олений череп с рогами, просто воткнутый в снег рог с подвешенным на нем крылышком куропатки, городят из дерна, камней и снежных кирпичей всевозможной формы возвышения, на которые

любят присаживаться птицы. У таких зрительных приманок с подветренной стороны расставляют по одному-два капкана. Еще лучше ставить капканы у вершины гурия, сложенного из дерна и снега высотой до 0,6 м (см. рис. 41, *б*). Наряду со зрительными приманками широко используют пахучие, которыми маркируют естественные и искусственные песцовые мочеточки.

Большая удача будет сопутствовать охотнику, если он обнаружит на побережье выброшенный труп кита или моржа, которые повадились посещать песцы. Около этой естественной приманки и на подходе к ней можно расставить с десяток капканов.

Для повышения уловистости давящих самоловов в настороженные пасти следует закладывать самые любимые песцами корма — леммингов и части тушек белых куропаток. Из одной тушки белой куропатки можно сделать 4 наживки.

При большой численности песцов на них устраивают облавную ружейную охоту с загоном зверей в тенета. Для этой охоты используют 300-метровую сеть из дели высотой 2—2,5 м с ячейками 7×7 см из ниток толщиной 2—3 мм, посаженной на $^2/_3$ на бечевки толщиной 3—4 мм, отдельными звеньями по 30 м длиной. Вооруженные охотники на 30 и более оленьих упряжках собираются на возвышенном месте с равнинным ландшафтом на площади 10×15 км без зарослей кустов, крутых склонов, оврагов, речек и ручьев с крутыми берегами и других препятствий, которые мешали бы передвижению упряжек, их взаимодействию и наблюдению за окруженными песцами. С исходного пункта упряжки разделяются на две группы и разъезжаются в стороны гуськом с интервалом 200—300 м, охватывая полукруг поперечником в 10 км. Затем эти упряжки двигаются по направлению к ранее намеченной куртине кустов в 10—15 км. По мере приближения к этим кустам крайние нарты начинают сближаться, а круг сужаться в поперечнике до 5 км. Когда передовые нарты заедут в кусты, охотники замыкают круг, растягивая по кустам, развешивая на ветках и вешках свободно висящие сети, а низ их подвертывают в сторону загона и затаптывают в снег. На всем пути упряжки должны выдерживать между собой одинаковый интервал, а охотники и запасные с ними загонщики наблюдать за поведением окруженных зверей и препятствовать им прорваться между упряжками. Постепенно упряжки съезжаются к центру, уменьшая котел до 1 км. Набегающих песцов охотники отстреливают.

По мере сокращения круга, наиболее осторожные звери скрываются в кустах и, пытаясь вырваться из котла, попадают в сети. В сетях с ячейкой 7×7 см они просовывают голову через сеть и запутываются в ней ногами. При хорошо организованной охоте котлом и удачно выбранном месте этим способом за один загон добывают по нескольку десятков песцов.

На промысле песца повышению производительности труда и качества заготовляемой пушнины способствует широкое применение живоловушек-кормушек, предложенных И. С. Кожевиным, и ловчие ямы (см. рис. 34, *в*). Применение на промысле песцов живоловушек-кормушек позволяет отлавливать зверей в сжатые сроки, вести отбор и получать первосортные шкурки.

Лисица, корсак и енотовидная собака. Добывают этих зверей по снегу тарелочными капканами № 3, 2 и даже 1 при условии, если дуги вращаются на болтах или плечики у них уве-

личены и загнуты кверху, а капканы оснащены двумя пружинами с настораживающим усилием около 20 кг с КПД 50 %. Любой из этих капканов захватывает зверя за кисть лапы, где много сухожилий и мелких неломких костей, что предупреждает ее отмол (отрыв). Необходимо иметь 30—40 таких капканов. Можно использовать и капканы № 5 тарелочные и рамочные различных конструкций. Применять более крупные не рекомендуется, так как они захватывают ногу зверя высоко, перебивают трубчатые кости или звери их ломают, а затем отгрызают конечность и уходят. Для сокращения числа отмолов капканы, поставленные на лисиц, к деревьям и бревнам наглухо не привязывают, а оснащают в степных районах цепью с якорем, а в лесных — волоком, привязанной на цепи палкой в руку толщиной и до 2 м длиной.

В периодической литературе описан кольчатый волок в виде цепи из четырех сваренных колец диаметром 15 см, загнутых из 4-миллиметровой пружинной проволоки. Лисица, попавшая в капкан № 3 с кольчатым волоком, не должна была далеко уйти, так как во время передвижения должна с каждым шагом заступать задними ногами в кольца волока, волочащегося следом за капканом. На самом деле ничего подобного не получается. Лисица, попав передней ногой в капкан, несет ногу с капканом под брюхом в промежности у самых задних ног, и кольца волочатся настолько сзади, что задние ноги в них не попадают. При преследовании такой лисицы она переходит в галоп — задние ноги выбрасывает впереди передних и в кольца они тем более не попадают. По снегу глубиной 20 см лисицу с этим капканом, преследуя на лыжах на отрезке в 1 км, догнать не удается.

По черной тропе и мелкоснежью приблизиться к лисице в капкане с кольчатым волоком оказалось невозможным. Поэтому кольчатый волок рекомендовать для внедрения нельзя.

Капканы, предназначенные для отлова лисиц, необходимо лишать посторонних запахов. Переносить их лучше в чистом проваренном ведре с железной или деревянной крышкой. При установке и маскировке капканов необходимо пользоваться чистыми рукавицами и деревянной или металлической складной лопаткой (см. рис. 39, *г*, *д*).

За один-два месяца до начала промысла лисицам и корсакам выкладывают на приваду тушу или часть туши сельскохозяйственного животного, павшего от незаразной болезни. Устраивать приваду лучше всего на поляне площадью 1—2 га, расположенной не ближе 2—3 км от населенного пункта и проезжих дорог. Такое место исключает возможность попадания в капканы собак и облегчает наблюдение за привадой, а также и установку капканов на подходных звериных тропах.

В степи для привады выбирают возвышенное место: бугор, вершину оврага с одиноким деревцем, кустом, копной, кучей камней и другими заметными предметами. Привада поэтому не заметается снегом и действует еще и как зрительная приманка. При наличии у охотника лошади или какого-либо другого транспорта лисицам и корсакам выкладывают до 10 привад в нескольких местах на расстоянии 5—7 км друг от друга.

Капканы расставляют на лисьих подходных тропах на расстоянии 50—100 м от привады. Когда известно, что приваду посещает только один зверь, то капканы можно поставить у

самой привады, замаскировав их шерстью, настриженной со шкуры, выложенной туши животного. Зимой по снегу на лисьих тропах капканы ставят под след и в след. При этом пользуются несколькими способами. В одном случае к лисьему следу подходят из-за укрытия и, установив под следом капкан, охотник тщательно маскирует свои следы. В другом случае он переезжает на лыжах лисий след и попутно ставит капканы с каждой стороны от лыжни в 3—4-й лисий отпечаток лап. Расчет ведется на то, что лисица, приблизившись по своему следу к лыжне, сосредоточивает на ней внимание и попадает в капкан, стоящий в метре перед лыжней.

Если в 20—30 м от привады находится наметанный сугроб, высокая кучка, куча соломы, сложенная поленница дров или какое-либо другое возвышение, то на них не лишне поставить капканы. Все лисицы, впервые посетившие приваду, обязательно заберутся на такие позвышения, чтобы лучше ее осмотреть.

В зависимости от глубины и состояния снега капканы также ставят под след или в след у искусственных и естественных лисьих мочеточек, расположенных в 20—30 м вокруг привады. В этом случае используется повадка насытившегося зверя обязательно оставлять у ближайшего колышка или кочки свою метку.

На лисиц успешно практикуется установка капканов над живой приманкой. С этой целью мышь или крысу сажают в садок из металлической сетки, зарывают под скирдой или копной, а над ним маскируют настороженный капкан. Известны случаи отлова лисиц на ход часового механизма. Так, над барабаном от гигрографа с недельным заводом часового механизма, зарытым в труху у прелого пня, удалось в капкан поймать лисицу, которая пыталась докопаться до барабана, спутав ход часов с работой личинки древесного точильщика.

Лисиц, корсаков и особенно енотовидных собак успешно ловят капканами, поставленными у входа в нору. В пургу и во время оттепели с моросящим дождем выходят из нор енотовидные собаки, а лисицы и корсаки охотно пользуются норами, спасаясь от ненастья. В такую пору звери чаще попадают в поставленные у нор капканы. В конце зимы с приближением начала гона лисицы и корсаки начинают расчищать старые норы. Тогда поставленные капканы у них работают надежнее, чем у привад. Чтобы лисицу заставить смелее лезть в свою нору, из нее лопатой достают песок и им посыпают снег перед входом в нору с установленным капканом. Тогда хозяин норы, заметив, что ее расчищает посторонний посетитель, смелее пойдет в нору, чтобы прогнать соперника, и попадет в капкан.

У норы капкан на корсака и енотовидную собаку можно наглухо крепить за куст, к колу и другим предметам, но с таким расчетом, чтобы зверя, скрывшегося в норе, можно было вытащить за хвост и задние ноги. Если же зверь с капканом заберется в нору на 1,5—2 м, то вытащить его за крепежную цепь или трос не удастся. Лапа зверя вырвется из капкана.

В лесотундре и лесостепных районах лисиц можно ловить пастями и кулемами. В живоловушки-кормушки, садки и все прочие подобные самоловы лисицы не попадаются. Чтобы добыть лисицу, корсака и енотовидную собаку живыми, их можно поймать, загнав в тенета, сделанные по размерам заячьих сетей, или огородив ими нору и выгнав из нее зверя с помощью фокстерьера или таксы.

Травить лисиц, корсаков и енотовидных собак ядами у нас запрещено. Исключение составляют районы, где возникает эпизоотия бешенства, и охотничьи хозяйства специального назначения, в которых разводят фазанов, куропаток и зайцев.

Волк, шакал и росомаха. Этих зверей объединяет исключительная осторожность и подозрительность ко всем действиям человека. Поэтому применяемые для их отлова капканы требуют дополнительной обработки, а при установке их необходима особенно тщательная маскировка.

В южных районах страны волки и шакалы ведут сходный образ жизни, уничтожая большое количество диких и домашних копытных животных и всевозможной дичи. Поэтому они признаны вредными животными. Охота на них разрешена повсеместно в течение всего года. За пойманных зверей выплачивают премии.

Волк очень сильный зверь. Поэтому для успешного его отлова используют прочные, с двойными пружинами капканы № 5, 6 и 7. В сумме обе пружины должны обладать настораживающим усилием около 70 кг (по 30—40 кг) при КПД не менее 40% Из капкана с более слабыми пружинами матерый волк лапу вырывает. Если же у капкана еще тонкие и узкие дуги (менее чем 20×4 мм) с шарнирным соединением на плечиках, то волк, попавший в подобный капкан, искорежит зубами дуги и вырвет их из стоек. Поэтому следует отдавать предпочтение более прочным рамочным капканам с шарнирным соединением дуг, с рамой на заклепках и обязательно с двумя перистыми пружинами с овальным беговым кольцом на подвижном плече пружины, оснащенной надежным вертлугом и цепью, а еще лучше 2-метровым тросом толщиной 4—5 мм с антикоррозийным покрытием. Для успешного самоловного промысла волка нужно иметь 10—20 крупных капканов, а при наличии транспортных средств — 30—40.

Для промысла шакалов пригодны капканы № 3 и 5 (см рис. 3, *в*; рис. 6, *а*, *г*; рис. 7, *в*; рис. 8, *а*). В северных районах вместе с волками промышляют росомах, которые повадятся посещать волчьи привады Росомахи также сильные звери, поэтому для их отлова применяют те же капканы, что и для волков.

Из стационарных самоловов на волков и росомах рекомендуется устраивать рожон (см. рис. 25, *а*, *б*), а также кулемы в виде приподнятых на 0,5 м над тропой настороженных тяжелых бревен массой в 200 кг и больше. Что касается всевозможных садков, то они, как правило, волков не ловят. Из всех стационарных самоловов на волков наиболее приемлемой может быть хорошо сделанная ловчая яма с ледяным катком (см. рис. 34, *а*).

Волкам на приваду лучше выкладывать трупы лошадей, коров и других крупных животных, так как более мелкие туши звери быстро съедают или утаскивают. Выкладывают туши на поляне, недалеко от места обитания волчьего выводка или вблизи крепкого урема, у болота, лесного массива, заросшего оврага и тому подобных мест, удобных для волчьих дневок. Осматривать приваду следует, подъезжая к ней на лошади всегда одной дорогой. К самой приваде без крайней необходимости подходить не следует.

Устанавливать капканы лучше с саней на подходных к приваде волчьих тропах и в оставляемый полозьями след. Чтобы волки охотнее шли по санному следу, к саням привязывают жи-

вую крупную собаку, которая оставляет след на полознице, под которой и устанавливают капканы. У самой привады капканы на волка ставят в исключительных случаях. Тогда требуется особенно тщательная его маскировка, так как зверь подходит к туше очень осторожно. В таких случаях хорошо маскировать капканы шерстью, настриженной со шкуры выложенной привады. Лучше же устанавливать капканы в стороне в 20—40 м от привады, около воткнутого в снег столбика или пучка травы, у которых наевшиеся звери мочатся. У естественных и искусственных волчьих мочеточек капканы ставят на расстоянии 40—50 см от столбика. Таким же способом используют и другие пахучие приманки. Их вмазывают в расщепленный торец кола, который втыкают в землю у волчьего перехода, а на подходе к нему ставят 1—2 капкана.

Зимой по глубокому снегу волчьи тропы имеют вид цепочек из отдельных следов, так как звери каждый раз идут старым следом лапа в лапу. Такие тропы проходят от одного кормового участка к другому или к местам дневки через естественные укрытия: сухое русло в овраге, кустарниковые перелески между двумя лесными отъемами, канавы и гривы, заросшие тростником и т. п. В труднопроходимых местах встречаются наиболее торные тропы, которыми постоянно пользуются лоси, олени, косули, кабаны и многие другие звери, в том числе и домашний скот. Чтобы все эти животные не попадали в волчьи капканы, необходимо на таких тропах все поперек лежащие бревна, а если таких не окажется, то притащить бревна со стороны, приподнять на высоту 45 см над землей и под ними поставить волчьи капканы. На практике многократно проверено, что все копытные животные через такие бревна перепрыгивают, а волки под них подлезают и попадают в капканы.

На торной переходной волчьей тропе из одного места лесного отъема в другое можно ставить несколько капканов на расстоянии 100—200 м один от другого. Подходить к такой тропе следует из-за укрытия и ставить капканы под след (см. рис. 41, *а*). При таком способе установки капканов зверь, идущий первым в стае, попадает в самолов, а остальные обходят его, снова выходят на тропу и попадают в другие капканы.

Практикуется капканная охота на волков в окладе. Зверей выслеживают на дневке и затягивают их флажками, как при облавной охоте. На другой день осторожно входят в оклад и расставляют капканы на волчьих тропах, протоптанных за ночь внутри оклада и вдоль флажков. Затем расставляют стрелков и егерь идет в середину оклада, чтобы спугнуть зверя.

В снежную пору, в зависимости от погодных условий, капканы на волков и росомах ставят в след или под след.

Волков, шакалов и бродячих собак добывают ядами и снотворными препаратами в исключительных случаях при высокой их численности и в районах, неблагополучных по бешенству, или в охотничьих хозяйствах, специализированных по разведению дичи — фазанов, куропаток, зайцев, косуль и оленей.

На самоловном промысле охотник должен постоянно следить, какие звери посещают выложенные привады, как поедают подкормку и приманки и какие лучше употребляют.

Зимой по снегу следы волков хорошо заметны и обнаружить их постоянные переходы и проложенные тропы не составляет особого труда. Такие волчьи лазы не лишне помечать тесками

на деревьях, с тем чтобы их можно было бы отыскать и летом, так как очень часто они совпадают с летними.

Намного сложнее выслеживать зверей и находить их постоянные переходы и логова по чернотропу в весенне-летнее время, осенью и при запоздалой зиме. На пахоте, пыльной дороге, песчаных отмелях, илистых берегах и по росистой траве волки оставляют заметные следы, так что в этих местах поиски их облегчены. Труднее, а подчас и почти невозможно различить следы животных по долгомоху или по редкой траве под пологом леса. Однако и здесь некоторые признаки выдают присутствие волка: норы и другие убежища, отпечатки лап на сырой почве и кротовинах, остатки корма, кал, волоски на коре деревьев и на колючках кустарников, разорванная паутина над тропой, крики зверей или порой тревожные крики птиц. На все это охотник должен обращать внимание при выслеживании волка по чернотропу.

На обнаруженном волчьем лазе, как и зимой, все поперек лежащие бревна и натасканные со стороны валежники поднимают над землей на 45 см и приучают хищников пролезать под ними.

В теплое время года устанавливать капканы на волчьих тропах следует с еще большей аккуратностью. Поэтому на месте установки капкана надо натереть руки сорванными тут же пахучими растениями. Надев рукавицы, их тоже натереть, а затем и капкан тщательно протереть этими же растениями. После этого под бревном выкапывают по размеру капкана ямку, в которую его помещают и, накрыв листьями растений и тонкими веточками, сверху укладывают слой окружающей подстилки и тщательно ее маскируют. Цепь или трос оттягивают в сторону и также маскируют в земле и траве. Под бревнами очень удобно подвешивать на волков ловчие петли из стального 3,5-миллиметрового троса. В такие петли не попадают копытные животные, а также зайцы и лисицы, которым не под силу затянуть на шее толстый трос.

К попавшему в капкан волку надо подходить осторожно, так как бывали случаи, когда зверь затаивался и прикидывался мертвым. При розыске волка, взявшего приманку со снотворным, необходимо иметь при себе ружье, заряженное картечью, так как зверь может оказаться полусонным и его голыми руками не возьмешь, а то и близко не подойдешь. В таких случаях приходится зверя достреливать.

Летом при отлове шакалов устанавливают капканы, придерживаясь тех же правил, что и при установке их на волков. В безморозное время года наиболее успешно можно отлавливать шакалов и волков капканами, поставленными в воду. Для этого приваду выкладывают на мелководье озера или в большой луже на глубине 15—20 см в 2—3 м от берега. Тушу кладут брюхом к берегу и укрепляют кольями. У привады в сторону берега ставят несколько капканов, которые привязывают к кольям. Попавшие в капкан звери быстро выбиваются из сил и захлебываются даже при глубине 15—20 см. Капканы, поставленные в воде, не требуют особой обработки. Нужно только при их установке заходить в воду за 20—30 м и подходить к приваде по воде.

Если волчья тропа приводит к броду через ручей и небольшую речку, то в таких случаях также выгодно поставить кап-

каны в воду. Для этого срезают тонким слоем в палец толщиной и в ладонь величиной пласт зеленого мха, который обычно растет на берегу и на камнях в тихой заводи, и привязывают этот пласт к насторожке капкана. Затем самолов ставят на мелководье у самого берега, где обрывается волчья тропа. Ставят его так, чтобы мох на 1 см выступал из воды. Волк, приблизившись к броду, заходит в воду с самой крайней береговой точки и потому обязательно наступит на выступающий из воды пластик мха. Если ручей быстрый и мелководный, то тогда на насторожку капкана кладут плоский камешек.

Капканный промысел волков включает также истребление в весенне-летнее время волчьих выводков на логовах. Для обнаружения волчьего выводка охотнику необходимо заблаговременно, после спаривания волков, т. е. в феврале — марте, постараться еще по снегу определить наиболее часто посещаемое волками урочище, в котором они могут обосноваться с выводком. Одновременно следует от местного населения узнать кто, где и когда слышал вой волков и волчат, а также собрать сведения о размещении волчьих выводков в прошлом, так как известно, что волки нередко устраивают свое логово повторно в одном и том же месте.

При отыскивании логова весной и летом определяют примерное направление волчьих переходов по следам, оставляемым ими на песке, сырой пахоте, сбитой росе на густом травостое. По хлебным посевам, а также в заболоченных и трудно проходимых горных районах иногда можно обнаружить волчьи лазы.

В условиях открытого ландшафта направление волчьих переходов можно проследить, наблюдая в бинокль за ними на утренних и вечерних зорях. Сопоставляя все собранные сведения, можно определить примерное расположение волчьего логова. Оно, как правило, бывает вблизи ручья, озера и другого водоема со скрытым к нему подходом. Волки нередко используют лисьи и барсучьи норы, расширяя их до подходящего размера.

В горах волчье логово может оказаться под нависшей каменной плитой, в пещере или в расщелинах между камнями. В заболоченных местах для логова эти хищники выбирают возвышенный сухой участок или остров, поросшие тальником, ельником или осокой, тростником и бурьяном.

В отыскании логова могут оказать существенную помощь сороки, сойки и другие птицы, которые тревожными криками оповещают о месте нахождения зверей. Иногда с подветренной стороны можно уловить запах разлагающихся у логова остатков пищи и специфического волчьего духа от испражнений волчат.

Незаменимую помощь в розыске логова оказывают натасканные по волку гончие, лайки и другие собаки. Такая собака, взятая на сворку и наброшенная на свежий утренний след волчицы или волка, может привести охотника к самому логову.

Найденных в логове волчат следует немедленно забрать и уничтожить, оставив живыми одного или двух щенков на приманку волчицы и волка. Если до волчат руками не дотянуться, то их достают палкой с петлей на конце. Бояться при этом матерых волков не следует, так как они в таких случаях никогда не нападают на человека и свое потомство не защищают. Оставлять же волчат в логове, даже на короткое время,

ни в коем случае нельзя, так как волчица в это время, обычно, находится поблизости и вероятнее всего, следит из кустов за охотником и в случае его отлучки немедленно перенесет или уведет волчат за несколько километров на другое место.

Если волчата находятся глубоко в норе и достать их без раскапывания невозможно, тогда необходимо нору завалить валежником, сучьями и землей и накрыть еще курткой, положив рядом стреляную гильзу от патрона, и только после этого идти за лопатой и капканами. Когда выводок находят два охотника, то один остается дежурить у норы до возвращения товарища.

После того как весь выводок взят, живому волчонку, оставленному на приманку, надевают из проволоки металлический ошейник и сажают на поводок — стальной трос толщиной в 2 мм. Волчонка отводят к волчьему водопою и привязывают его на берегу так, чтобы он мог едва дотянуться до воды. Кругом волчонка в воду ставят 2—3 капкана. Можно поставить капканы и на тропе, по которой его вели. Капканы следует ставить за валежником или кочками с таким расчетом, чтобы волк, перешагивая через них, попал лапой в капкан. В случаях, когда тропа проходит через лужу или брод, в этих местах в воду также ставят капканы.

Если весной волчье логово не найдено, то его продолжают отыскивать в течение всего лета. В июне волчата вырастают до размеров небольшой собаки массой около 10 кг и ведут весьма активный образ жизни. Постоянно играя между собой и разбегаясь по сторонам, они вытаптывают у логова до голой земли площадку в несколько десятков квадратных метров и прокладывают от нее в разные стороны тропы, среди которых особенно выделяются дорожки к водопою. Начиная с этого времени и в течение всего лета, волчата на каждый волчий вой, а часто и просто на «а — у» перекликающихся грибников отвечают хоровым воем в перемежку с лаем. Поэтому очень важно собрать все сведения от местных жителей о завываниях волчат. Это очень облегчит отыскивание волчьего логова.

На поиск логова желательно выходить ранним утром вдвоем или втроем, имея с собой для отлова волчат несколько лисьих и волчьих капканов. В районе предполагаемого обитания выводка охотники расходятся на несколько сот метров, прочесывают лес и перекликаются, подражая вою волков. Как только волчата ответят хоровым воем, охотники немедленно сходятся вместе. Один из них остается на месте в 700 м от волчьего выводка, а двое других снова расходятся и осторожно продвигаются в направлении логова. Оставшийся охотник минут через 10 вызывает ответный вой волчат. Спустя еще четверть часа он снова повторяет вызов волчат, давая тем самым возможность товарищам сориентироваться, отыскать вытоптанную у логова площадку и расходящиеся от нее в разные стороны тропы. Как только это место будет обнаружено, без особого шума один охотник остается у логова и для ориентировки подает голос, а другой по радиусу 50 м обходит логово кругом и на всех торных тропах ставит капканы.

В первой половине лета капканы для отлова волчат особо тщательной обработки не требуют. Достаточно их прокипятить с содой и отмыть в чистой воде, а перед установкой натереть

душистыми стеблями и листьями растений, сорванных на месте установки. Расставляют их вокруг логова на всех хорошо протоптанных волчатами тропах. На особо торных, например, к водопою можно поставить 2—3 капкана с интервалом 20—30 м.

Кошки. Все лесные, степные и пустынные кошки внесены в союзную или республиканские Красные книги и охота на них запрещена. Промышляют лишь рысь и камышового кота, которого иногда называют камышовой рысью.

В таежных районах рысей ловят прочными капканами № 5 и 6 с сильными пружинами по 35—40 кг при КПД 40% (см. рис. 3, *в*; 6 *а*, *г*). Таких капканов нужно иметь не менее десятка. Все самоловы должны быть хорошо очищены и лишены посторонних запахов. Необходимы также лыжи, а для установки капканов в снегу — деревянная лопата. Опыта отлова рысей живоловушками нет. Возможна добыча этих кошек живыми с помощью оптимальных доз снотворных препаратов. Специально для рысей привад не устраивают, а заготавливают кормовые и пахучие приманки.

Семья рысей (самка со взрослыми котятами) проводит зиму вместе. Во время охоты они расходятся по лесу фронтом, но в определенных местах следы их сходятся вместе и такая тропа имеет вид одного следа, так как все звери ступают лапа в лапу. По таким местам бывают повторные переходы рысей одним и тем же следом, который можно успешно использовать для установки капканов под след. Делают это со всеми предосторожностями.

В отличие от волков рыси охотно пользуются хорошо укатанной охотниками лыжней. Эту особенность можно также успешно использовать, протащив по лыжне потаск — тушку свежеубитого зайца, рогожу, пропитанную кровью, протухшей кормовой или какой-либо пахучей с мускусом приманкой. На такой пахучей лыжне ставят и маскируют капканы. Рыси, как и все кошки, проявляют особый интерес к валерьяне, а также к запаху анисового масла. Этими пахучими приманками пропитывают красные тряпочки, которые подвешивают на высоте 1 м вблизи рысьей тропы, а под ней ставят в снег настороженный капкан. Можно воткнуть у тропы метровый кол в руку толщиной, а в его расщепленный торец накапать валерьяны. От тропы со стороны подхода к колу на расстоянии 30—40 см ставят в снег капкан. Если приманки выставляют с лыжни, то, не сходя с нее, втыкают кол или подвешивают тряпочку, ставят капкан, хорошо его маскируют и продолжают дальше свой путь по лыжне.

Камышовых котов ловят капканами № 2, 3 и 5, не отличающихся особой прочностью, так как попавший в самолов кот ведет себя очень спокойно и часто сидит в капкане, зажавшем ему 2—3 пальца, но при приближении к нему охотника начинает метаться по сторонам и может вырвать лапу и уйти. Поэтому при подходе к зверю следует его немедленно пристрелить. Капканы особо тщательной обработки не требуют. Однако маскировкой их пренебрегать не следует. Капканы можно привязывать за куст или кол, вбитый в землю.

В тростниках камышовые коты обычно пользуются кабаньими тропами. В таких местах выкладывать им приманки и ставить капканы не целесообразно, так как в них могут попасть

поросята. Поэтому следует отыскать тропинку, которую протаптывают камышовые коты по краю тростникового бордюра или по кромке песчаного и илистого берега озера, ручья и речки. В таких местах, где есть многочисленные отпечатки кошачьих лап, можно замаскировать в песке двухтарелочный капкан (см. рис. 3, *з*, *з'*), а над ним повесить на тростинке или воткнутом колу кусок мяса или рыбу. Шакалы остерегаются брать подвешенную на колу приманку, а коты к ней подходят без опасения и попадают в капкан. Еще надежнее ставить капкан у берега в воду на глубине 10—20 см и рядом с ним на колу помещать приманку. В таких случаях не исключена вероятность попадания и шакала.

Для успешного промысла котов можно применять и кормовые приманки на протухшей основе, а также и всевозможные пахучие приманки, радиально прокладывать к ним пахучий след, протаскивая за собой рогожу, пропитанную кровью и различными протухшими приманками. Использование валерианы позволяет выборочно приманивать к самоловам и вылавливать только камышовых котов.

В охотничьих хозяйствах, где разводят ондатру и пернатую дичь, высокая численность камышовых котов нежелательна. В таких хозяйствах с разрешения управления охотничьего хозяйства применяются для истребления камышовых котов отравляющие и снотворные препараты.

Выдра, бобр и нутрия. Всех этих зверей объединяет полуводный образ жизни. В повадках у этих животных много общего. Сходные черты у них проявляются в том, что все эти звери ведут ночной образ жизни; на занятом ими водоеме они помечают своими выделениями возвышающиеся над водой кочки и коряги; в удобных местах прокладывают лазы на берег и между соседними водоемами; все они интересуются и обследуют появившиеся на их водоемах плавающие предметы; выдра и бобр — очень сильные звери и для их отлова требуются особенно прочные капканы № 5 и 6 (см. рис. 6. *а*, *г*; рис. 8 *а*, *б*). Капканы, которыми предполагается ловить этих зверей на поверхности земли, следует тщательно обработать, устранить посторонние запахи и в дальнейшем обращаться с ними, как при отлове осторожных зверей. При установке капканов в воде никаких предосторожностей не требуется. Капканы на выдру и бобра привязывают наглухо, без волока, но при этом необходимо, чтобы попавшийся зверь мог спрыгнуть с капканом в воду и затонуть. Если этого не произойдет, то зверь, как правило, выдергивает лапы из капкана или выкручивает их, отрывает и уходит искалеченным.

Выдру и бобра можно поймать и живоловушками (см. рис. 28), которые ставят в воде перед входом в нору. Для выдры привад не выкладывают. На приманку используют свежую рыбу, а также кормовые на протухшей мясной или рыбной основе и пахучие приманки с мускусом. Ими помечают выступающие из воды и на берегу кочки, коряги и прочие предметы и около них ставят хорошо замаскированные капканы. Используют также выдровые лазы в смежный водоем и тропы дальних переходов, которые могут тянуться на несколько километров по руслу ручья, а зимой — по снегу, через перевал в долину другой реки.

В таких случаях капканы ставят следующими способами: на

вылазах выдры из воды на мелководье капкан ставят в ил у самого берега. Если вылаз на берег глубоководный (более 0,25 м), то в таком месте перед вылазом забивают в дно 2—3 кола, так чтобы их вершины с установленными на них капканами были бы на 10—15 см под водой. В этих случаях капканы привязывают наглухо, чтобы попавшийся зверь мог затонуть. На дальних переходах выдры по ручью капканы также крепят наглухо и ставят в воду на перекате у глубокой ямы, в которой попавшаяся выдра также могла бы затонуть. На переходах по снегу капканы ставят в след или под след и оснащают их волоком — чуркой в 1—2 м длиной и толщиной 10 см. При маскировке капкана следят за тем, чтобы слой снега над насторожкой не превышал бы 1—2 см.

На бобров капканы ставят также на вылазах из воды к местам кормежки или на переходной тропе в смежный водоем. При глубине в 10—20 см капкан ставят в воду на дно напротив лаза. Если водоем глубокий, то в дно забивают 2—3 кола и капкан ставят и маскируют в воде так же, как и при отлове выдры.

При наличии бобровой плотины в ней устраивают небольшую промоину и около нее ставят капкан в расчете на то, что бобр придет ее ремонтировать и попадет в него. У дерева, которое подгрызает бобр, тоже можно поставить капкан, но при условии, если он будет лишен посторонних запахов и хорошо замаскирован. Устанавливают капканы также в воде у маркированных бобровой струей кочек, пней и коряг.

Бобр, попавший в капкан, ведет себя спокойнее, чем выдра, тем не менее все же желательно самолов ставить так, чтобы зверь мог с ним спрыгнуть в воду и затонуть. Более разумно ловить бобров складными живоловушками (см. рис. 28), которые позволяют вести отбор животных, выпускать сеголеток и получать первосортную шкурковую продукцию.

В охотничьих угодьях, где бобры строят хатки, живоловушки расставляют в каналах, отходящих от хаток, и под коряги, где имеются выходы нор. При крутых берегах и глубоком водоеме выходы из бобровых нор могут быть на глубине 1 м и более. Их обнаруживают визуально, проплывая вдоль берега, а если берег не просматривается, то ищут выходы из нор с помощью щупа — 2-метровой палки, изогнутой посередине под углом 130°.

Одиночные и временные норы имеют по одному входу, которые поставленные живоловушки надежно перекрывают. Для удобства обращения с самоловом к задней стенке живоловушки прочно привязывают двух-трехметровую хворостину. За нее опускают живоловушку в воду и приставляют открытой стороной к входу в нору. По колебанию этой хворостины определяют, когда в живоловушку попадется бобр. За эту хворостину и вытаскивают самолов из воды вместе с бобром. Под логовом (кублом) или корягой вход в бобровую нору может оказаться широким. Тогда его перекрывают двумя живоловушками, а если окажется, что их мало, то перед входом растягивают сеть в виде бредня с мотней — конусом с отверстием в вершине, которое надевают на живоловушку у самой ее входной дверки. К задней стороне живоловушки привязывают хворостину и за нее опускают самолов на дно, стараясь поместить

его в борозду на дне в иле, которая образуется в результате постоянного плавания в этом направлении бобров.

В бобровых поселениях с многочисленными выходами на большой глубине из-под подмытого берега устанавливать живоловушки и перекрывать бреднями норы очень трудно. Поэтому перед установкой сетей охотники должны на лодке проплыть вдоль такого берега и изогнутой палкой прощупать бобровые норы и направление траншей-канав, расчищенных бобрами на дне водоема против входа в нору. Затем у главного наиболее расчищенного входа, стараясь не шуметь, опускают в воду растянутый бредень с завязанной мотней. Палки-клячи бредня подводят к берегу, втыкают их в дно и, прижав, укрепляют в таком положении к кустам. Затем нижнюю тетиву бредня подтягивают вперед под коряги к норам, вдавливают в ил и дополнительно прикалывают ко дну палками с рогульками. Затем расправляют мотню, надевают ее резиновое кольцо на настороженную живоловушку и опускают снасть в воду на дно — на бобровую дорожку. При установке живоловушек на большой глубине в сетку заднего круга каждого самолова необходимо прикрепить 2—3-метровую хворостину. При надобности таким же способом устанавливают вторую такую же сеть против смежных нор. У некоторых берегов, где особо много бобровых нор, иногда приходится устанавливать подряд 3—4 бредня.

Когда все бобровые норы огорожены бреднями и ловушками, охотники выходят на берег и простукивают палицей место предполагаемого кубла бобров. Этого обычно достаточно, чтобы звери покинули убежище и, проскочив вдоль сетей, попали в ловушки. Встречаются бобры, обнаружившие впереди сети и живоловушки, они затаиваются у выхода из норы. Тогда приходится выгонять их более энергично. При помощи стального штыря определяют под землей направление ходов и над главным вырывают шурф, через который и выгоняют бобра хворостиной. В таких случаях незаменимую услугу оказывает небольшая норная собака, приученная к работе по бобру.

Попавшего в живоловушку бобра немедленно достают из воды, сдергивают с нее резиновое кольцо мотни и надевают его на другую живоловушку, а первую с бобром подают на берег. На все это уходит не более минуты.

При замене живоловушек нижняя тетива бредня все время остается приколотой ко дну водоема, что предупреждает уходы других зверей под сеть и обеспечивает отлов всей бобровой семьи. Большое преимущество этого способа заключалось еще и в том, что пойманные живоловушками бобры совершенно неопасны ловцам.

В Марийской АССР бобров ловят с помощью ставной двухстенной сети длиной в 30 м и высотой 4 м. В водоемах с мутной водой, захламленных корягами и с многочисленными выходами бобровых нор, на большой глубине применение складных живоловушек и бредней очень затруднительно. В таких местах применяют гоны — двухстенные сети с режой. Ими огораживают в 2 ряда бобровое поселение, а затем выгоняют из него бобров. Метнувшийся из норы бобр вклинивается в сеть, набирает на голову и туловище дель с мелкой ячеей и вместе с ней проплывает в ячею режи, образуя карман, в котором и запутывается. Об этом дают знать поплавки сети.

Поднятого из воды бобра один ловец захватывает со стороны спины за обе передние лапы повыше локтя (подмышками) и крепко удерживает, а второй выпутывает зверя из сети. Делать это надо очень осторожно, так как бобр может прокусить ладонь насквозь и, зажав ее, держать, пока ему силой не разведут челюсти с помощью деревянного клина.

Одичавших нутрий ловят капканами № 2 и 3. Расставляют их на кормовых площадках зверей и лазах из одного водоема в другой, а также в проплывах в лабазе и зарослях тростника. Можно успешно ловить нутрий и переносными живоловушками (см. рис. 31), расставляя их на лабазе и на заломах тростника и по берегу озера вдоль уреза воды. При полувольном содержании нутрий вылавливают на подкормочных площадках ловушкой-кормушкой с наборной дверкой и ящичной живоловушкой с проваливающейся крышкой (см. рис. 31, *а*, *б*; рис. 34, *е*).

Барсук и дикобраз. Оба эти зверя по массе и по силе равны Все дни проводят в норах. Ведут ночной образ жизни. Ловят их капканами № 3, 5 и 6 с сильными пружинами и прочными дугами. Капканы ставят у нор и на тропинках на подходе к норе, их хорошо обрабатывают и уничтожают посторонние запахи, а при установке тщательно маскируют. Привады и пахучие приманки не применяют.

Барсуков ловят капканами у нор в октябре, перед залеганием зверей в зимний сон. В это время они еще довольно активны. По ночам зверьки подолгу кормятся и старательно очищают норы, что можно наблюдать по большим кучам свежевыброшенной земли с желобом, идущим от норы наружу. В этот желоб в метре от норы лучше всего ставить капкан и привязывать его тросом к дереву так, чтобы барсук, попавший в него задней ногой, смог бы забраться в нору на глубину не более 1 м. Там он себя ведет спокойно и его можно легко вытащить за задние ноги, не раскапывая норы. Поставленный в желобе капкан прикрывают опавшими листьями. Наметают их охапку и в нору. Это делают для того, чтобы барсук, обнаружив в своей норе беспорядок, стал выгребать из норы листья и, пятясь назад, попал в капкан задней ногой, что гораздо надежнее, чем передней. Поэтому ставить капканы в норе или перед самым ходом в нору не рекомендуется. Такие капканы нужно очень тщательно маскировать, что довольно трудно. К тому же, попав в капкан передней ногой, барсук может из него вырваться. Лучше ставить его около барсучьей уборной с расчетом, чтобы зверь попал в него задней ногой.

Капкан лучше поставить на хорошо заметной барсучьей тропе, ведущей к норе. Над капканом, установленным на тропе или перед входом в нору, некоторые охотники для большей его маскировки сжигают пучок травы. К капкану, поставленному на тропе, привязывают волок — 2-метровую палку за середину, которую барсук не мог бы затащить в нору.

Дикобраза можно поймать капканом, поставленным у норы или на тропе, идущей от норы. Если зверь повадился на бахчу и проделал в заборе лаз, то там ставят самолов. Во всех случаях капканы тщательно маскируют в песке и прочно привязывают к колу, за куст или за середину 2-метровой палки, опять же с таким расчетом, чтобы попавший зверь мог бы забраться в нору не глубже чем на 1 м.

Капкан № 6 или 7 можно замаскировать в песке вблизи от норы, а на насторожку положить лакомую для дикобраза приманку, с тем чтобы капкан, сработав, захватил зверя за голову

Зайцеобразные. Самые многочисленные у нас из этого семейства: беляк, русак, толай и манчжурский. Капканный промысел зайцев развит слабо. При повторных переходах по своим следам и тропам они не ступают лапа в лапу. Это обстоятельство заставляет рекомендовать для добычи зайцев различные модели дуговых капканов крупных размеров — № 2, 3 и даже 5 с ослабленными пружинами, с полезной давящей силой не более 10 кг. При использовании приманок можно применять капкан № 1.

В годы большой численности беляков капканы на них ставят на переходных тропах, проложенных через редколесье, по которому зайцы перебегают от одной жировочной площадки к другой. Лучше это делать в таком месте, где зайцы перепрыгивают через валежник либо, наоборот, подлезают под слегу или пробираются чащей и среди коряг.

На зайца-русака капканы ставят на тропах, выходящих на возвышенные места, по межам и в узких проходах (выход из оврага, прокос в тростниках, заячий лаз в заборе и т. п.).

Капканы на зайцев наглухо не привязывают, а оснащают волоком из палки до 1 кг массой, которую крепят проволокой или цепью. К крупным капканам (№ 5) волока не привязывают.

Капканы на диких кроликов ставят у нор и оснащают их проволокой до 1 м длиной с привязанной посередине палкой. За эту проволоку вытаскивают попавшего зверька из норы.

С применением приманок уловистость капканов на промысле зайцев повышается. Лучшей приманкой для беляков служит парга, белые и другие грибы, распаренные кусочки которых помещают под капканами. Рекомендуется также вываривать капканы в отваре парги, их зарывают в снег у заячьих переходов. Зверьки чуют запах гриба, откапывают снег и попадают в капкан. Неплохими приманками на зайцев-беляков служат осиновые, ивовые ветки и веники с зеленой засушенной листвой, побрызганные крепким раствором поваренной соли и соленым настоем малинового чая. Этим чаем в местах жировок зайцев брызгают снег, отчего он становится красным. По виду и запаху зайцы находят такие места, систематически посещают их и выедают соленый снег.

Зайцы-русаки хорошо идут на кучки зеленого подсоленного сена, овсяные снопы, а также на разбросанные у стогов и обметов кочерыжки и листья капусты. Зайцам-белякам на приваду валят осинки, выставляют подсоленные копешки сена и снопы, устраивают солонцы и выкладывают прочие приманки. Вокруг кормовых приманок и солонцов и на подходных к ним тропах расставляют капканы.

На Севере в таежных районах в годы особо высокой численности зайцев-беляков промысловые охотники ловят их в основном петлями, сделанными из мягкой стальной проволоки толщиной 1 мм. Более толстая проволока слишком груба и не годится, а тонкую (0,7—0,8 мм) зайцы обрывают. Охотник может обслужить до 200 петель. Применение их — вынужденная мера, необходимая для того, чтобы массовым отловом зайцев

в октябре и ноябре разрядить их численность и предупредить тем самым возникновение среди зверьков эпизоотии кокцидиоза, дихтиокаулюса и прочих заболеваний, вызывающих их массовую гибель.

Петли развешивать под поваленными осинками нет никакого смысла. У зайцев достаточно хорошее обоняние и зрение, поэтому они их без труда обнаруживают, превосходно среди них ориентируются и в петли не попадают.

ЗИМНИЙ ПРОМЫСЕЛ МЕЛКИХ ПУШНЫХ ЗВЕРЕЙ

Соболь и куницы. Этих зверьков ловят капканами № 1 и 2. Используют и более крупные капканы № 3 и 5 со слабыми пружинами, которые захватывают зверьков не за лапу, а за голову или грудь. Капканы рекомендуется тщательно обрабатывать и лишать посторонних запахов.

Ловят куниц и соболей кулемками и плашками (см. рис. 33, *а*, *г*), а также переносными живоловушками и стационарными в виде срубов, работающих по принципу деревянных ловушек.

Соболей ловят и сетью. На соболином промысле охотник может настораживать до сотни кулемок и капканов. Для успешного обслуживания такого количества самоловов рекомендуется на путике летом построить несколько амбарчиков — срубов для привады и подкормки соболей. В это же время строят и кулемки. Для зимнего промысла соболей необходимы лыжи, узкая деревянная лопатка, чистые брезентовые рукавицы и мешок для переноски капканов.

У соболя охотничий район обычно не превышает в поперечнике 5 км. Поэтому для приваживания зверей охотники на своих промысловых участках строят подкормочные амбарчики на расстоянии 10 км в вершинах ключей, на слиянии речек, на седловинах — перевалах между каменистыми завалами и прочих ходовых собольих местах, а также и по краю таежных участков с каменистыми россыпями, захламленных буреломом или заросших кедровым стланцем и чапыжником, по которым невозможно ходить на лыжах.

Чтобы сохранить для соболей приваду от растаскивания росомахами и медведями, делают небольшой с внутренним объемом в 0,5 $м^3$ амбарчик из бревен толщиной 15—20 см. Углы стен сколачивают в сруб, как у избы. На пол плотно укладывают накатник — более тонкие бревна «вершинки», а потолок кроют хорошо подобранными бревнами с толщиной в 20 см. Это необходимо для того, чтобы рядом стоящее, подрубленное наполовину и поваленное на амбарчик дерево своим стволом равномерно придавило бы все бревна потолка. Тогда их не смогут разобрать ни росомаха, ни медведь.

В каждый такой амбарчик следует заложить по 10—20 кг мяса, можно подложить и 2—3 кг кедровых шишек. Соболям для доступа к подкормке прорубают в стенках амбарчика два-три отверстия диаметром 8—10 см. Чтобы такой амбарчик зимой не заносило снегом, над ним из веток поваленного дерева сооружают шалаш. Такое укрытие имеет вполне естественный вид и не отпугивает соболей, а, наоборот, привлекает свободной от снега площадкой.

По чернотропу к амбарчику с подкормкой с разных сторон прокладывают для привлечения соболей пахучие следы, протаскивая (приблизительно с 1 км) шкурку или тушку свежеубитой кабарги, зайца и прочих животных или их внутренности и нарубленные тушки белок, ондатр и разных птиц, завернутые в сетку или пучок хвойных веток, пропитанных кровью или пахучими и кормовыми приманками на протухшей основе из мяса и рыбы

Рядом с амбарчиком следует подвесить на бечевке кусок мяса с салом. К нему собираются синицы, кедровки, сойки и затевают между собой шумные ссоры и тем самым также приманивают и привлекают к амбарчику соболей.

Зимой по глубокому снегу рекомендуется радиально от амбарчика протоптать на лыжах несколько троп, которыми соболя не замедлят воспользоваться, еще лучше, если по ним протащить потаски. Тогда по пахучему следу соболя пробегают по нескольку сот метров. На таких лыжнях следует построить поперек 2—3 кулемки или кряжа с таким расчетом, чтобы зверек, перебираясь через поперек положенное бревно — порожек, рассторожил самолов (см. рис. 33, *г*).

Можно также на этой лыжне поставить 2—3 капкана, замаскировав их перьями рябчика или глухаря и побрызгав сверху кровью. Соболь обязательно покопается в перьях и попадет в капкан. Можно капкан замаскировать снегом, для этого на лыжне ставят искусственный снежный ком или кладут хворостинку с таким расчетом, чтобы, перепрыгивая через них, зверек попал в капкан. С началом промысла вылавливают (не до конца) соболей, приваженных к амбарчикам. По одному, по два зверька оставляют для того, чтобы по их следам нашли амбарчик соболя из смежных охотничьих угодий.

У кормушки капканы ставят в след и под след и тщательно маскируют у лаза в амбарчик и на протоптанных к нему соболями тропинках. Маскируют их так, чтобы над насторожкой слой снега не превышал 1 см.

На промысле используют и наиболее охотно поедаемые соболями кормовые приманки — части тушек рябчиков, глухарей и зайцев. Их помещают в естественные ниши в корнях деревьев и между камнями, а доступ к ним перегораживают замаскированными капканами. Делают также в сугробах искусственные норки и ниши или из снежных кирпичей — «печурки», а из еловых веток — шалаши, в которых размещают пахучие приманки, а рядом с ними — капканы. Можно насторожить капканы на естественных и искусственных кочках высотой 15—20 см, а на воткнутой рядом в снег хворостине подвесить над капканом приманку. Еще лучше, если среди соболиных набродов на опушке, на видном месте приставить косо к дереву бревно с привязанным на конце капканом и подвесить над ним на высоте 30 см рябчика (см. рис. 41, *в*). Установленный таким способом капкан снегом не заносится, а подвешенный на шнурке и вертящийся на ветру рябчик хорошо приманивает пробегающего мимо соболя. Преимущество этого способа заключается еще и в том, что попавший в капкан соболь повисает под бревном и его шкурку не портят мыши и не расклевывают птицы.

Если удается обнаружить «запуск» соболя — норку, в которой он скрылся на дневку, то, не нарушая входного следа,

перед норкой в один из отпечатков лапок ставят и маскируют капкан. Если в этом убежище есть еще старые лазы, через которые соболь тоже может выйти наружу, то около них рыхлят снег в расчете на то, что соболь побоится ими воспользоваться и пойдет к выходу своим входным следом, на котором поставлен капкан.

Во время рысканья по тайге соболь никогда не упустит случая попутно пробежать по стволу упавшего дерева. След его прыжка с такого дерева на землю будет наиболее подходящим местом для установки капкана.

Зимой в период многочисленных снегопадов, которые постоянно заносят сугробами звериные тропы и поставленные на них капканы, выручают на промысле соболя кулемки и плашки, построенные на слегах и жердях, приподнятых над землей на 1 м и выше. Помогают охотнику выйти из затруднения и древесные капканы (см. рис. 20). Эти самоловы можно в большом количестве развешивать на сучках деревьев и накрывать их сверху кусками коры или ветками хвойных деревьев. В сильные морозы и при глубоком снеге соболи голодают. В такое время самоловы следует настораживать с кормовыми приманками на протухшей мясной и рыбной основе. Чтобы в кулемки не попали птицы и не расклевывали кормовые приманки или не съели мыши, их следует помещать в консервные банки со сплющенным открытым верхом и пробитыми по бокам отверстиями.

В древесных капканах на насторожку можно примораживать тампоны из белой ваты, пропитанные кедровым маслом или различными пахучими веществами. Как известно, у птиц обоняние отсутствует и поэтому капканы с белыми наживками, похожими на снежные комья, они не трогают и в капканы не попадают.

Успешнее всего ловить соболей живыми и невредимыми ящичными живоловушками, пристроенными к описанным амбарчикам с долговременной подкормкой. Для этого к каждому лазу в амбарчик пристраивают живоловушку в виде деревянной трубы, сколоченной из четырех плах или горбылей длиной в 1 м и шириной 20 см с вмонтированными по торцам опадными дверками В период приваживания обе дверки приподнимают и соболям открывают свободный доступ в кормушку через деревянную трубу. Когда наступает время отлова, дверку ловушки у лаза в амбарчик закрывают, а наружную настораживают с помощью насторожки.

Если отлов соболей ведется в очень морозное время, то сбоку к каждой ящичной живоловушке пристраивают гнездовой садок — небольшой ящик с теплой подстилкой, в которой мог бы сидеть и отогреваться попавшийся соболь до прихода охотника. Садок оснащают задвижкой, которой закрывают входное отверстие. Оборудование ловушки садком облегчает пересадку соболя в транспортный ящик.

Вместо деревянной живоловушки можно успешно использовать и складную переносную живоловушку (см. рис. 31). Во время приваживания соболей такую ловушку с открытыми дверками также приставляют к лазу в амбарчик. Для маскировки живоловушку снаружи и сверху обкладывают мхом и еловыми лапками. При отлове соболей одну дверку захлопы-

вают и к ней внутри клетки приставляют утепленный садок, а наружную дверку настораживают.

Металлические складные живоловушки со шторными дверками и диафрагмами можно успешно применять для отлова соболей и без амбарчика. Живыми добывают соболей и ловчими сетями — обметами, которыми огораживают убежища. Зверьков выгоняют из укрытий и они запутываются в сетке.

Куниц ловят теми же капканами, что и соболей. В год, когда много мышевидных грызунов, куницы большую часть времени проводят на земле. Тогда промысел их во многом схож с промыслом соболей. Куницы охотнее идут на кормовые приманки с протухшей мясной и рыбной основой, а также на пахучие приманки типа «Акрон» и прочие с добавкой мускуса различных животных. Известны и специфические приманки для куниц, например пчелиный мед, жареное мясо.

Иногда охотнику удается обнаружить спрятанную куницей недоеденную часть глухаря, зайца и другого животного. В голодный год при недостатке корма куница свою кладовую обязательно посетит. Тогда около такой потравы есть смысл поставить капкан. Если же кормов много, то куница обычно к своим кладовым не возвращается.

При отсутствии мышевидных грызунов и обилии белок лесные куницы большую часть времени проводят на деревьях. В таких случаях промысел куниц успешнее проходит с применением древесных капканов (см. рис. 20), верховых кулемок, построенных над землей на высоте 2 м.

Дуговые капканы ставят на деревьях. С этой целью по следам находят постоянный переход куницы по деревьям и на одной из елей устраивают в полдерева из еловых веток настил площадью 0,5 м^2. На него помещают капкан и тщательно маскируют его хвоей, мхом и снегом, а над ним подвешивают слегка проквашенную тушку белки, сойку или рыбку.

Там, где куница переходит верхом, можно к дереву наклонно приставить бревно, на верхнем конце которого укрепить капкан, тогда попавший в него зверек вместе с ним срывается вниз и повисает под бревном. Над этим капканом на высоте 30 см подвешивают тушку белки с привязанным к ней крылышком сойки, рябчика или какой другой птицы (см. рис. 41, *в*). На ветру крыло парусит, поворачивается из стороны в сторону, привлекает зверька, который и попадает в капкан.

Куницы к самоловам относятся менее подозрительно, чем соболь, и их можно успешно ловить живоловушками со шторными дверками (см. рис. 31). Живоловушки ставят на земле, деревьях и прочих местах, посещаемых куницей. Приманкой служат части тушек рябчика, белки и мед в сотах. Самоловы снаружи маскируют еловыми ветками. Если шторные дверки захлопываются внизу слишком плотно, то чтобы они не отшибали куницам хвосты, на порожек нужно подкладывать палочку в палец толщиной.

Колонок, солонгой и горностай. Горностай распространен по всей стране, кроме Кавказа и юго-запада Средней Азии. Обитает он по всем лесным и лесостепным зонам Сибири. Солонгой в основном занимает горные районы юга Сибири от Памира и до Сихотэ-Алиня. Там, где ареалы этих зверьков совпадают, охотники промышляют их одновременно. Горностаев и солонгоев ловят капканами № 0 и 1, а колонков, как более крупных, — № 1

и 2. Используют для их отлова и различные черканы (см. рис. 22), а также кулемки, плашки и проскоки (см. рис. 23, рис. 24).

Живыми отлов всех этих зверьков возможен складными живоловушками (см. рис. 29, 30) и всевозможными деревянными ящичными живоловушками (см. рис. 32). Применим и более активный способ отлова зверьков, особенно горностаев, с помощью сеточного садка — рукавчика (см. рис. 38, *б*), в который загоняют горностая, выпугнув его из норы.

В промысловых районах с достаточно высокой численностью горностая охотник может по поймам речек и ручьев, берегам озер и стариц, закрайкам болот, старым гарям и свежим вырубкам проложить от своей охотничьей избушки 3—4 путика протяженностью по 20 км. В таких местах обычны заросли кустарников, молодые деревца и более пышные травостои. Обычно они захламлены плавником, заломами, валежником, сучьями и корягами. Здесь больше растительных кормов и насекомых. Все это привлекает мышевидных грызунов, птиц, а с ними горностаев и прочих хищников.

На каждом путике охотник может построить 20—30 плашек, кулемок и проскоков и насторожить до 50 капканов и черканов. Осматривать настороженные самоловы рекомендуется через 3—4 дня. Следовательно, имея три путика, охотник может в течение охотничьего сезона обслужить около 200 различных самоловов.

Промысел горностая, колонка и солонгоя начинается с выпадением устойчивого снежного покрова. По снегу отыскивают занятые зверьками норы и около них расставляют и маскируют капканы. Искать нору по свежему следу не следует. Лучше взять общее направление следов, где рыскал зверек, и дойти до места, где будут встречаться свежие и разной давности старые следы, и здесь внимательно осмотреть все дуплистые деревья и колоды коряги, густые кусты и прочие укрытия и укромные места, где чаще встречаются следы и запуски зверьков.

У жилой норы, у самого входа в нее ставят капкан, накрывают тарелочку марлевой салфеткой или листком белой бумаги на полсантиментра меньше раскрытых дуг и присыпают тонким слоем снега, стараясь, чтобы комки его не попали под насторожку.

Некоторые охотники, застав зверька в своем логове, ставят капкан в глубине норы, в 0,25 м от входа. Самолов маскируют, а вход затыкают комом снега или пучком травы. К капкану привязывают волок — полуметровую палочку в 1—2 пальца толщиной и втыкают ее в снег в стороне от входа в норку.

Если норку обнаружить не удалось, а встретилась протоптанная зверьками тропинка, то тогда капкан ставят на ней под свежий след, где зверьки пролезают среди коряг, пробегают по бревну и спрыгивают в снег. В широком месте тропку проще перегородить схватом или установить проскок (см. рис. 19, *г*, *г'*; рис. 23, *а*).

При достаточно глубоком и рыхлом снеге горностай и колонок не упустят случая воспользоваться охотничьей тропой и попутно пробежать по лыжне. Еще охотнее эти зверьки пользуются лыжней, если по ней протащить на веревке потаск — свежеснятую с косули или другого животного шкуру или внутренности животных и порубленные тушки ондатры и водяных крыс, сложенные в авоську. На потаск годится пропитанный свежей

кровью или пахучими кормовыми приманками пучок соломы. Такую лыжню с пахучим следом на протяжении 1 км рекомендуется перегородить двумя-тремя проскоками и кулемками и поставить 2—3 капкана, замаскировав их не снегом, а мелкими перышками, нащипанными с тушки рябчика, глухаря и других птиц, или надерганной со шкуры косули шерстью. Такой способ маскировки капканов эффективен при установке их у привады и у различных приманок, помещенных в естественные и искусственные ниши в камнях, корягах, сугробах или в печурках, сложенных из снежных кирпичей. Успешно ловят зверьков капканами, поставленными на невысоком пеньке, кочке или искусственном бугорке высотой 20 см. На всех этих возвышенностях его надо устойчиво ставить в снежную ямку, чтобы зверек, вспрыгнув наверх, не свернул самолов, наступив на край дуги. Во всех этих случаях над капканом подвешивают приманку: для горностая и солонгоя на высоте 20 см, а для колонка на высоте 30 см. Колонков ловят и капканами, поставленными на концах приподнятых бревен (см. рис. 41, *в*).

В местах концентрации колонков и горностаев им выкладывают на приваду туши и части туши сельскохозяйственных животных, павших от незаразных болезней. В сильные морозы на подкормку зверькам рубят мясную накроху. Зверьков ловят у привады капканами, замаскированными шерстью со шкуры выложенного животного.

У нор в дуплистых пнях и колодах и в узких проходах среди коряг и каменистых завалов горностаев и колонков охотники успешно ловят всевозможными черканами (см. рис. 22).

Во всех случаях капканы устанавливают так, чтобы оси вращения дуг совпадали с направлением движения зверьков. Этим достигается более надежный захват лапок с боков. Если же капкан поставить так, что движение дуг будет поперек хода зверька, то в этом случае не исключена возможность, что одна из дуг может вытолкнуть лапку зверька за пределы площади захвата.

На колонка и горностая капканы тщательно маскируют снегом, но так, чтобы его толщина над тарелочкой не превышала 1 см. Солонгой к самоловам подходит смело, поэтому некоторые охотники настороженные капканы не маскируют или едва прикрывают сухими листьями и стеблями травы, или слегка припорашивают тарелочку снегом.

Живыми и невредимыми горностаев и колонков можно наловить складными металлическими и деревянными ящичными живоловушками (см. рис. 29, 30, 31). В морозное время года ко всем этим живоловушкам обязательно надо пристраивать утепленный садок, в котором попавший зверек мог бы спастись от холода.

Горностая можно поймать ледянкой (см. рис. 32, *е*) и специально оборудованным цилиндрическим ведром с деревянной крышкой, в которой в центре прорезано круглое отверстие диаметром 5—6 см. Края этого отверстия должны быть хорошо сглажены наждачной бумагой. В ведро, как и в ледянку, кладут пучок соломы и на приманку сажают мышь. Такое ведро зарывают в снег вровень с его поверхностью, а для привлечения горностая рядом подвешивают на хворостине крыло какой-либо птицы. Зверек, привлеченный крылом, обнаруживает в ведре мышь и спрыгивает внутрь, а назад выбраться не может.

Колонков и горностаев можно ловить и более активным способом, выпугивая их из норы и загоняя в сеточный садок — рукавчик (см. рис. 38, *б*) или в ловчую сеть, сделанную по образцу обмета на соболей.

Норки и хори. В эту группу включены норки европейская и американская, хори степной и лесной. Все эти зверьки примерно одинакового размера. Добывают их капканами № 0, 1, 2 и 3. Можно использовать и черканы, а также кулемки, проскоки и прочие опадные самоловы. Хорь перевязка занесен в Красную книгу СССР и промысел его запрещен.

Хорей степного и лесного пушники соответственно называют хорь белый — светлый и черный. Следы и наброды у них одинаковы. Районы охоты относительно небольшие. Поэтому норы их отыскивать проще, чем норы колонка и соболя. У норы хоря капкан ставят так же, как и на колонка, с той лишь разницей, что снег перед норой бывает плотно утоптан и ямку для капкана приходится вырезать ножом или лопаткой.

Хорьки чаще других зверьков пользуются одним и тем же следом и протаптывают тропки при выходе на охоту и возвращении в нору. На постоянных тропах заметны старые и свежие следы. Обнаружив такую тропу, капкан ставят там, где хорь перепрыгивает через колодину, хворостину, кочку и прочие препятствия или на крутом повороте тропы и в узких местах (лазах в тростниках, в высокой траве и между камнями). Хори лучше других мелких хищных зверей идут на всевозможные кормовые и пахучие приманки.

Охотно пробегают по нескольку сот метров по пахучему следу, проложенному потасками с различными наполнителями, применяемыми на промысле колонка и горностая. На пахучем следе на хорей городят кулемки и ставят капканы. Последние привязывают к дереву, колу или волоку. Тушки или части тушек различных птиц и грызунов, а также кормовые приманки на протухшей мясной и рыбной основе закладывают в искусственные и естественные ниши и норы, а доступ к ним перегораживают настороженными капканами.

На хорей также ставят капканы на естественных и искусственных кочках и на конце приподнятого бревна, с подвешенными над ними на высоте 30 см тушками птиц, мышей и др. (см. рис. 41, *в*). Применяют и пахучие приманки типа «Акрон», приготовленные на базе мускусных желез и выделений животных. Ими маркируют кочку, пенек или воткнутый колышек и рядом ставят капканы.

Хори, хотя и ведут себя смелее других зверьков, тем не менее капканы, особенно поставленные в снегу, рекомендуется маскировать, так как известны случаи обхода ими открытых самоловов. Живыми и невредимыми хорей ловят теми же живоловушками и сетями, что и колонков и соболей.

Американская норка намного крупнее европейской. Образ жизни и занимаемые места обитания у них одинаковые: прибрежные зоны ручьев, небольших рыбных речек, стариц и озер. По таким местам промышляют норок охотники и прокладывают путики протяженностью по 15—20 км, расставляя на каждом до полусотни капканов. Норки в поисках корма рыскают по берегу в захламленных местах, срезают излучины речек и потаптывают короткие, но хорошо заметные, тропки. Иногда такая тропка приводит к постоянному или временному убежищу зверь-

ка или оканчивается вылазом из воды. В таких местах по чернотропу капканы расставляют без маскировки, стараясь использовать естественные или искусственные препятствия, которые направляли бы зверька в самоловы. С выпадением снега капканы рекомендуется маскировать.

Если натоптанных тропок найти не удается, норку можно обнаружить по отдельным отпечаткам лапок, оставляемых зверьком на прибрежной грязи и песке, а зимой на снегу. Когда появляются забереги, присутствие норки определяют и по пятнам грязи, которые остаются на кромках льда, где зверек вылезал из воды. Обнаружив присутствие зверька, лучше всего установить капкан в узком месте под берегом.

Устраивают иногда поперечную загородку из еловых веток, в которой оставляют проход шириной 15 см. В этом проходе устанавливают капкан, а с обеих сторон вдоль берега прокладывают к нему искусственную дорожку длиной 2—3 м и шириной 10—15 см. По всей длине дорожку тщательно расчищают от валежника, моха и дерна, а перед капканом делают порожек из ветки или палки, чтобы зверек, перепрыгивая через него, попал лапками на тарелочку капкана. Во время осмотров такие дорожки необходимо очищать от листьев, хвои и снега.

Настораживают капканы и в воде напротив вылаза зверька на берег. Если место глубокое, то в дно вколачивают кол так, чтобы привязанный к его вершине капкан был под водой на глубине 5 см. По незамерзающему ручью норка часто переходит от одной рыбной ямы к другой, проплывая или перебегая по мелководью на перекатах. В таком месте капканы ставят на такую же глубину.

В северных и центральных районах с выпадением глубокого снега норку обнаружить очень трудно. В это время ока на поверхность не появляется и следов не оставляет, так как живет подо льдом в «пустоледицах». В таких случаях, чтобы обнаружить зверька, приходится у берега прорубать лед и, обнаружив под ним в пустоледице следы, устанавливать там капкан.

Отлавливают норок и около их постоянных убежищ, которые они устраивают в завалах бурелома, промоинах между корнями прибрежных деревьев, заломах тростника и прочих укрытых местах. Поставленный у входа в норку капкан тщательно маскируют и привязывают проволокой или цепочкой к кусту или вбитому колу.

В местах, наиболее часто посещаемых норками, расставляют капканы у берега на мелководье, маскируя их и подвешивая над ними кормовые свежие и пахучие приманки: рыбу, птичку, полевку, тампон или крылышко птицы, смазанные протухшим рыбьим или мясным фаршем. Крупные капканы ставят на мелководье и к насторожке привязывают приманку так, чтобы она возвышалась над водой.

Успешно применяют и пахучие приманки типа «Акрон», ими маркируют кочку, пенек или воткнутый колышек, мимо которых пробегают норки. У таких одиноких предметов ставят и маскируют капканы с расчетом на то, что зверек заинтересуется запахом «незнакомца» и попадет в самолов. Норок ловят и вершами. Если речка глубиной 0,5 м и больше, то ее в узком месте перегораживают частоколом, оставляя посередине ворота, равные по ширине диаметру верши. В этих воротах ставят

одну на другую верши, направленные детышами (входными конусами) в противоположные стороны. После ледостава для перегораживания речки прорубают во всю ширину речки узкую прорубь и в ней городят частокол. Если речка шириной 2 м и более, то вместо частокола под лед запускают связанные из хвороста плетни. Делают их следующим способом: две жерди кладут параллельно на расстоянии 0,5 м и шире в зависимости от глубины реки и на них поперек накладывают слоем 3—5 см ветвистые хворостины длиной 1 м и больше, также в зависимости от глубины речки. Хворостины укладывают комлями в одну сторону. Поверх них кладут еще пару жердей, их совмещают с нижними и, прижав попарно, связывают проволокой или бечевкой. Такой плетень вершинками опускают в воду навстречу течению и слегами верхние жерди прижимают к какой-либо одной стороне проруби. У берегов оставшиеся участки, не загороженные плетнем, перегораживают кольями и установленными между ними вершами, направленными детышами в противоположные стороны. В установленные таким способом верши попадают норки и налимы. Проверять самоловы, поставленные на норок, необходимо каждые 2—3 дня.

Живыми и невредимыми норок ловят металлическими складными живоловушками с дверками-диафрагмами и со шторными дверками (см. рис. 29, 30, 31). На местах перехода норок под обрывами крутого берега в узких проходах, в корнях деревьев и завалах плавника, а также в искусственных загородках живоловушки ставят и настораживают без приманок. Снаружи их маскируют сметьем и ветками, собранными на берегу. В местах, где норки кормятся, живоловушки расставляют и маскируют на берегу, а внутрь кладут на приманку рыбу и тушки птиц. Норки не выносят запаха дегтя.

Белки и бурундук. Белок в основном добывают с помощью огнестрельного оружия. Охотники, которые совмещают ружейную охоту с самоловным промыслом, добывают белок за охотничий сезон вдвое больше. Объясняется это тем, что с выпадением глубокого снега прекращается охота на белок с собакой, а без нее отыскивать зверьков в темнохвойной тайге практически невозможно. Тогда как самоловы в эту пору продолжают работать.

Белок ловят древесными капканами, дуговыми капканами № 0, 1 и 2, плашками и реже кулемками (см. рис. 19, 20, 23, 24).

Капканы очищают от технической смазки, кипятят с содой или стиральным порошком, а затем, промыв в чистой воде, проваривают с хвоей. Вспомогательное оборудование: охотничьи лыжи, рюкзак с брезентовым мешком для переноски капканов и с одним ремнем через плечо брезентовая сумка, чтобы переносить приманки, а на удавках — белок. В мешке убитых белок носить нельзя, так как они перемажутся кровью.

Если на промысловом участке охотник имеет одно зимовье, то вокруг него прокладывают 2—3 круговых или в виде восьмерки путика длиной по 15—20 км. Лучшими местами для промысла белки признаны участки средневозрастных елей, кедров, сосен и пихт, а также старые разреженные хвойные двухъярусные древостой с густым подростом молодых деревцев. В таких угодьях каждый путик стараются проложить по наиболее часто посещаемым белками кормным местам: по южной

опушке пойменного ельника, границе молодого ельника с высокоствольным старым ельником или сосновым бором, по краю вырубки, а в густом лесу прокладывают путик по опушкам полян. С наступлением морозов и обильного снегопада белки переходят в плотную темнохвойную тайгу, где теплее, снег помельче, легче и безопаснее бегать под прикрытием густого полога чащи с кухтой.

На каждом путике строят по 100, а то и по 200 плашек. Для этого еще в начале лета заготавливают сосновое, еловое или кедровое бревно толщиной 30—40 см и распиливают его на чурки длиной по 60 см. Затем их с помощью топора и клиньев раскалывают на плахи толщиной 4—5 см. Одновременно для пасторожек заготавливают дощечки шириной 5 и толщиной 1 см. Их раскладывают на солнце, чтобы к началу охотничьего сезона они хорошо обветрились, так как в свежесрубленные плашки белки не идут. Ранней осенью плахи разносят по путику и из них делают плашки с интервалами от 20—30 м до 100—150 м.

Под густыми высокоствольными елями плашки ставят на земле или на две положенные поперек чурки. В местах, где может выпасть глубокий снег, плашки ставят на козлах высотой до 1 м (см. рис. 23, *б*). На путиках с плашками можно по сторонам расставить 100—200 древесных капканов (см. рис. 19, 20) и несколько десятков дуговых капканов. Следовательно, в течение охотничьего сезона на трех путиках охотник может обслужить примерно полтысячи плашек и сотни две капканов. Для настораживания и заправки такого количества самоловов приманками необходимо для белок заготовить 3—4 кг сушеных маслят, а если представится возможность, то и 1 кг парги.

Учитывая особенности местных условий промысла, каждый охотник заготавливает и другие приманки: кедровые и еловые шишки с семенами, орехи лещины, ржаной хлеб, пропитанный подсолнечным маслом, сушеные яблоки, свежую и соленую рыбу, мясо, обрезки шкур лося и косули, содержимое желудков белок, кедровое масло и др. Универсальной на белку приманки, действующей ежегодно и безотказно, нет. Известно много случаев, когда в отдельные годы белки хорошо шли на грибы, а в другие — на рыбу или мясо, не трогая грибов. Из всех приманок все же лучшей считают сушеные маслята со шляпками среднего размера (5—7 см). До начала промысла грибы хранят в сухом нежилом помещении без посторонних запахов и оберегают от плесневения.

С началом промысла маслята, предназначенные для наживы, накануне отволаживают, опуская на минуту в горячее молоко или в подсоленную воду с растопленным в ней топленым маслом, можно обрызгать их посоленным крепким бульоном из рябчиков и выдержать в брезентовом мешке, чтобы они распарились. У охотников европейского севера считается самой надежной приманкой парга — олений трюфель.

В связи с организацией промыслово-охотничьих хозяйств и закреплением охотничьих участков за отдельными охотниками, необходимо внедрять самоловный промысел белок, который способствует повышению производительности труда, улучшению качества добытой продукции и более полному освоению охотничьих ресурсов.

Перед началом промысла путик расчищают от валежника,

прорежают чащу и обрубают ветки, мешающие свободному передвижению на лыжах. На переходах, где плашки поставлены редко и тропа теряется, ее отмечают засечками на деревьях. Чтобы не терять поставленные капканы, отвороты к ним и места их установки также следует отмечать тесками, а на них записывать порядковый номер капкана. Это будет гарантией против пропусков и несвоевременной их проверки, а то и потери.

Для настораживания плашек из припасенных летом 5-сантиметровых дощечек делают сторожки. Выстругивают две дощечки размером 5×10 см каждая и делают на них вырезы (см. рис. 23, *в*). Одну дощечку длиной 25 см расщепляют на три лучинки по 2—3 см толщиной. С одного тонкого конца их заостряют, а на другом вырезают зарубку для удержания дощечек сторожка, подпирающих приподнятую верхнюю плаху (см. рис. 23, *б*).

На свободный конец лучинки, выполняющей роль насторожки, нанизывают приманку. Посетивший плашку зверек трогает насторожку, она освобождает составной сторожок, который выворачивается наружу, и верхняя плаха падает вниз. Для увеличения придавливающей силы на плаху кладут чурку или ставят бревно, приставленное к дереву.

Когда на приманку белкам используют кедровые шишки или кусочки мяса и рыбы, то в эти плашки попадают горностаи, колонки и прочие мелкие хищники.

На беличьем промысле наиболее успешно применяют капканы. Древесный капкан, сделанный по типу крысоловки (см. рис. 19), предназначенный для отлова белки, должен обладать на дуге давящей силой в 5—6 кг. Для настораживания и установки давящую дугу капкана поворачивают на 360°, перекидывают через нее сторожок и прижимают его к костылю. Удерживая их в таком положении, костыль прислоняют перпендикулярно к толстому дереву и забивают клин на всю длину до оси. Затем, удерживая сторожок, за его конец цепляют насторожку с нанизанной приманкой. Капкан сверху накрывают куском коры или пучком хвойных веток.

Уловистость древесных капканов, прибитых к дереву на высоте не более 0,5 м, значительно лучше, чем у капканов, установленных на высоте 1,5—2 м. Снимать капкан с дерева нужно осторожно, слегка покачивая им из стороны в сторону, так как в точке крепления оси за счет отверстия прочность костыля очень слаба и он может легко сломаться.

Древесный капкан «Урал» вдвое прочнее и сильнее предыдущего. Его в настороженном виде подвешивают на сучке. Можно ставить у основания дерева, на пне и тропе. Наряду с белками им можно ловить всех мелких хищников до куницы и соболя включительно.

Дуговые тарелочные капканы на белок ставят на протоптанных ими в снегу тропках, пеньках, на которых белки шелушат шишку, и на ветках или горизонтально положенной на сучках жерди, на концах которых прикрепляют приманки, а доступ к ним перегораживают настороженными капканами. Маскировать капканы не обязательно. Живыми белок ловят ящичными и складными металлическими живоловушками, а также петлей — удавкой, привязанной на конце удилища.

В лесах Закавказья живет кавказская белка. Отличается она

от обыкновенной более коротким и грубым мехом и отсутствием кисточек на ушах. В силу малочисленности и низкого качества меха промыслового значения не имеет.

Живут у нас еще два представителя семейства беличьих. В лесах средней и северной полосы европейской части страны и в северных лесах Сибири до Дальнего Востока встречается белка-летяга. Ведет она ночной образ жизни и промысловым охотникам-бельчатникам попадается очень редко. Самоловным промыслом белки-летяги никто не занимается.

По всей таежной зоне Сибири, Урала и северо-востока европейской части СССР обитает бурундук. Спрос на шкурки бурундуков и их заготовка довольно велики. Так как этот зверек залегает на зиму в спячку, то промышляют его в основном весной в период гона и до начала линьки (до мая). Зверьков подманивают с помощью вабика, подражая им голосу самки. Подбежавшего бурундука ловят волосяной петлей, надетой на конце 3—4-метрового удилища. У бурундуков весной постоянных норок и тропок нет, где можно было бы расставить самоловы. Чтобы поймать бурундука, используют гонную самку. Ее сажают в клетку, а на подходе к ней ставят капканы.

Ондатра. Крупная северо-американская мускусная крыса (массой 1 кг), акклиматизированная по всему Советскому Союзу. Ловят ондатру капканами № 1, реже капканами № 0 и 2, а также вершами и живоловушками со шторными дверками (см. рис. 3, 5, 29, 30).

Вспомогательное оборудование: на промысле по водополью необходимы лодка-плоскодонка или челн. По ватерлинии лодку рекомендуется обить тонким листовым железом, которое предохранит доски от повреждения ледяной склянкой в период первых заморозков. Так как охотнику приходится в основном плавать с помощью шеста, то его изготовлению нужно уделить особое внимание. Делают его длиной не короче 4 м из стройного дерева (ясеня, березы и других пород с прочной древесиной). Толщиной у комля оно должно быть не менее 10 см. Отмерив от комля 1 м, всю эту нижнюю часть обтесывают с двух сторон, превращая в доску толщиной в 2 см. Всю остальную часть деревца обтесывают со всех сторон и придают ей круглую форму толщиной 5—6 см, удобную для захвата рукой. Всю эту часть шеста тщательно выстругивают и шлифуют. К вершине шеста прибивают Т-образную закругленную планку, а на противоположном конце, во всю ширину дощечки, набивают железный бандаж с выступающими по краям цапфами — шипами (см. рис. 40, *ж*). Таким шестом удобно грести как веслом и отталкиваться, упираясь в корневища растений на дне озера.

К началу промысла ондатры необходимо подготовить несколько разновеликих правилок для шкурок ондатры, круглую болванку с тупым ножом для обезжиривания шкурок и острый нож с оселком для съемки шкурок, а также серп или резак наподобие косы на короткой ручке для резки тростника. При осмотре капканов ночью необходимы фонарь «летучая мышь» или электрический с аккумулятором.

На промысле зимой основное средство передвижения — лыжи. Для установки капканов необходимы: стальная узкая лопата или пешня с широким плоским концом и вещевой мешок для переноски капканов и добытых ондатр. При большой чис-

ленности ондатр капканы и тушки добытых зверьков возят на санках, в которые иногда запрягают собак.

Если у ондатролова закрепленные за ним водоемы находятся далеко от дома и разбросаны на большом расстоянии, то тогда необходима лошадь или упряжка собак с нартами.

На водоемах площадью в 100 га при средней численности ондатры охотнику необходимо иметь не менее сотни капканов № 1 и 20—30 ондатровых живоловушек со шторными дверками.

Большинство охотников в сентябре начинают промысел по водополью и расставляют капканы на семейных гнездовых хатках и вокруг них на кормовых площадках. Этого делать нельзя, так как в капканы попадают подсосные — кормящие самки и их детеныши, шкурки которых не представляют никакой ценности. В начале осени молодняк первого помета начинает расселяться из мелких водоемов в более крупные. Поэтому капканы целесообразно расставлять по краям гнездового участка семьи на кормовых площадках подальше от гнездовых хаток и обжитых ондатрами нор. Вблизи их убежищ можно ловить ондатр лишь только живоловушками со шторными дверками. Ставят живоловушки без приманки на хатках и в проплывах, проделанных ондатрами в лабзе и тростниковых зарослях.

Всевозможные деревянные живоловушки непригодны. В воде их дверки разбухают и перестают работать, а системы насторожек с наружными приводами не пригодны, так как днем на ящики присаживаются птицы, а ночью, прежде чем забраться в ловушку, ондатры обследуют их снаружи и рассторaживают самоловы. Случайно попавшая ондатра за ночь деревянный ящик прогрызает. Живоловушки со шторными дверками по уловистости не уступают капканам и позволяют успешно и гуманно вести выборочный отлов и выпускать на свободу всех попавших малышей и подсосных самок.

С приближением морозов повышают интенсивность отлова ондатр на мелководных промерзающих до дна водоемах. Во избежание бесцельной гибели в них зверьков их всех отлавливают в первую же неделю-две, после ледостава.

На промысле по водополью для предупреждения проловов и отмолов капканы оснащают поводками — цепочкой или миллиметровой проволокой в 1 м длиной, которые привязывают к кольцу с вертлюгом, надетым на пружину. Капканы ставят на вылазах ондатр на хатку, на плечи хатки, кормовую площадку, лабзу и в проплывах в зарослях водно-болотной растительности. Устраивают и искусственные плотики и заломы тростника.

Настороженный капкан погружают в воду на глубину 5 см так, чтобы оси вращения дуг были направлены по ходу зверька. Поводок отводят в сторону и привязывают к пучку тростника или к воткнутому колышку с таким расчетом, чтобы попавший зверек мог спрыгнуть в воду и затонуть. В поставленные таким способом капканы попадают задней ногой (что гораздо надежнее, чем передней) только крупные ондатры, а молодые детеныши беспрепятственно проплывают над ними, не задевая насторожек.

Капканы необходимо осматривать каждый день рано утром и выбирать всех зверьков, попавших в самоловы вечером и ночью. При большой численности и высокой активности ондатр охотники проверяют капканы ночью и вновь их насторaжива-

ют Так за ночь можно одним капканом поймать несколько ондатр.

Особенно удобны для ночного осмотра складные живоловушки со шторными дверками. Они хорошо заметны, а хлопок срабатываемых дверок слышен за сотни метров. Используя живоловушки и рекомендованные способы установки капканов, можно значительно повысить производительность труда охотника и качество добытой ими пушнины.

В период ледостава, когда по тонкому льду не пройти и не проехать на лодке, ондатру промышляют в норах по берегам водоемов. Известные старые жилые норы заранее помечают вешками, новые отыскивают с помощью собаки и стального щупа, которым прокалывают землю в местах предполагаемого обитания ондатр. По перволедью жилую нору ондатры можно обнаружить по воздушным пузырькам, которые образуются подо льдом над выходом из норы.

Отыскав нору, охотник лопатой снимает над ней верхний смерзшийся слой земли, стараясь его сохранить целым. Через проделанное отверстие вдоль хода норы ставит капкан. Если нора заполнена наполовину водой, то капкан продвигают поближе к выходу и ставят в воду, так чтобы дуги и тарелочка из воды не выступали. Иначе они могут покрыться ледяной корочкой и не сработать.

После того как капкан поставлен, отверстие прикрывают тонким слоем сухой травы, поверх которой кладут вырубленный ранее пласт земли. Поводок от капкана выводят наружу и к нему привязывают волок. Проверяя капканы, норы не вскрывают, а смотрят, подтянута ли к норе палочка, и по ней определяют, попался ли в капкан зверек.

Зимой промышлять ондатру сложнее. В этот период охотник расставляет обычно не более 40—50 капканов. Местом для их установки служат кормовые хатки, которые от гнездовой отличаются значительно меньшими размерами. Надежнее ставить капканы в кормовых хатках у бордюра густой водно-болотной растительности на небольших плесах, посещаемых ондатрами из нескольких семейств.

Для установки капканов в хатке стальной небольшой лопаткой вырубают квадрат, его осторожно вынимают и через образовавшееся отверстие ставят капкан или на площадке у проруби, где кормится ондатра, или, что лучше, в проходе, в воде на глубине 5 см, по которому ондатра приплывает в хатку. Проволочный поводок выводят наружу и к нему прикручивают пучок травы. Затем отверстие в хатке закрывают вырубленным квадратом и заметают снегом, чтобы хатка не промерзла. Проверяют капканы, не вскрывая хатки, а смотрят, подтянут ли к хатке пучок травы с проволочным поводком (см. рис. 42).

Если кормовые хатки расположены не далее 20—30 м вокруг гнездовой, то капканы расставляют по кормовым хаткам, а затем идут к гнездовой и по ней хлопают несколько раз лопатой. Напуганные зверьки выскакивают из своего убежища, расплываются по соседним кормовым хаткам и попадают в капканы.

Устраивают и искусственные кормовые хатки. Самый простой способ — прорубают прорубь и через нее втыкают в дно косо поставленный осиновый кол в руку толщиной, на боковых сучках которого привязывают 1—2 капкана.

Другой способ: если лед толщиной не менее 20 см, долбят канавку длиной 40 см, шириной и глубиной по 15 см. На одном ее конце ставят настороженный капкан, на противоположном пробивают прорубь диаметром 15—20 см. При этом вода заполняет всю канавку и заливает капкан. Затем над канавкой из снежных кирпичей строят искусственную хатку с кормовой площадкой на льду у капкана. Поводок от капкана также выводят наружу и к нему привязывают пучок травы. Можно вместо снеговой хатки соорудить над канавкой шалашик из кусков коры, еловых лапок и тростника. Чтобы вода под шалашиком не замерзала, его засыпают снегом.

Зимой проверяют капканы 2 раза в день — утром и под вечер, так как активность ондатр не снижается. При первом осмотре вскрывают все кормовые хатки, вынимают попавших зверьков, подправляют и настораживают сбитые самоловы. Во второй половине дня вскрывают только те хатки, у которых оказались подтянутыми пучки травы, а следовательно, в капканы попались ондатры.

В Сибири во многих северных районах ондатру ловят вершами (мордушками), сделанными из металлической сетки. Для установки такой верши выбирают кормовую хатку, ее вскрывают и сбоку от кормового столика вырубают прорубь, соответствующую размерам верши, которую опускают под воду на 5—10 см, чтобы она не примерзла к проруби, а чтобы не ушла на дно, подвешивают к жерди, положенную поперек проруби. Напротив кормового столика, между вершей и стенкой проруби, оставляют для ондатры проход — проплыв, а все остальные просветы закладывают осколками льда и мокрым снегом. Затем над прорубью городят из тростника и снежных кирпичей хатку и дополнительно ее утепляют снегом. В хорошо поставленную вершу попадает за день до десятка ондатр. В снежную пору кормовые хатки ондатр заносит так, что их невозможно обнаружить. В таких случаях незаменимую услугу оказывают собаки, приученные отыскивать ондатровые хатки.

Каждый ондатролов должен заботиться об успешном воспроизводстве ондатрового поголовья. Поэтому отлавливать ондатру необходимо прежде всего на мелких промерзающих до дна водоемах и с недостаточным запасом водно-болотной растительности. Необходимо своевременно прекращать промысел, чтобы не подорвать маточное поголовье. Прекращать промысел можно, например, в следующем случае. Если в начале промысла в первые одну-две недели ондатролов за каждые сутки в среднем на 10 поставленных капканов ловил по 10 ондатр, а в конце сезона лишь по 2—3 ондатры, то промысел следует немедленно прекратить.

Для повышения продуктивности охотничьих угодий, в том числе и ондатровых, каждый охотник должен на закрепленных за ним озерах на плесах глубиной в 1—1,5 м произвести посадку обрезков корневищ камыша, тростника, рогоза, вахты, кубышки, кувшинки и других кормовых растений, добывая их со дна багром в местах, заросших водно-болотной растительностью. В августе и сентябре можно собрать коробочки кувшинки и кубышки и, выдержав их в корзинах в воде до созревания, выбрать и на тихих плесах разбросать семена.

Летом в густых зарослях тростника следует прокладывать прокосы шириной до 2 м. Попутно устраивать основания для

хаток: на заломах тростника складывать копешки из скошенного тростника или в дно забивать колья с подрезанными ветками, на которые накладывать 2—3 снопа из водно-болотной растительности, или вязать из них и из оторванных кусков лабзы плавающие плотики, которые буксируют на плесы и укрепляют их на месте установки вбитыми в дно кольями.

Необходимо сокращать и численность хищников на участке. Летом отстреливать и разорять гнезда болотных луней, ловить капканами камышовых котов, а также ворон привязанными капканами на вершине вешек, воткнутых среди тростников.

ВЕСЕННЕ-ЛЕТНИЙ ПРОМЫСЕЛ ПУШНЫХ ЗВЕРЕЙ

Кроты, цокор и слепыш. Этих зверьков из различных отрядов объединяет подземный образ жизни. Кротов ежегодно добывают более 10 млн. Шкурки всех остальных землероев заготавливают всего лишь по нескольку тысяч штук.

Европейских кротов успешнее всего ловят кротоловками (см. рис. 15). При наличии пружинной проволоки и углеродистой стали повышенной крепости кротоловки можно делать даже из проволоки толщиной 3,2 мм. КПД у них выше, чем у кротоловок из 3,5-миллиметровой проволоки. Кротоловки, сделанные из пружинной проволоки с углом развода 50° между корпусом и давящим рычагом в свободном состоянии (с рамкой, выведенной из кольца), обладают настораживающим усилием 4 кг и полезной давящей силой 2,5 кг, что вполне достаточно для умертвления не только европейских, но и более крупных сибирских кротов. Поэтому рекомендации в некоторых руководствах по изготовлению кротоловок из 4-миллиметровой проволоки с давящей силой в 8—10 кг ошибочны, так как при такой силе чрезмерно тугим становится спуск у насторожек, что отрицательно сказывается на уловистости самоловов.

Этими же кротоловками с кольцами, расширенными до 6—7 см, можно ловить и более крупных сибирских кротов. Надежнее всего для этих кротов делать кротоловки из 4-миллиметровой пружинной проволоки и увеличивать размеры на 10—12 %.

Все прочие кротоловки (см. рис. 15) менее удобны в изготовлении и в обращении, а по уловистости они не дают никаких преимуществ. Поэтому делать их и применять на промысле нет смысла. Исключение составляет лишь кротоловка «булавка», которой можно пользоваться при отлове кротов «подрывал», регулярно забивающих землей обычные кротоловки.

Совершенно бесполезно применять на промысле кротов всевозможные норные давящие самоловы двухстороннего действия, которые применяют для отлова сусликов (см. рис. 17). Объясняется это тем, что крот, передвигаясь по ходу, передними ногами гребет перед собой и на себя и рассторaживает все эти самоловы перед носом. По этой же причине он не попадает и в петли.

Рекомендованные в руководствах и периодической охотничьей литературе живоловушки для кротов в виде стальной трубки с опрокидывающимися заслонками, в виде многовитковой цилиндрической пружины с заслонкой (ловушки Соломина) и в виде многовитковой цилиндрической пружины с заслонкой

(ловушка Фалькенштейна), а также врытые в кротовых ходах банки, крынки и ведра кротов совершенно не ловят и пользоваться ими бесполезно.

Для успешного промысла кротолову необходимо иметь не менее 200 обычных кротоловок, а при высокой численности зверьков и 400 шт. Устанавливают их попарно в каждый кротовый ход. Вспомогательное оборудование кротолова: сумка с двумя отделениями для переноски кротоловок и пойманных кротов; большой нож для вскрытия кротовых ходов; малый нож для съемки шкурок; пригоршня мелких гвоздей для расправки и сушки шкурок на досках.

Перед началом промысла кротолов обследует свой участок, и там, где чаще встречаются кротовые ходы и кучки выброшенной земли, прокладывает охотничий путик. Места эти приурочены к опушкам леса, лугам по притеррасной пойме ручьев, речек и прочим местам с более плодородной почвой, где много дождевых червей — основного и любимого корма кротов. Прокладывают путик, используя проселочные дороги и тропы, а где приходится проходить целиной по кустам и лесу, там протаптывают дорожку и помечают ее тесками на деревьях. На ровных местах с лугами и перелесками тропу прокладывают, проехав на автомобиле дважды по одной колее, а где нельзя проехать, протаскивают с помощью лошади тяжелое бревно.

При проверке на путике самоловов в новопоявившихся кротовинах ставят кротоловки. Сибирский крот гораздо осторожнее европейского. Поэтому кулемки обладают более высокой уловистостью, но если проволочные кротоловки хорошо очищать и выварывать, лишая их посторонних запахов, то уловистость таких кротоловок значительно возрастает. На сибирского крота ставят кротоловки особенно аккуратно. Над кротовиной ножом вырезают пласт дерновины 20×10 см. Осыпавшуюся землю сгребают на середину вскрытого хода и сминают из нее плотный земляной валик, равный по высоте ходу. Затем, в зависимости от диаметра кротового хода, входное кольцо кротоловки расширяют или сжимают так, чтобы оно плотно вошло внутрь неразрушенной части кротовины. Заднюю часть кротоловки с витком пружины вдавливают в земляной валик, но так, чтобы она оказалась приподнятой на 3—4 см над уровнем пола. Тогда насторожка нижней частью не будет касаться земли. Точно также поступают и со второй кротоловкой, которую входным кольцом вдвигают в противоположную сторону вскрытого хода. Затем срезанный пласт дерна кладут на место, а по бокам щели над кротовиной присыпают землей, взятой со стороны. Кротоловки проверяют ежедневно.

На европейских кротов расставляют кротоловки так же, как и на сибирских, с той лишь разницей, что в самые торные кротовые ходы ставят с интервалами в 0,5 м по две-три кротоловки, направленные в одну сторону, а затем также по две-три, направленные в противоположную; попавшего в первую кротоловку крота обойдет следом идущий крот и попадет во вторую. На европейского крота кротоловки маскируют не так тщательно, как на сибирского, и в лесу с рыхлой подстилкой накрывают вскрытые ходы не срезанными дерновинами, а пучками скрученной свежей травы.

Для отлова кротов «подрывал» некоторые охотники перед входным кольцом в кротоловку насыпают пригоршню сухой ело-

вой хвои или продольно по ходу делают бороздку и в нее вдавливают колючую ветку шиповника, полагая, что крот, начав подрывать кротоловку и наколов нос, без разбору бросится вперед и попадет в кротоловку. Надежней применять кротоловку «булавку» в виде проволочной пружины, одно плечо которой удлиненное с У-образным загибом для коленчатой насторожки, а другое изогнутое в виде клешни — служит давящим рычагом (см. рис. 15, *к*). Эта кротоловка одностороннего действия, поэтому в кротовых ходах их ставят попарно коленчатыми насторожками, направленными в сторону движения крота или навстречу друг к другу.

Кротов промышляют летом, когда у большинства старых зверьков заканчивается весенне-летняя линька и начинается расселение молодых кротов. Ориентировочная дата — середина июня, в зависимости от погодных условий она может передвинуться на неделю раньше или позже. Для установления точной даты начала промысла нужно отловить десятка три кротов; если среди них окажутся кормящие старые самки, а молодых не будет (у них светлые подошвы на лапах), то начало промысла следует перенести на неделю позже. Чтобы не терять времени зря, промысел можно начать выборочно в хорошо прогреваемых участках, где раньше сходит снег: это южные склоны долин, вершины невысоких холмов с песчаными почвами. В таких угодьях у кротов раньше начинается гон и быстрее проходит линька. Промышляют кротов до октября — до начала осенней линьки.

Кроты, как правило, за небольшим исключением, размножаются один раз в году. В помете в среднем бывает 5 детенышей, а вся семья состоит из 7 особей. Чтобы не подорвать численность кротов на участке, нельзя допускать перепромысла зверьков. Из каждой семьи можно отлавливать не более четырех кротов (примерно 60 %). Следовательно, если кротолов в первую неделю в среднем отлавливал на 100 пар кротоловок 30 кротов, а через месяц на этом же путике стало попадать только 10 кротов, то это значит, что $^2/_3$ кротов уже отловлено и надо промысел немедленно прекращать и переходить за несколько сот метров на другой путик.

Отлов кротов живыми для переселения в другие охотничьи угодья планируют на конец июня или начало июля, когда в самом разгаре идет расселение молодых кротов, как говорят кротоловы, «идет ход кротов». Выбирают наиболее заселенный кротами участок с множеством верховых кротовин и кротовых кучек и с удобным подъездом по проселочной дороге, по которой привозят к месту лова несколько фанерных ящиков с крышками, наполненных наполовину луговой землей с дерновинами, запас дождевых червей (2—3 кг) и по две железные лопаты на каждого ловца. Вдоль проселочной дороги отыскивают пересекающие ее наиболее торные кротовые ходы. С одной стороны от дороги такой ход на протяжении 1 м затаптывают так, чтобы было видно, когда по нему пройдет крот и станет его ремонтировать, приподнимая потолок. На середине этот ход перегораживают, воткнув поперек в землю лопату и ждут прихода крота. Как только крот появится и дойдет до преграды, второй лопатой ему преграждают путь к отступлению и вместе с землей выбрасывают на поверхность и немедленно сажают в ящик. Таким способом удается за несколько дней наловить пар-

тию в 100 кротов и отправить их по назначению. Все это время по 5—6 кротов содержат в ящике с землей и 3—4 раза в день им подкладывают дождевых червей или свежий мясной фарш из расчета 80—100 г в сутки на каждого животного. Ставят и воду. Через каждые два дня землю меняют.

Для отлова цокора и слепыша необходимы тарелочные капканы № 00 и 0, которые надо очистить от технической смазки, а затем проварить в насыщенном растворе технической соды. Переносят их в чистом мешке. Для удобства установки капканов охотник должен иметь полуметровый стальной щуп из 6—7-миллиметровой проволоки и стальную лопату типа малой саперной.

Места обитания слепыша и цокора находят по свежевырытым кучам, которые достигают иногда 1,5 м в поперечнике. Отступив на 1—2 м от такой кучи, щупом обнаруживают местонахождение подземного хода, который в твердом грунте бывает расположен на глубине 10—15 см, а в рыхлом — до 30 см. Нащупав ход, над ним вырезают лопатой люк, который позволял бы поставить настороженный самолов. Дуговой капкан следует устанавливать так, чтобы станина совпадала с направлением хода, а тарелочка и дуги были на одном уровне с полом хода. Капкан рекомендуется перед установкой натереть землей из хода зверька. Установленный самолов привязывают к колышку, а тарелочку и дуги присыпают землей из хода. Затем отверстие над капканом тщательно закрывают пластом дерна толщиной 10 см и шириной на 10 см превышающий размеры люка. Снаружи дерновину еще дополнительно засыпают землей. После этого с обеих сторон в 50 см от поставленного капкана в ходу проделывают щупом два 5-сантиметровых отверстия для притока в нору воздуха. Почуяв приток свежего воздуха, слепыш или цокор отправляется исправить повреждение. К поврежденному месту зверек подходит очень осторожно, убедившись в отсутствии опасности, заделывает первое отверстие, а затем более смело переходит ко второму и попадает в поставленный между ними капкан. Установленный таким образом капкан следует проверять несколько раз в день. Если при осмотре одно из отверстий заделано, то можно с уверенностью сказать, что зверек попал в капкан. Если же оба отверстия открыты, то значит зверек еще не приходил и открывать люк над капканом нет надобности.

Сурки, суслики и большая песчанка. К этой группе зверьков отнесены все разновидности сусликов, большие песчанки и сурки (тарбаганы). Объединяет их норный образ жизни и основанный на этом промысел их капканами, которые устанавливают у входов в норы.

Обыкновенных сусликов ежегодно заготавливают по нескольку миллионов штук. Под этим названием пушники объединяют шкурки различных подвидов сусликов, «евражков», обитающих у нас в стране в степях и по всем целинным землям. На территориях, обрабатываемых под пашни, все разновидности этих сусликов предпочитают селиться на некопанных склонах лощин и на межах вдоль полезащитных полос и по дорожным обочинам. При отсутствии таких мест суслики устраивают норки среди посевов.

Своей деятельностью эти грызуны наносят большой вред. Зверьки, поселившиеся вблизи посевов, выбирают из земли

посеянные семена. Поедают всходы и созревшие колосья злаков. На лугах и пастбищах уничтожают наиболее ценные кормовые травы. В некоторых неблагополучных районах суслики и живущие на них паразиты — блохи разносят опасные заразные болезни. Все это заставляет вести решительную борьбу с этими вредными грызунами.

Одним из надежных способов уничтожения сусликов служит массовый отлов зверьков капканами. Для этого весна самое лучшее время года, так как в первый же месяц после массового выхода сусликов на поверхность после зимней спячки (для Ростовской и Волгоградской областей — это апрель) каждый ловец может отловить свыше тысячи самок и тем самым уничтожить народившееся или могущее народиться десятитысячное потомство. Весной зверьки много бегают и их норки легче найти. Весенние шкурки взрослых сусликов более ценны как меховое сырье.

Для массовой добычи сусликов необходимы 100—150 тарелочных капканов № 0 или лучше № 00. Все капканы должны иметь на пружинах надетые кольца, через которые капканы прикалывают к земле вешками.

Если тарелочных капканов мало, то недостающее число можно пополнить, изготовив из 3—3,5-миллиметровой пружинной проволоки норные давилки (см. рис. 17). Пытаться ловить сусликов волосяными и проволочными петлями не рекомендуется, так как надетую на шею петлю суслик сбрасывает передними лапками, а попадает лишь в исключительных случаях, когда петля затянется поперек туловища.

Вешки — это палочки толщиной в 1 см и длиной 50—70 см, у которых один конец заостренный, а к другому привязаны белая тряпочка или перо. Вместо деревянных палочек некоторые охотники успешно применяют метровые металлические прутья из 2—3-миллиметровой упругой пружинной проволоки. У этих прутьев один конец заостряют, а отступив от него на 15 см, делают круглый завиток диаметром 3—4 см. На другой конец надевают белое перо.

Сусликоловы должны иметь: саперную малую лопату с лопатью 13×15 см и ручкой 50—60 см; открытую сумку из мешковины или куги с двумя ручками для переноски пойманных сусликов; нож для съемки шкурок с узким лезвием длиной 10 см и закругленным концом, которым легко разрезать шкурку на брюшке зверька, не прободая брюшную полость; корундовый брусок; большой крючок с кольцом, надеваемым на ручку лопаты, или шнурок с небольшим проволочным крючком, за который цепляют лапку суслика при съемке с него шкурки; 300—500 проволочных приколок или длинных гвоздей толщиной 1—1,5 мм при длине 5 см или шипы некоторых растений; флягу или канистру для воды емкостью 3—5 л; запас шпагата для увязывания шкурок по 50 штук в пачку; плащ с капюшоном из палаточной ткани.

Капканы на сусликов устанавливают у жилых нор. Наклонные косые норы сусликов легко обнаружить по бутанам-бугоркам свежей выброшенной земли. У входа в такую нору откапывают лопатой небольшую квадратную ямку глубиной 2—3 см и в нее помещают настороженный капкан пружиной наружу, а через кольцо, надетое на нее, втыкают в землю вешку. Наклонные норки у сусликов — это временные убежища и зверьки

около них попадают реже, поэтому следует устанавливать капканы у вертикальных нор, которые бывают расположены в нескольких метрах от косой норы.

У вертикальной норки капкан ставят на искусственную ступеньку. Для этого перед норкой отрывают ямку глубиной 5—10 см, шириной 10—12 и длиной 15—20 см. Затем вход в норку срезают наискось так, чтобы на дне ямки перед входом образовался земляной валик в палец величиной. За ним устанавливают настороженный капкан и укрепляют его вешкой через кольцо на пружине. При такой установке один ловец на 100—120 капканов в день ловит по 150—180 сусликов.

Применение на промысле сусликов петель, различных кротоловок, кубанских цилиндрических ловушек и прочих самоловов не рекомендуется, так как все они по сравнению с тарелочными капканами ловят сусликов в несколько раз хуже.

Охотник за сусликами работает с большим напряжением от зари до зари. На рассвете он выходит на свой участок с лопатой, вешками и связкой в 100—120 капканов и расставляет их за 2—3 ч, т. е. к 7—8 ч, когда начинает пригревать солнце и суслики выходят кормиться. Дневной путик на отведенном участке, обычно не превышающем 1 км^2, надо прокладывать в виде замкнутой кривой так, чтобы не оставалось неосмотренных и необловленных площадок и не было холостых переходов.

Надо оборудовать табор: вырыть две ямки в 0,5 м глубиной и такой же ширины. В одну ямку охотник для удобства опускает ноги и садится на ее край при съемке шкурок. В ней же он хранит от солнца флягу с водой и снятые шкурки сусликов. В другую ямку бросает ободранные тушки сусликов. При переходе на новое место обе ямки следует зарыть и заровнять.

Расставленные с утра капканы переставлять на новые места не рекомендуется, так как у одной норы в течение дня попадает несколько сусликов. Такой способ менее трудоемкий и позволяет выловить с единицы площади больше зверьков. При этом способе первый осмотр капканов проводят с 8 до 9 ч. В теплое утро он дает примерно $^1/_3$ дневного улова (40—50 сусликов). С 9 до 11 ч охотник снимает шкурки, сушит их или солит специальной смесью (соли 900 г, алюминиевых квасцов 50 г и хлористого аммония 50 г). Вторично капканы он обходит с 11 до 12 ч, а затем до 14 ч снимает, сушит или солит шкурки. С 14 до 15 ч осматривает капканы в третий раз и обрабатывает шкурки сусликов. Снимает капканы он с 17 до 20 ч и дообрабатывает оставшиеся шкурки, увязывая их в пачки по 50 штук. В жаркие летние дни капканы днем осматривают чаще, примерно через час, так как в капкане суслик быстро погибает и мех у него «пригорает», начинает облезать. Сусликов как вредителей сельского хозяйства стараются вылавливать на 100 %.

Песчанка большая величиной с малого суслика «евражка» обитает в пустынных районах Средней Азии. Песчанок так же, как и сусликов, ловят капканами № 00 и 0 и различными проволочными давилками. У песчанок вертикальных норок нет — все косонаправленные. Капканы ставят у этих норок следующим образом: перед входом выкапывают ямку, соответствующую площади и высоте капкана. Между капканом и входом в норку оставляют земляной валик, который частично заслоняет капкан.

Дуги и тарелочку присыпают песком. Еще лучше, если капкан замаскировать листьями растений. Это необходимо, так как у песчанок норы имеют несколько выходов и зверьки, опасаясь настороженных капканов, пользуются нетронутыми выходами. По этой причине уловистость давящих капканов значительно ниже, чем дуговых. Объясняется это тем, что в давящие капканы песчанки при выходе из норки не попадают. Песчанок также стараются вылавливать на 100 %.

В пустынных районах обитают вместе с песчанками тонкопалые суслики. Они вдвое крупнее песчанок и европейских сусликов «евражков», намного осторожнее и очень подозрительно относятся ко всем посторонним предметам, появившимся около их норок. Поэтому ловить их проволочными давилками не стоит, а лучше использовать тарелочные дуговые капканы № 0. К кольцу на пружине рекомендуется добавить полуметровый отрезок миллиметровой проволоки для привязывания капкана к вешке, которую втыкают в землю в стороне от входа в норку, чтобы суслик не заметил ее.

Капкан на тонкопалого суслика также зарывают в землю перед входом в нору и тщательно его маскируют, стараясь не нарушать вокруг норки стебли растений. Если капкан поставить небрежно или плохо его замаскировать, то занорившийся суслик будет отсиживаться в норе 2, а то и 3 дня. Тонкопалых сусликов вылавливают на 80 %.

В южном Заволжье, в степных районах Западного Казахстана и других среднеазиатских республиках обитает еще более крупный суслик — песчаник (до 35 см в длину). Отличается он высоким и плотным волосяным покровом песочного цвета и более прочной шкуркой. Этот суслик так же осторожен, как и тонкопалый. Ловят его капканами № 0 и 1, оснащенными полуметровыми цепочками или отрезками проволоки, с тем чтобы крепежную вешку или колышек можно было бы воткнуть в стороне от входа в норку.

Промышляют сусликов ранней весной в марте, когда они выходят из норок после зимней спячки, а в мае с началом линьки меха промысел прекращают. Так как песчаные суслики дают ценные шкурки, а, обитая в полупустынных и целинных степных районах, вред их сельскому хозяйству не столь ощутим, их допускается вылавливать лишь на 50 %.

Сурки — крупные грызуны. Длина тела до 55 см. Отличаются толстым неуклюжим туловищем с короткими, но сильными ногами. Все сурки живут колониями в глубоких норах. Каждая семья занимает отдельную гнездовую нору с запасными выходами (до десятка) и несколько простых по устройству временных кормовых нор. У входов в норы нагребены бутаны — холмики нарытой земли. Из нор сурки выходят только днем. Особенно деятельны они в хорошую солнечную погоду утром до жары и во второй половине дня к вечеру.

Промышляют сурков осенью, когда у взрослых заканчивается линька, а молодые подрастают настолько, что ведут образ жизни наравне со взрослыми. Заканчивается промысел с залеганием зверьков в норах на зимнюю спячку.

Ловят сурков капканами № 2 и 3 двухтарелочными (см. рис. 3, *з*, *з′*) и рамочными (см. рис. 6, *а*, *г*), которые удобнее маскировать землей. Капканы подбирают с достаточно прочными дугами и пружинами: если пружины две, то сила каж-

дой 10—15 кг, а если одна, то вдвое больше; Капканы ставят на вершине бутана, на которую сурок выходит посидеть столбиком и оглядеться по сторонам. Ставят капканы также и у самого выхода из норы и на тропках между норами. Капкан помещают в вырытую ямку, присыпают землей и сметьем так, чтобы место с капканом не выделялось на фоне окружающей поверхности. Если капканы тарелочные, то их накрывают бумагой или лоскутом материи и маскируют травой и землей. При этом следят за тем, чтобы под тарелочку не попали камешки и комки земли.

Капканы надежнее ставить у норы и привязывать на прочную цепочку или проволоку из звеньев с вертлюгами. Крепежный колышек или вешку забивают в стороне от входа так, чтобы попавший в капкан зверек смог бы, натянув цепочку, забраться в нору на 0,5 м, но не глубже, иначе его трудно будет вытащить. В норе сурок в капкане ведет себя спокойнее и так не вертится, как попавшийся на открытом месте — на тропе.

В Забайкалье в районах со средней численностью сурков, называемых там тарбаганами, промысловый охотник расставляет за день до 50 капканов. Проверять их нужно ежедневно — поздним утром и перед закатом солнца. Отлавливать сурков положено не более половины от первоначальной численности, т. е. если в первую неделю охотник добывал в среднем за день 10 сурков, а через месяц при тех же затратах труда стал добывать по 5 сурков в день, то это значит, что 50 % зверьков уже выловлено и промысел следует прекратить, иначе на следующий год численность сурков пойдет на убыль.

Сурков для расселения в другие районы вылавливают целыми семьями. Для этого к местам их обитания выезжают на грузовике с транспортными клетками и цистерной с водой или в сопровождении автомобиля-водовоза со шлангом. На месте шланг запускают в сурчину и заливают ее водой, пока не вылезут из нее все обитатели.

Выбравшегося сурка следует брать за хвост. Зверьков рассаживают в транспортные клетки целыми семьями, с тем чтобы запускать каждую семью в отдельные заранее приготовленные искусственные норы. Этим обеспечивается хороший результат акклиматизации сурков в новых условиях.

Хомяк обыкновенный и большой тушканчик. Тушканчики промыслового значения не имеют.

Хомяки, поселяясь на полях, бахчах и огородах, приносят сельскому хозяйству огромный вред. Каждый хомяк роет глубокую нору, в которую запасает на зиму по нескольку килограммов зерна, различных семян и корнеплодов. В длину они достигают 35 см. Ловить их лучше дуговыми тарелочными капканами № 0, которые ставят у входов в жилые норы и на промятые между ними естественные и искусственные тропинки. У нор можно ставить проволочные давящие капканы, сделанные из 3,5-миллиметровок (см. рис. 17). На тропках хомяков можно ловить успешно небольшими схватами (см. рис. 19, *г*, *г'*).

Для повышения уловистости капканов применяют различные приманки. Тарелочки у настороженных капканов натирают кислой квашней из теста. Весной попавшуюся в капкан самку не убивают, а сажают в садок из металлической сетки, а рядом с ним ставят один-два настороженных капкана.

В зависимости от численности хомяков ловцу необходимо

иметь не менее 50 дуговых капканов № 0 или № 1 и столько же проволочных давилок. Так как хомяки ведут ночной образ жизни и в расставленные капканы попадают с вечера, то для повышения производительности труда ловцу следует обзавестись керосиновым фонарем «летучая мышь» или любым электрическим фонарем и с их помощью осуществлять осмотр капканов ночью. В связи с вредной деятельностью хомяков, стараются вылавливать их на 100 %.

Больших тушканчиков у нас заготавливают по нескольку десятков тысяч штук. В связи с их вредной деятельностью в местах развитого полеводства отлов больших тушканчиков следует усилить. Ловить тушканчиков можно капканами № 0 и 1. Устанавливают их у входа в жилке норки или поблизости от них, зарывая в кучки золы, пыли, в которых тушканчики любят копаться.

Норы тушканчиков бывают двух типов: постоянные, в которых зверьки проводят зиму и где самка выводит потомство, и временные, которые тушканчик вырывает утром, чтобы спрятаться в ней на день, а с наступлением ночи навсегда ее покинуть. Первого типа норки довольно глубокие. Начинаются на поверхности земли круглым отверстием, затем проход уходит наклонно в землю на 80 см, где принимает горизонтальное направление и оканчивается гнездовой камерой. Временные норки неглубокие, состоят из одного короткого отнорка. Около занятой зверьком норки насыпана кучка свежевырытой земли. Из такой норки зверька можно выкопать, вылить водой или, поставив капкан, дождаться вечера, когда тушканчик попадется в него при выходе из норки.

Постоянные жилые норки обнаруживают по утоптанному перед ними лотку со следами различной давности. У таких норок также настораживают дуговые капканы и всевозможные проволочные давилки (см. рис. 17).

Можно поймать тушканчика и крысоловкой (см. рис. 19, *б*), применив на ней лакомую для него приманку — корочку хлеба.

Крысы. На территории нашей страны обитают четыре вида крыс: серая — пасюк, черная, туркменская и пластинчатозубая. Пасюк и черная крысы живут повсеместно рядом с человеком в городах и поселках и приносят огромный вред порчей складского оборудования и поеданием всевозможных продуктов. Туркменская и пластинчатозубая крысы обитают локально в Средней Азии, где селятся по берегам рек, в тугаях по речным долинам, арыкам, на рисовых полях и огородах, а также в жилищах человека. Вредят посевам и разрушают ирригационные сооружения.

От западной границы нашей страны и на восток до Лены и Байкала по берегам озер и прудов, речных стариц, на закрайках торфяных и моховых болот в большом количестве обитают крупные полевки, которых называют водяными крысами, а местами даже кротами. Эти грызуны также приносят большой вред сельскому и лесному хозяйствам. Все они подлежат интенсивному вылавливанию капканами в целях сокращения их вредной деятельности и получения дополнительного мехового сырья.

Наиболее широко распространены и многочисленны пасюки. Вылавливание этих крыс всевозможными самоловами — одно из самых радикальных способов сокращения их численности. В этих целях используют капканы Геро, известные больше под

названием крысоловки-хлопушки (см. рис. 19, *б*, *б'*). Можно использовать и древесный капкан (см. рис. 20), самоловы для группового отлова — вершу, ведро с опрокидывающейся крышкой (см. рис. 32, *д*) и обычные дуговые капканы № 0 и 1 с тарелочной насторожкой. Последние обладают большим преимуществом, так как при использовании не требуют приманок. Тарелочные капканы отличаются большой маневренностью, а по эффективности превосходят верши и капканы-хлопушки в 15—20 раз, так как ловят от маленьких крысят до самых крупных старых и осторожных крыс. Способы отлова пасюков тарелочными капканами весьма разнообразны. В амбарах, складах, сараях и других помещениях у крыс имеются узкие проходы — лазы, которыми они пользуются при выходе на кормежку и при переходах из одного помещения в другое. Некоторые из них бывают магистральные, по ним постоянно перебегает множество крыс. Их и надо использовать для установки капканов. Все неудобные лазы и норы для установки капканов следует накануне забить стальной стружкой или битым стеклом и залить цементом. Для ускорения ненужные проходы и норы можно забить и деревянными клиньями. У оставшейся свободной норы ставят капкан по ходу зверька, чтобы дуги захватывали лапки зверька с боков. Капкан должен стоять устойчиво и прочно, не качаться и не сваливаться на бок при нажатии на какую-либо дугу. Для этого под разведенные дуги подкладывают палочки, подсыпают песок, землю и прочий подручный материал. Чтобы попавшаяся крыса не затащила капкан в недоступное место, его привязывают цепочкой или миллиметровой проволокой за водопроводную трубу, к кирпичу, палке, волоку.

Если подходящей норы или узкого прохода нет, то создают искусственный между стенкой и косо приставленным к ней ящиком, забориком из кирпичей, поленниц и прочих складских предметов. Подобный направитель к капкану можно сделать из широкой доски длиной 1—2 м, поставленной на ребро под углом в 20—30° к стенке. Доску укрепляют двумя приставленными к ней с обеих сторон кирпичами, а в проходе между стенкой и доской ставят капкан. Можно к этому капкану и с другой стороны приставить второй такой же направитель.

Если обнаружена крысиная нора посередине пола, то ее накрывают коридорчиком П-образной формы, сбитым из 3 полуметровых досок в ладонь шириной. По обе стороны от норы под этим коридорчиком ставят 2 капкана. Уловистой точкой для капкана служит место, на которое крыса спрыгивает с естественного или искусственного препятствия на ее переходе. Поэтому при установке дощатого направителя один кирпич между доской и стенок кладут плашмя, а за ним по обе стороны ставят по капкану. Во всех случаях перед норами и на крысиных ходах установленные капканы тщательно маскируют трухой, опилками, песком и т. д. Можно поставить 2—3 капкана в небольшой ящик с низкими бортами (5—10 см высотой) и притрусить перьями, а на приманку положить под тарелочки наиболее лакомый для крыс корм.

Можно применять капканы, не привязывая приманки к тарелочкам, а помещая их по обе стороны настороженного капкана, в расчете на то, что крыса съест корм с одной стороны и, направившись за другой порцией, наступит на тарелочку замаскированного капкана и будет поймана. В местах обитания чер-

ных крыс их ловят теми же способами что и пасюков. В местах, где крысы многочисленны, капканы проверяют и в ночные часы, чем значительно повышают производительность труда.

Водяные крысы весной и летом обитают у водоемов с богатой водно-болотной растительностью, которой питаются. В таких местах они роют норы с выходами над водой и на поверхности земли. По кочковатым болотам и на сырых лугах они устраивают гнезда в кочках, которые легко обнаружить по засохшей на них траве. В половодье водяные крысы на кочках и на затопленных кустах строят хатки из земли, перемешанной с мхом и палочками.

На пашнях и лугах водяные крысы прокладывают длинные подземные ходы, похожие на кротовые. Кучки выброшенной наружу земли состоят из более крупных комков и не имеют отверстий — отдушин, которые иногда устраивают кроты.

Осенью большинство водяных крыс уходит от водоемов на поля и огороды к жилью человека, поселяясь иногда даже в погребах. В эту пору они могут приносить полеводству заметный вред. На зиму крысы в спячку не впадают и прокладывают под снегом множество ходов, которые хорошо заметны весной при таянии снега. В теплые зимние дни крысы появляются на поверхности, оставляя на снегу цепочки следов, похожие по форме на увеличенные следы обычных полевок. В сильные морозы, особенно в северных районах, активность крыс резко падает, и они впадают на это время в оцепенение, похожее на зимний сон.

В конце 20-х годов нашего столетия с развитием промысла летних видов водяных крыс добывали до 20 млн в год. Шкурки этих крыс наиболее пушисты весной и поздней осенью. В это время их и следует добывать, расставляя у входа в крысиные норки тарелочные капканы № 00, 0 и всевозможные проволочные давилки.

Очень высокую уловистость показали капканы, поставленные на искусственных дорожках, которые устраивают в местах обитания крыс. Для этого по краю заболоченного берега или по лугу, заселенному крысами, прокладывают плугом бороздку, на которой расставляют десятки капканов и зарывают в землю цилиндрические ведра вровень с поверхностью дна бороздки. По таким проложенным, пропаханным и протоптанным дорожкам охотно перебегают водяные крысы и попадают в капканы и ведра.

Весной, спасаясь от половодья, водяные крысы собираются в большом количестве на островах, корягах, затопленных кустах, плывущих бревнах. В это время их ловят сачком или пикой с заостренным концом с бородкой, сделанной по типу зубцов на остроге.

Промышляя водяных крыс, стремиться к их полному уничтожению не следует, так как они зимой служат основным кормом горностаям, колонкам и многим другим мелким хищникам.

В годы особо массового размножения водяные крысы поселяются на полях, в огородах и садах, где уничтожают посевы, поедают картофель, свеклу, морковь, подгрызают корни фруктовых деревьев, портят ирригационные сооружения и приносят тем самым огромный вред. В таких случаях необходимо вылавливать водяных крыс всеми способами не только весной, но и в течение лета и осени.

ОТЛОВ ПЕРНАТОЙ ДИЧИ

В недалеком прошлом, когда для жителей северных районов охота была основным занятием и средством существования, самоловный промысел пернатой дичи имел большое значение. Первое место занимал промысел боровой дичи. Миллионы белых куропаток и рябчиков добывали силками, глухарей — всевозможными опадными самоловами. Добыча водоплавающей дичи пленками практиковалась в местах скопления птиц во время пролета. Имело место и хищничество — массовое истребление линных гусей и уток в местах их концентрации в летнее время.

В начале 20-х годов текущего столетия в период становления охотничьего хозяйства были введены запреты на истребительные способы добычи дичи и установлены более сжатые сроки охоты.

В настоящее время у нас в стране повсеместно запрещен отлов всех линных птиц и нелетного молодняка и промысел пернатой дичи пленками и силками. Исключение составляют лишь белые куропатки в промысловых районах Крайнего Севера в годы их массового размножения.

В связи с общей тенденцией к сокращению численности перелетных охотничьих птиц, а местами и наших исконных оседлых представителей боровой дичи на охоту введены значительные ограничения, а на редкие виды охотничьих птиц охота повсеместно запрещена.

В ряде охотничьих хозяйств в связи с сокращением каких-либо представителей пернатой дичи вводят временный запрет или ограничение охоты местного значения.

Боровая дичь. Промысел боровой дичи объединяет добычу курообразных представителей лесов европейского Севера и всей таежной зоны Сибири. Самые многочисленные обитатели этих лесов — рябчики, тетерева и глухари. К боровой дичи отнесены и белые куропатки, хотя в борах и ельниках они встречаются крайне редко. Любимые места обитания этих птиц в гнездовой период — кустарниковая тундра с мелкобугристыми болотами, обильно поросшими морошкой, голубикой и шикшей (вороникой). Зимой белые куропатки перекочевывают в ивняковые заросли по берегам ручьев, речек и озер, где кормятся в основном почками и молодыми побегами кустарниковых ив и берез. В многоснежные зимы, когда ивовые кусты заметаются снежными сугробами и покрываются ледяным панцирем, куропатки сотнями тысяч перекочевывают в лесотундру. Этот перелет птиц во многом зависит от направления воздушных потоков. Если ветер северный, то куропатки благополучно долетают до лесной зоны; при южном ветре их огромные стаи уносятся в северные моря, где они погибают. В такие годы по морскому побережью наблюдаются завалы мертвых куропаток, утонувших в море и выброшенных штормом на берег.

В урожайные в тундре годы, когда белые куропатки особенно многочисленны, а наступившая многоснежная зима внезапно лишает их корма, начинается (с февраля и по апрель) массовый перелет куропаток в лесотундру и к обжитым человеком местам. Концентрируются птицы в поймах лесотундровых речек, поросших относительно высокими, не занесенными снегом ивняками. Рано утром и перед закатом солнца сотни куропаток прилетают в ивняки. Кормятся птицы по опушкам кустарников

и в гущу не забираются. По закрайкам, обгоняя друг друга, перебегают они от одного куста к другому, склевывают почки и бегут дальше к низкорослым кустам ив и березок.

Учитывая, что куропатки кормятся по закрайкам ивняков, охотники развешивают силки только по опушкам возле густых низкорослых кустиков с обилием почек, которые птицы могут склевывать, стоя на снегу. Вдоль опушки с такими кустиками устраивают из веток засеку или загородку с воротцами, в которых подвешивают силки.

В местах, где куропатки не могут дотянуться до веток с почками, устраивают снежные пирамидки с усеченной вершинкой длиной в 1 м, шириной и высотой по 0,5 м. По краям этого холмика выставляют на приманку несколько ивовых и березовых веточек, а между ними устраивают из палочек загородку или засеку из веток с проходом в середине в 10—15 см, в котором подвешивают силок, привязанный одним концом к метровой хворостине, воткнутой в снег кверху комлевым концом. По этой хворостине находят силки, занесенные снегом, они же удерживают попавших куропаток. В заиндевевшие силки куропатки, как правило, не попадаются.

Наряду с силками применяют для отлова куропаток и тарелочные капканы, которые настораживают в створке ворот в искусственной загородке из веток.

Для отлова белых куропаток живыми применяют вентерь (см. рис. 38, *а*). Используют эту сеть на открытом месте с одиночными кустами и небольшими куртинами кустарников. Выследив в таком месте гурт куропаток, в 100—200 м от них выбирают в удобном месте для установки самолова одинокий куст или куртинку и по сторонам от них растягивают крылья вентеря, а сам фитиль маскируют за кустом. Если подходящего куста не окажется, то перед горлом фитиля делают из веток искусственный куст. Назначение куста — привлечь внимание куропаток. Когда вентерь установлен, охотники обходят куропаток стороной и расходятся на несколько десятков метров друг от друга по флангу напротив вентеря и начинают медленно приближаться к куропаткам, направляя к нему убегающих птиц. За несколько десятков метров куропатки замечают куст и сами бегут к нему, пытаясь спрятаться в нем от загонщиков, заходят в фитиль и оказываются пойманными.

В промысловых таежных районах в годы большой численности рябчиков их также промышляют силками, устраивая «грядки», горизонтально расположенные на высоте 2 м жерди, над которыми подвешивают веточки с ягодами, а между ними настораживают тарелочные капканы или силки.

Гораздо производительней ловить рябчиков древесным капканом «Урал» (см. рис. 20). В настороженном виде его подвешивают на сучке над веткой с таким расчетом, чтобы привязанная к насторожке веточка рябины или калины находилась на высоте 20—25 см над веткой, с которой рябчик мог бы достать ягоды и, поклевав их, рассторожить капкан.

Этими же древесными капканами можно добывать глухарей. На этих крупных птиц развешивают капканы на соснах с щуплой буроватой хвоей, которую глухари особенно любят и регулярно прилетают поклевать. Для этого на таком дереве выбирают ветку потолще, а над ней ветку потоньше или сучок,

на которые вешают капкан, при этом насторожка с веточкой ягод должна быть на высоте не ниже 0,5 м.

На галечниках глухари также попадают в эти капканы, подвешенные над землей на высоте 0,5 м. Так как древесных капканов «Урал» у охотников очень мало, то они продолжают ловить глухарей по старинке с помощью опадных давящих самоловов — слопцов (см. рис. 26, *е*).

Для питомников, передержки и расселения в охотничьи хозяйства, научно-исследовательских и прочих нужд глухарей и рябчиков ловят живыми. С этой целью используют ставные трехстенные сети (см. рис. 36, *д*). Развешивают сети на галечниках, у водопоев и на подкормочных площадках, где выставляют ветки с рябиной, калиной и другими яркими и привлекательными ягодами. Над сетью ветки с ягодами прикрепляют к центральному колу и несколько веточек расставляют межу крыльями сетки, чтобы птицы, перебегая от одних веточек к другим, запутывались в сетях.

В брачный период можно поймать несколько глухарей на токах, используя для этого подсадную глухарку, которую помешают в садок, а радиально от него натягивают ставные сети.

Таким же способом на току можно наловить и тетеревов. Обычно же этих птиц ловят садками и ковшами — цилиндрическими корзинами, сплетенными из прутьев с подвешенными над ними сбалансированными диском или палочкой и приманкой — веточками с ягодами. Ковши выставляют на опушке, куда тетерева регулярно прилетают кормиться. Привлеченные ягодами птицы подсаживаются на балансирующую палочку или диск и, не удержавшись на них, сваливаются в корзину.

Полевая дичь. Представители этой дичи малочисленны и промыслового значения не имеют. Наиболее ценные птицы — дрофы, стрепет и турач занесены в Красную книгу СССР и охота на них повсеместно запрещена. Даже серая куропатка во многих областях европейской части страны настолько малочисленна, что на нее также запрещена охота.

Пустынные и горные куропатки в силу ограниченной области их распространения и труднодоступности мест обитания добываются в очень ограниченном количестве.

Что касается бородатой куропатки, распространенной по степным районам Сибири, то наряду с ружейной охотой этих птиц периодически отлавливают для расселения в охотничьих хозяйствах. Перепелок охотники в основном стреляют с помощью легавых собак по норме не более 10 птиц за один день охоты.

Вылавливание вредных птиц. Во всех охотничьих хозяйствах, в которых разводят серых куропаток, фазанов и зайцев, а на водоемах уток, не должно быть места болотным луням, а также воронам, сорокам и грачам. Что касается орлов, беркутов, соколов и ястребов, то из-за небольшой численности этих птиц все они занесены в Красную книгу СССР, охраняются и уничтожению не подлежат.

Для отлова луней на водоемах выставляют шесты, на вершинах которых укрепляют настороженные капканы, у которых тарелочные или полотняные насторожки заменяют небольшими деревянными палочками, удобными птицам для захвата лапами при посадке на шест.

Что касается ворон — серой, черной и большеклювой, то по-

всеместно следует регулировать их численность. Объясняется это тем, что у этих птиц совершенно нет врагов. Отсутствие таких природных «регулировщиков», оздоравливающих популяцию ворон, ни в какой мере отрицательно не сказывается и никакого вырождения среди ворон не наблюдается. В общем популяции ворон ни в коей мере не слабеют, а, наоборот, из года в год прогрессируют, и по ориентировочным подсчетам орнитологов в настоящее время численность этих птиц у нас достигла 100 млн. А это значит, что такая армада ворон поглощает ежедневно огромное количество белковой массы животного происхождения, если считать, что вороне на день требуется 50 г белка. Осенью и зимой большинство ворон кормится на свалках и случайно обнаруженными трупами животных и тем самым способствуют распространению заразных болезней, опасных для многих животных и человека. В весенне-летнее время, когда все вороны разлетаются по природным комплексам и выводят и выкармливают птенцов, они собирают дань со всего животного царства, уничтожая в огромном количестве кладки яиц и птенцов всевозможных певчих и охотничьих птиц, а также новорожденных детенышей (от зайчат и до оленят). За 3 мес. выводкового периода и воспитания молодняка в масштабе всей страны стомиллионная армия ворон потребляет 0,5 млрд. кг яично-мясного корма за счет живой природы.

Самый простой способ отлова ворон на свалках с помощью капканов, к тарелочкам которых привязывают какую-либо приманку. Настороженный капкан накрывают мягкой бумагой или ветошью так, чтобы приманка оказалась снаружи. Птица, склевывая приманку, рассторaживает капкан, который и захватывает ее за голову и убивает. Также можно использовать и древесный капкан «Урал», положив его среди отбросов на земле или подвесив его так, чтобы насторожка с приманкой оказалась над землей на высоте 20—25 см.

Хорошо ловят ворон построенные у свалки или на задворках бойни, салотопки и другие подобные места, посещаемые воронами, стационарные и переносные живоловушки, сделанные из редкой металлической сетки в виде квадратных клеток.

В такую клетку сажают пару ворон с подрезанными крыльями или специально приученных к клеточному содержанию, накладывают им побольше корма и ставят воду. Прилетевшие вороны через лазы в решетке проникают в клетку, а назад вылететь не могут. Выбирать ворон из клетки нужно вечером с фонарем. Днем этого лучше не делать, так как на поднятый в клетке шум слетаются вороны, после чего они становятся очень осторожными и в живоловушку не лезут.

Если воронья живоловушка сделана по образцу, утвержденному Главохотой РСФСР, и оснащена «накопителем», то приемный ящик этого приспособления с попавшими в него птицами можно вынимать и днем. При дальнейшей утилизации пойманных птиц необходимо соблюдать меры предосторожности, так как вороны — переносчики многих инфекционных и инвазионных заболеваний, опасных для человека. Поэтому необходимо накопитель с ящиком для сбора птиц и одежду, в которой проводилась работа, раз в неделю продезинфицировать в соответствии с установленными санитарными нормами.

По разрешениям Государственных охотничьих управлений осуществляется отлов ворон с помощью снотворных препаратов.

СОДЕРЖАНИЕ

Введение 3
Охотничьи ресурсы и самоловный промысел 5
Дуговые ущемляющие капканы 12
Давящие капканы 38
Деревянные переносные самоловы 54
Деревянные стационарные самоловы 60
Живоловушки переносные 67
Стационарные живоловушки 85
Ловчие садки и дворы 89
Сети 97
Подготовка к промыслу 105
Биологические основы охотничьего промысла 126
Промысел пушных зверей среднего размера 146
Зимний промысел мелких пушных зверей 162
Весенне-летний промысел пушных зверей 177
Отлов пернатой дичи 188

Герасимов Юрий Анатольевич

ОХОТНИЧЬИ САМОЛОВЫ И САМОЛОВНЫЙ ПРОМЫСЕЛ

СПРАВОЧНИК

Зав. редакцией В. И. Кичин
Художественный редактор К. Е. Мацегорин
Художник Д. А. Ким
Технический редактор И. В. Макарова
Корректоры Е. Д. Френкель и К. В. Шин

ИБ № 6411

Сдано в набор 11.04.90. Подписано к печати 14.06.90. Т-01177. Формат 84×108 1/32. Бумага тип. № 2. Гарнитура Литературная. Печать высокая. Усл. печ. л. 10,08. Усл. кр.-отт. 10,08. Уч.-изд. л. 14,39. Изд. № 480. Тираж 100 000 экз. Заказ № 3000. Цена 5 руб.

Ордена Трудового Красного Знамени ВО «Агропромиздат», 107807, ГСП-6, Москва, Б-78, ул. Садовая-Спасская, 18.

Областная типография управления печати и массовой информации Ивановского облисполкома,
153628, г. Иваново, ул. Типографская, 6.

6 p.